Produkta datu lapa

Specifikācijas



Modicon pārvaldītais slēdzis — 8 porti vara + 1 pieslēgvieta optiskās šķiedras vienmodai

MCSESM093F1CS0

Galvenā

Produktu klāsts	Modicon Networking
Produkta vai sastāvdaļas veids	Ethernet TCP/IP pārvaldītais slēdzis
Komunikācijas porta protokols	Ethernet TCP/IP SSH HTTP HTTPS SNMP SFTP SCP LLDP Telnet SNTP Modbus TCP IEC 61850 MMS Server OPC UA
Ethernet ports	100BASE-FX - 1 optiskā šķiedra 10/100BASE-TX - 8 vara kabelis
Maksimālais slēdžu skaits kaskādē	Neierobežots
Kiberdrošība	Porta sacietēšana Uz IP balstīta porta drošība Uz MAC balstīta porta drošība Uz portu balstīta piekļuves kontrole Uz lomu balstīta piekļuves kontrole RADIUS uzdevums HTTPS DoS profilakse Uz VLAN balstīta ACL Audita pēdas SNMP reģistrēšana Pirmspieteikšanās baneris TACACS+

Papildinošs

Integrēta savienojuma veids	duplekss SC optiskā šķiedra ekranēts RJ45 vara kabelis
Pārraides atbalsta līdzeklis	viena režīma optiskā šķiedra priekš optiskā šķiedra vītu ekranētu pāru kabelis CAT 5E priekš vara kabelis
Maksimālais kabeļa attālums starp ierīcēm	100 m vara kabelis
Optiskās šķiedras garums	30 km 9/125 µm
Vājināšanās	0…16 dB (9/125 µm)
"Ethernet" serviss	Konfigurācija, izmantojot tīmekļa serveri VLAN Multiraides filtrēšana Datu plūsmas kontrole IGMP Snooping SNMP-Traps un SYSLOG

Ir sasniegts maksimālais saīdzināmo produktu skaits. Lūdzu, atveriet sadaļu Salīdzināt produktus #SAITE# un izdzēsiet kādu produktu, lai turpinātu.

Komunkācijas pakalpojums	TFTP Pakalpojuma kvalitāte (QoS) Porta uzraudzība Porta spoguļošana Adreses konfliktu noteikšana
Diagnostikas darbības laiks	Signāla kontakts Pašpārbaude MAC paziņojums RSPAN SFLOW
Maksimālais slēdžu skaits gredzenā	50
Atlaišana	HiPER gredzens RSTP Saišu apkopošana Saites dublējums Redundants tīkla savienojums MRP Redundant coupling protocol MSTP
[Us] nominālais barošanas spriegums	12...24 V
Barošanas sprieguma ierobežojumi	9,6…32 V DC SELV
Enerģijas patēriņš W	7 W
Elektrības pieslēgums	noņemams savienotājs 6 veidi enerģijas padeve
Montāžas atbalsts	35 mm simetriska DIN sliede
Marķējums	CE CULus RCM
Pieejamā funkcija	Drošības statuss Trauksmes signāli (slazdi) Sistēmas informācija Atskaite
Vietējā signalizācija	pie P1 P2 barošanas avoti 1 divu krāsu LED (zaļa/dzeltena) pie ierīces statuss 1 divu krāsu LED (zaļš/sarkans) pie atmiņas atslēgas statuss 1 divu krāsu LED (zaļa/dzeltena) pie kanālu diagnostika 1 divu krāsu LED (zaļa/dzeltena)
Trauksmes izeja	1 bezvolu kontakts 1 A
Signalizācijas funkcija	Strāvas padeves kļūme Datu saites statuss Slēdža kļūme Temperatūras slieksnis Atlaišanas gredzena kļūme Nepareiza konfigurācija Noņemta ārējā atmiņa
Ethernet kabeļu sistēma	TF slēdži
Platums	73 mm
Augstums	142,8 mm
Dziļums	117,6 mm
Neto svars	0,50 kg

Vide

Apkārtējā gaisa temperatūra darbībai	0…60 °C
Relatīvais mitrums	1…95 % nekondensējošs
IP aizsardzības pakāpe	IP30
direktīvas	2014/35/ES - zemsprieguma direktīva 2014/30/ES - elektromagnētiskā saderība

Standarti	UL 61010-2-201 EN/IEC 61131-2 IEC 61850-3 IEC 62443-4-2 EN 50121-4
Produktu sertifikāti	CE UL RCM DNV ATEX EAC UKCA CSA C22-2 Nr. 213 UKEX FCC 15. daļa A klase CCC Ex

Iepakošanas vienības

Pirmā iepakojuma vienības tips	PCE
Vienību skaits 1. iepakojumā	1
1. iepakojuma augstums	16,0 cm
1. iepakojuma platums	13,0 cm
1. iepakojuma garums	23,5 cm
1. iepakojuma svars	500,0 g
Otrā iepakojuma vienības tips	CAR
Vienību skaits 2. iepakojumā	2
2. iepakojuma augstums	300,0 cm
2. iepakojuma platums	30,0 cm
2. iepakojuma garums	40,0 cm
2. iepakojuma svars	1,441 kg

Līguma garantija

Garantija (mēnešos)	18

Environmental Data

Schneider Electric mērķis ir līdz 2050. gadam sasniegt nulles emisiju statusu, izmantojot piegādes ķēdes partnerību, zemākas ietekmes materiālus un cirkularitāti, izmantojot mūsu pašreizējo kampaņu "Use Better, Use Longer, Use Again", lai pagarinātu produktu kalpošanas laiku un to pārstrādājamību.

Environmental Data skaidrojums >

Kā mēs novērtējam produktu ilgtspēju >

Ietekme uz vidi

Kopējā dzīves cikla oglekļa pēda	**604 kg CO2 eq.**
Ražošanas posma oglekļa pēdas nospiedums [A1–A3]	**3 kg CO2 eq.**
Izplatīšanas posma oglekļa pēdas nospiedums [A4]	**0.1 kg CO2 eq.**
Uzstādīšanas posma oglekļa pēdas nospiedums [A5]	**0 kg CO2 eq.**
Lietošanas posma oglekļa pēdas nospiedums [B2, B3, B4, B6]	**600 kg CO2 eq.**
Dzīves cikla beigu posma oglekļa pēdas nospiedums [C1–C4]	**0.9 kg CO2 eq.**

Use Better

Materiāli un iepakojums

Iepakojums izgatavots no pārstrādāta kartona	**Jā**
Iepakojums bez plastmasas	**Nē**
ES RoHS direktīva	**Atbilst, Izmantojot Izņēmumu**
REACh regula	**Atsauce satur vielas virs noteiktās normas, kas rada ļoti lielas bažas**

Use Again

Pārsaiņošana un atkārtota ražošana

Pārstrādājamības potenciāls, %	**0**
Cirkularitātes profils	**Informācija par ekspluatācijas izbeigšanu**
Atgriešana	**Jā**

Dimensions Drawings

Dimensions

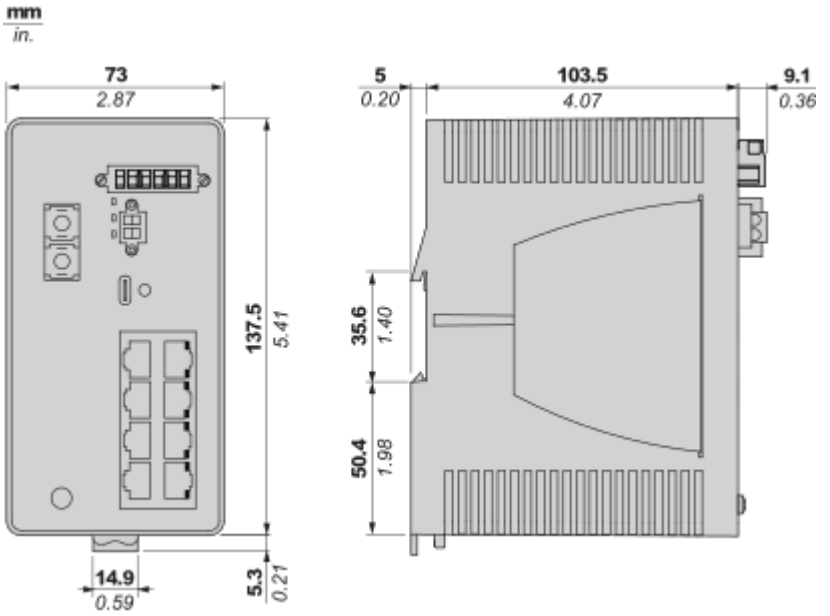

Image of product / Alternate images

Alternative





Produkta datu lapa MCSESM093F1CS0





Produkta datu lapa MCSESM093F1CS0



