# Produktdatenblatt

Spezifikationen



## Modicon Managed Switch, 8 Ports für Kupfer (8TX 10/100 Mbit/s) + 1 für Glasfaser Singlemode (1FX-SM 100 Mbit/s)

MCSESM093F1CS0

**EAN Code: 3606481463333**

## Hauptmerkmale

| | |
|---|---|
| **Baureihe** | Modicon-Vernetzung |
| **Produkt- oder Komponententyp** | Ethernet TCP/IP Managed Switches |
| **Kommunikationsprotokoll** | Ethernet TCP/IP<br>SSH<br>HTTP<br>HTTPS<br>SNMP<br>SFTP<br>SCP<br>LLDP<br>Telnet<br>SNTP<br>Modbus TCP<br>IEC 61850 MMS Server<br>OPC UA |
| **Ethernet-Anschluss** | 100BASE-FX - 1 Port(s) Glasfaser<br>10/100BASE-TX - 8 Port(s) Kupferkabel |
| **Maximale Anzahl von Schaltern in einer Kaskade** | Unbegrenzt |
| **Cybersicherheit** | Härtung<br>IP-basierte Port-Security<br>MAC-basierte Port-Security<br>Port-basierte Zugriffskontrolle<br>Rollenbasierte Zugriffskontrolle<br>RADIUS-Zuweisung<br>HTTPS<br>DoS-Abwehr<br>VLAN-basierte ACL<br>Autit Trail (logging)<br>SNMP-Logging<br>Pre-Login Banner<br>TACACS+ |

## Zusatzmerkmale

| | |
|---|---|
| **Integrierte Verbindungsart** | Duplex SC Glasfaser<br>RJ45 geschirmt Kupferkabel |
| **Übertragungsmedium** | Singlemode-Fiberoptik für Glasfaser<br>Twisted-Pair (geschirmt) CAT 5E Kabel für Kupferkabel |
| **Max. Kabelabstand zwischen den Geräten** | 100 m Kupferkabel |
| **Länge des Lichtleiters** | 30 km 9/125 µm |
| **Dämpfung** | 0…16 dB (9/125 µm) |
| **Ethernet-Service** | Konfiguration via Webserver<br>VLAN<br>Multicast-Filter<br>Datenfluss-Steuerung<br>IGMP-Snooping<br>SNMP-Traps und SYSLOG |

Bruttopreisliste für Deutschland zuzüglich Zuschläge, Frachtkosten und Mehrwertsteuer, gültig ab dem 1. Januar 2024. Irrtum und Änderungen vorbehalten. Es gelten die AGBs der Schneider Electric GmbH.

Haftungsausschluss: Diese Dokumentation dient nicht als Ersatz für die Beurteilung der Eignung oder Verlässlichkeit dieser Produkte für bestimmte Verwendungsbereiche des Benutzers und darf nicht zu diesem Zweck verwendet werden.

| | |
|---|---|
| **Kommunikationsdienst** | TFTP<br>QoS-Dienst (Quality of Service)<br>Port-Überwachung<br>Port-Spiegelung<br>Adress-Konflikt-Erkennung |
| **Diagnose-Laufzeit** | Meldekontakt<br>Selbsttest<br>MAC-Benachrichtigung<br>RSPAN<br>SFLOW |
| **Maximale Anzahl von Schaltern in einem Ring** | 50 |
| **Redundanz** | HiPER-Ring<br>RSTP<br>Link Aggregation<br>Link Backup<br>Redundante Netzwerkkopplung<br>MRP<br>Redundant coupling protocol<br>MSTP |
| **[UH,nom] Bemessungs-Betriebsspannung** | 12 - 24 V |
| **Versorgungsspannungsgrenzen** | 9,6…32 V DC SELV |
| **Leistungsaufnahme in W** | 7 W |
| **Elektrischer Anschluss** | Abnehmbarer Stecker 6-polig Netzteil |
| **Montagehalterung** | 35 mm symmetrische DIN-Schiene |
| **Beschriftung** | CE<br>CULus<br>RCM |
| **Funktion verfügbar** | Security-Status<br>Alarme (Traps)<br>Systeminformation<br>Bericht (Report) |
| **Lokale Signalisierung** | 1 zweifarbige LED (grün/gelb) für P1 P2 Stromversorgungen<br>1 zweifarbige LED (grün/rot) für Gerätestatus<br>1 zweifarbige LED (grün/gelb) für Speicherstick-Status<br>1 zweifarbige LED (grün/gelb) für Kanaldiagnose |
| **Alarmausgabe** | 1 spannungsloser Kontakt 1 A |
| **Alarmfunktion** | Netzgerätfehler<br>Datenverbindungsstatus<br>Switch-Fehler<br>Temperatur-Schwellenwert<br>Fehlende Redundanz im Ring<br>Externer Speicher entfernt<br>Externer Speicher entfernt |
| **Ethernet-Kabelsystem** | TF-Schalter |
| **MTBF Zuverlässigkeit** | 2957173 H |
| **Breite** | 73 mm |
| **Höhe** | 142,8 mm |
| **Tiefe** | 117,6 mm |
| **Produktgewicht** | 0,50 kg |

# Montage

| | |
|---|---|
| **Umgebungstemperatur bei Betrieb** | 0…60 °C |
| **Relative Luftfeuchtigkeit** | 1…95 % nicht kondensierend |
| **Schutzart (IP)** | IP30 |

| | |
|---|---|
| **Richtlinien** | 2014/35/EU - Niederspannungsrichtlinie<br>2014/30/EU - elektromagnetische Verträglichkeit |
| **Normen** | UL 61010-2-201<br>EN/IEC 61131-2<br>IEC 61850-3<br>IEC 62443-4-2<br>EN 50121-4 |
| **Produktzertifizierungen** | CE<br>UL<br>RCM<br>DNV<br>ATEX<br>EAC<br>UKCA<br>CSA C22-2 No 213<br>UKEX<br>FCC Teil 15 Klasse A<br>CCC Ex |

## Verpackungseinheiten

| | |
|---|---|
| **VPE 1 Art** | PCE |
| **Anzahl der Geräte pro Packung** | 1 |
| **VPE 1 Höhe** | 16,0 cm |
| **VPE 1 Breite** | 13,0 cm |
| **VPE 1 Länge** | 23,5 cm |
| **Verpackungsgewicht (Lbs)** | 500,0 g |
| **VPE 2 Art** | CAR |
| **VPE 2 Menge** | 2 |
| **VPE 2 Höhe** | 300,0 cm |
| **VPE 2 Breite** | 30,0 cm |
| **VPE 2 Länge** | 40,0 cm |
| **VPE 2 Gewicht** | 1,441 kg |

## Vertragliche Gewährleistung

| | |
|---|---|
| **Garantie (in Monaten)** | 18 |

## Environmental Data

Schneider Electric hat sich zum Ziel gesetzt, den Net Zero-Status bis 2050 durch Lieferkettenpartnerschaften, Materialien mit geringerer Auswirkung und Kreislaufbildung über unsere laufende Kampagne "Use Better, Use Longer, Use Again" zu erreichen, um die Lebensdauer und Recyclingfähigkeit der Produkte zu verlängern.

Erläuterung der Environmental Data >

Wie wir die Produktnachhaltigkeit bewerten >

### Umweltbilanz

| | |
|---|---|
| Total lifecycle Carbon footprint | **604 kg CO2 eq.** |
| $CO_2$-Fußabdruck der Herstellungsphase [A1 bis A3] | **3 kg CO2 eq.** |
| $CO_2$-Fußabdruck der Distributionsphase [A4] | **0.1 kg CO2 eq.** |
| $CO_2$-Fußabdruck der Installationsphase [A5] | **0 kg CO2 eq.** |
| $CO_2$-Fußabdruck der Nutzungsphase [B2, B3, B4, B6] | **600 kg CO2 eq.** |
| $CO_2$-Fußabdruck der End-of-Life-Phase [C1 bis C4] | **0.9 kg CO2 eq.** |

## Use Better

### Materialien und Verpackung

| | |
|---|---|
| Verpackung mit Recycling-Karton | **Ja** |
| Verpackung ohne Kunststoff | **Nein** |
| EU-RoHS-Richtlinie | **Freistellungskonform** |
| REACh-Verordnung | **Produkt beinhaltet besorgniserregende Stoffe (SVHC) über dem Schwellwert** |

## Use Again

### Reproduktion

| | |
|---|---|
| Recyclingfähigkeitspotential in % | **0** |
| Circular Econmomy-Eignung | **Entsorgungsinformationen** |
| Rücknahme | **Ja** |

Maßzeichnungen

**Abmessungen**

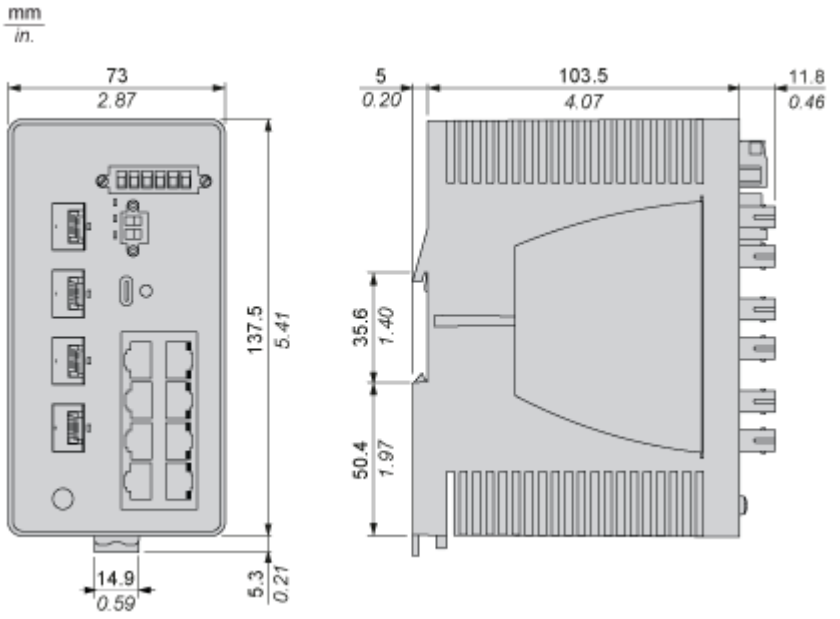

Image of product / Alternate images

**Alternative**








Schneider Electric
MCSESM093F1CS0
Modicon
EtherNet/IP




Schneider Electric
RELAY
Power
Status
EAM
Input
USB
Modicon Switch