Produkta datu lapa

Specifikācijas



Tīkla slēdzis, Modicon tīkls, standarta nepārvaldīts, 4 porti vara ar 1 portu daudzmodu optiskajai šķiedrai

MCSESU053F1CU0

Galvenā

Produktu klāsts	Modicon Networking
Produkta vai sastāvdaļas veids	Ethernet TCP/IP nepārvaldīts slēdzis
Komunikācijas porta protokols	Ethernet TCP/IP
Ethernet ports	10/100BASE-TX - 4 vara kabelis 100BASE-FX - 1 optiskā šķiedra
Maksimālais slēdžu skaits kaskādē	Neierobežots

Papildinošs

Integrēta savienojuma veids	ekranēts RJ45 vara kabelis duplekss SC optiskā šķiedra
Pārraides atbalsta līdzeklis	vītu ekranētu pāru kabelis CAT 5E priekš vara kabelis daudzmodu optiskā šķiedra priekš optiskā šķiedra
Maksimālais kabeļa attālums starp ierīcēm	100 m vara kabelis
Optiskās šķiedras garums	4 km 62,5/125 µm 5 km 50/125 µm
Vājināšanās	0…11 dB (62,2/125 µm) 0…8 dB (50/125 µm)
[Us] nominālais barošanas spriegums	12...24 V
Barošanas sprieguma ierobežojumi	9,6…32 V DC SELV
Enerģijas patēriņš W	2,4 W
Elektrības pieslēgums	noņemams savienotājs 3 veidi enerģijas padeve
Montāžas atbalsts	35 mm simetriska DIN sliede
Marķējums	CE UL RCM
Vietējā signalizācija	pie barošanas avots 1 LED (zaļš) pie datu pārraides ātrums (ETH LINK) 1 LED uz kanālu (dzeltens) pie saites statuss 1 divu krāsu LED (zaļa/dzeltena)
Ethernet kabeļu sistēma	TF slēdži
Platums	26 mm
Augstums	102 mm
Dziļums	79 mm
Neto svars	0,13 kg

Vide

Apkārtējā gaisa temperatūra darbībai	0…60 °C

Ir sasniegts maksimālais saīdzināmo produktu skaits. Lūdzu, atveriet sadaļu Saīdzināt produktus #SAITE# un izdzēsiet kādu produktu, lai turpinātu.

Relatīvais mitrums	10…95 % nekondensējošs
IP aizsardzības pakāpe	IP30
direktīvas	2014/35/ES - zemsprieguma direktīva 2014/30/ES - elektromagnētiskā saderība
Standarti	UL 61010-2-201 EN/IEC 61131-2
Produktu sertifikāti	CE UL RCM EAC UKCA

Iepakošanas vienības

Pirmā iepakojuma vienības tips	PCE
Vienību skaits 1. iepakojumā	1
1. iepakojuma augstums	6,200 cm
1. iepakojuma platums	16,300 cm
1. iepakojuma garums	24,000 cm
1. iepakojuma svars	267,000 g
Otrā iepakojuma vienības tips	S04
Vienību skaits 2. iepakojumā	20
2. iepakojuma augstums	30,000 cm
2. iepakojuma platums	40,000 cm
2. iepakojuma garums	60,000 cm
2. iepakojuma svars	6,281 kg

Līguma garantija

Garantija (mēnešos)	18

Environmental Data

Schneider Electric mērķis ir līdz 2050. gadam sasniegt nulles emisiju statusu, izmantojot piegādes ķēdes partnerību, zemākas ietekmes materiālus un cirkularitāti, izmantojot mūsu pašreizējo kampaņu "Use Better, Use Longer, Use Again", lai pagarinātu produktu kalpošanas laiku un to pārstrādājamību.

Environmental Data skaidrojums >

Kā mēs novērtējam produktu ilgtspēju >

Ietekme uz vidi

Kopējā dzīves cikla oglekļa pēda	**207 kg CO2 eq.**
Ražošanas posma oglekļa pēdas nospiedums [A1–A3]	**0.8 kg CO2 eq.**
Izplatīšanas posma oglekļa pēdas nospiedums [A4]	**0 kg CO2 eq.**
Uzstādīšanas posma oglekļa pēdas nospiedums [A5]	**0 kg CO2 eq.**
Lietošanas posma oglekļa pēdas nospiedums [B2, B3, B4, B6]	**206 kg CO2 eq.**
Dzīves cikla beigu posma oglekļa pēdas nospiedums [C1–C4]	**0.2 kg CO2 eq.**

Use Better

Materiāli un iepakojums

Iepakojums izgatavots no pārstrādāta kartona	**Jā**
Iepakojums bez plastmasas	**Nē**
ES RoHS direktīva	**Atbilst, Izmantojot Izņēmumu**
REACh regula	**Atsauce satur vielas virs noteiktās normas, kas rada ļoti lielas bažas**

Use Again

Pārsaiņošana un atkārtota ražošana

Pārstrādājamības potenciāls, %	**0**
Cirkularitātes profils	**Informācija par ekspluatācijas izbeigšanu**
Atgriešana	**Jā**

Dimensions Drawings

Dimensions

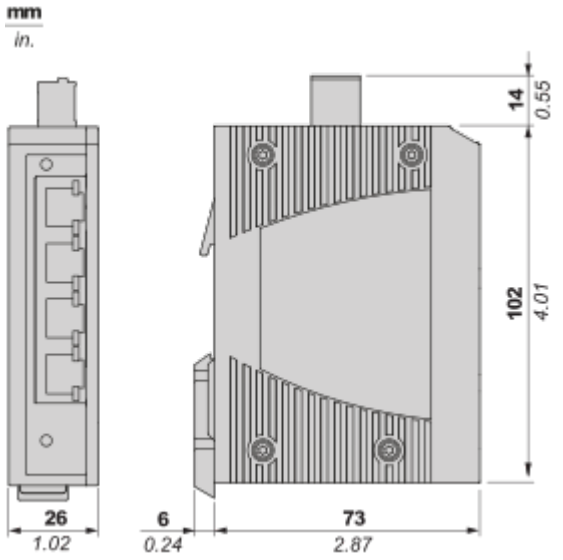

Image of product / Alternate images

Alternative





Produkta datu lapa MCSESU053F1CU0







