Produktdatenblatt

Spezifikationen



Display PC 4:3 12" Single Touch für HMIBM

HMIDM6421

Eingestellt am: 03.06.2025

Der Service wird eingestellt am: 30.04.2029

Nur über unseren Service verfügbar

EAN Code: 3606481245533

Hauptmerkmale

Baureihe	Harmony iPC
Klemmen-Typ	Touchscreen-Display
Produkt- oder Komponententyp	Flachbildschirm

Zusatzmerkmale

Sichtwinkel horizontal x vertikal	140 x 115°
Kontrastverhältnis	500:1
Auslöseeinheitstyp	2048 x 2048
Auflösung der Anzeige	1024 x 768 Pixel XGA
Displaytyp	LED Integriertes Farb-TFT-LCD Display
Leuchtdichte	300 cd/m²
Touch Panel	Resistiver, analoger Single-Touchscreen
Funktion verfügbar	Betrieb mit Wasser auf dem Bildschirm
Produktkompatibilität	Modular Box PC
Displaygröße	30,73 cm
Seitenverhältnis	4:3
Nennhilfsspannung [UH,nom]	24 V DC Netzteil 100 - 240 V AC Netzteil
Versorgungsspannungsgrenzen	18…36 V
Anzeigefarbe	16777216 Farben
Lokale Signalisierung	LED-Statusanzeige
Einschaltstrom	8,9 A
Breite	319,1 mm
Höhe	245,1 mm
Produktgewicht	2,3 kg

Montage

Normen	Klasse I Division 2 CSA C22.2 Nr. 213 CSA C22.2 No 142 UL 6110-2-201 Klasse I Division 2 ANSI/ISA 12-12-01
Verschmutzungsgrad	2

Bruttopreisliste für Deutschland zuzüglich Zuschläge, Frachtkosten und Mehrwertsteuer, gültig ab dem 1. Januar 2024. Irrtum und Änderungen vorbehalten. Es gelten die AGBs der Schneider Electric GmbH.

Haftungsausschluss: Diese Dokumentation dient nicht als Ersatz für die Beurteilung der Eignung oder Verlässlichkeit dieser Produkte für bestimmte Verwendungsbereiche des Benutzers und darf nicht zu diesem Zweck verwendet werden.

Produktzertifizierungen	CE C-Tick IEC-Ex EAC
Betriebshöhe	2.000 m
Schutzart (NEMA)	NEMA 4X
Umgebungstemperatur bei Betrieb	0…55 °C

Verpackungseinheiten

VPE 1 Art	PCE
Anzahl der Geräte pro Packung	1
VPE 1 Höhe	26,000 cm
VPE 1 Breite	45,000 cm
VPE 1 Länge	48,000 cm
Verpackungsgewicht (Lbs)	4,250 kg
VPE 2 Art	P12
VPE 2 Menge	6
VPE 2 Höhe	75,000 cm
VPE 2 Breite	80,000 cm
VPE 2 Länge	120,000 cm
VPE 2 Gewicht	39,000 kg

Vertragliche Gewährleistung

Garantie (in Monaten)	18

Environmental Data

Schneider Electric hat sich zum Ziel gesetzt, den Net Zero-Status bis 2050 durch Lieferkettenpartnerschaften, Materialien mit geringerer Auswirkung und Kreislaufbildung über unsere laufende Kampagne "Use Better, Use Longer, Use Again" zu erreichen, um die Lebensdauer und Recyclingfähigkeit der Produkte zu verlängern.

Erläuterung der Environmental Data >

Wie wir die Produktnachhaltigkeit bewerten >

Umweltbilanz

Total lifecycle Carbon footprint	**385 kg CO2 eq.**
CO_2-Fußabdruck der Herstellungsphase [A1 bis A3]	**68 kg CO2 eq.**
CO_2-Fußabdruck der Distributionsphase [A4]	**4 kg CO2 eq.**
CO_2-Fußabdruck der Installationsphase [A5]	**0.7 kg CO2 eq.**
CO_2-Fußabdruck der Nutzungsphase [B2, B3, B4, B6]	**303 kg CO2 eq.**
CO_2-Fußabdruck der End-of-Life-Phase [C1 bis C4]	**9 kg CO2 eq.**
Umweltproduktdeklaration	**Produktumweltprofil**

Use Better

Materialien und Verpackung

Durchschnittlicher Prozentsatz der ReponsibleSteel zertifizierten Metalle	**Only air and vacuum used for insulation / breaking, no F-gas including SF6**
Verpackung mit Recycling-Karton	**Ja**
Verpackung ohne Kunststoff	**Nein**
SCIP-Nummer	**5dc260f8-71ed-4cb7-a2e6-05d0987d6ab8**
EU-RoHS-Richtlinie	**Freistellungskonform**
REACh-Verordnung	**Produkt beinhaltet besorgniserregende Stoffe (SVHC) über dem Schwellwert**
Durchschnittlicher Prozentsatz der ReponsibleSteel zertifizierten Metalle	**Produkt enthält Halogene über den Grenzwerten**
PVC-frei	**Nein**
Silikonfrei	**Nein**

Use Again

Reproduktion

Recyclingfähigkeitspotential in %	**44**
Circular Econmomy-Eignung	**Entsorgungsinformationen**
Rücknahme	**Nein**
WEEE-Kennzeichnung	**Das Produkt muss entsprechend bestimmter Hinweise auf Märkten der Europäischen Union entsorgt werden und darf nicht in Haushaltsabfälle gelangen.**

Maßzeichnungen

Abmessungen der Anzeige

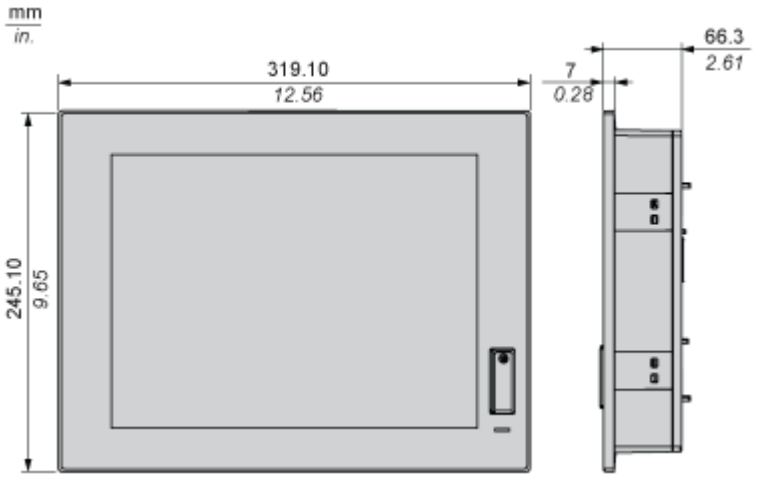

Montage und Abstand

Platzbedarf - Montage mit Anzeigeadapter HMNIDAD

Um eine ausreichende Luftzirkulation zu gewährleisten, montieren Sie den Anzeigeadapter so, dass oberhalb, unterhalb und seitlich die folgenden Abstände gegeben sind:

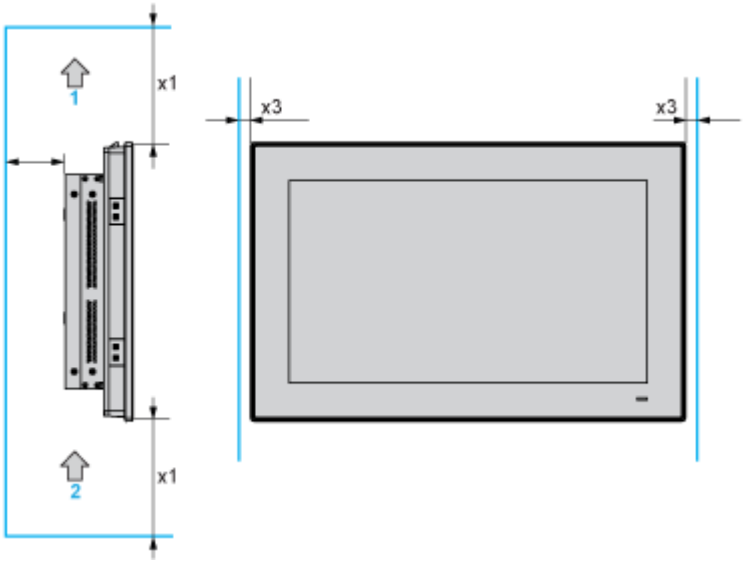

1: Luftauslass

2: Lufteinlass

x1 > 100 mm (3.93 in)

x2 > 50 mm (1.96 in)

x3 > 15 mm (0.59 in)

Platzbedarf - Montage mit Modulargehäuse PC HMIBM

Um eine ausreichende Luftzirkulation zu gewährleisten, montieren Sie die Anzeige so, dass oberhalb, unterhalb und seitlich die folgenden Abstände gegeben sind:

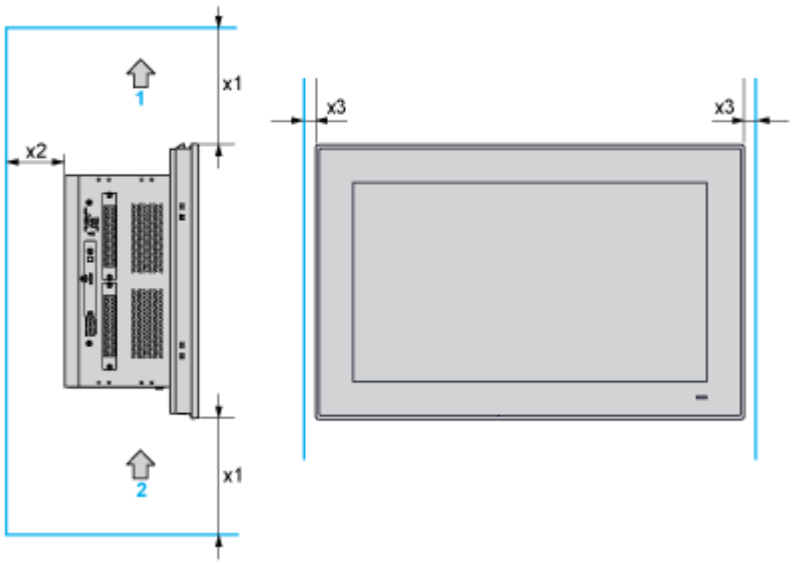

1: Luftauslass

2: Lufteinlass

x1 > 100 mm (3.93 in)

x2 > 50 mm (1.96 in)

x3 > 15 mm (0.59 in)

Ausrichtung bei der Montage

Die folgende Abbildung zeigt die zulässige Montageausrichtung für die Anzeige:

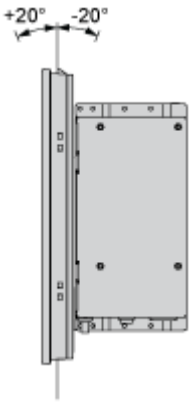

Abmessungen des Schalttafelausschnitts

Schneiden Sie für die Schaltschrankmontage die korrekte Ausschnittgröße in die Montageplatte nach dem Anschauungsmodell.

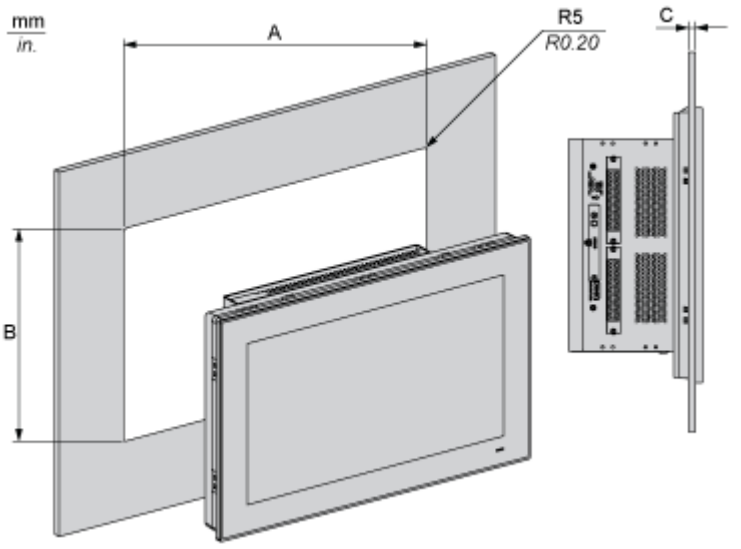

A		B		C		R	
mm	in.	mm	in.	mm	in.	mm	in.
301,5	11.87	227,5	8.85	2...4	0.08...0.16	5	0.20