Produkta datu lapa

Specifikācijas



plakans ekrāns, Harmony iPC, 12 collu plats displejs, multi-touch, modulāram kastes datoram

HMIDM6521

Paziņojuma datums par preces pārtraukšanu 2026. gada 25. jūn.

Servisa atbalsta beigu datums: 2029. gada 30. apr.

ierobežota pakalpojumu pārdošana

Galvenā

Produktu klāsts	Harmony iPC
Termināļa tips	Skārienekrāna displejs
Produkta vai sastāvdaļas veids	Plakans ekrāns

Papildinošs

Skata leņķis horizontāli x vertikāli	140 x 115°
Kontrasta attiecība	500:1
Skārienekrāna izšķirtspēja	2048 x 2048
Displeja izšķirtspēja	1280 x 800 pikseļi WXGA
Displeja veids	krāsu TFT LCD LED
Spilgtums	300 cd/m²
Skārienpanelis	vairāku pieskārienu projicētā kapacitātes tehnoloģija (PCT)
Pieejamā funkcija	Darboties ar ūdeni uz ekrāna
Produktu saderība	Modulārais kastes dators
Ekrāna izmērs	12,1 colla
Malu attiecība	16:9
[Us] nominālais barošanas spriegums	24 V DC barošanas avots 100...240 V AC barošanas avots
Barošanas sprieguma ierobežojumi	18…36 V
Ekrāna krāsa	16777216 krāsas
Vietējā signalizācija	Statusa LED
Ieplūdes strāva	8,9 A
Platums	488,3 mm
Augstums	309 mm
Neto svars	2,25 kg

Vide

Standarti	I klases 2.divīzija CSA C22.2 Nr. 213 CSA C22.2 Nr. 142 UL 6110-2-201 I klases 2.divīzija ANSI/ISA 12-12-01
Piesārņojuma pakāpe	2

Ir sasniegts maksimālais saīdzināmo produktu skaits. Lūdzu, atveriet sadaļu Salīdzināt produktus #SAITE# un izdzēsiet kādu produktu, lai turpinātu.

Produktu sertifikāti	IEC-Ex EAC CE C-Tick
Darbības augstums	2000 m
NEMA aizsardzības pakāpe	NEMA 4X
Apkārtējā gaisa temperatūra darbībai	0…55 °C

Iepakošanas vienības

Pirmā iepakojuma vienības tips	PCE
Vienību skaits 1. iepakojumā	1
1. iepakojuma augstums	26,000 cm
1. iepakojuma platums	45,000 cm
1. iepakojuma garums	48,000 cm
1. iepakojuma svars	3,960 kg
Otrā iepakojuma vienības tips	P12
Vienību skaits 2. iepakojumā	6
2. iepakojuma augstums	75,000 cm
2. iepakojuma platums	80,000 cm
2. iepakojuma garums	120,000 cm
2. iepakojuma svars	38,500 kg

Līguma garantija

Garantija (mēnešos)	18

Environmental Data

Schneider Electric mērķis ir līdz 2050. gadam sasniegt nulles emisiju statusu, izmantojot piegādes ķēdes partnerību, zemākas ietekmes materiālus un cirkularitāti, izmantojot mūsu pašreizējo kampaņu "Use Better, Use Longer, Use Again", lai pagarinātu produktu kalpošanas laiku un to pārstrādājamību.

Environmental Data skaidrojums >

Kā mēs novērtējam produktu ilgtspēju >

Ietekme uz vidi

Kopējā dzīves cikla oglekļa pēda	**383 kg CO2 eq.**
Ražošanas posma oglekļa pēdas nospiedums [A1–A3]	**66 kg CO2 eq.**
Izplatīšanas posma oglekļa pēdas nospiedums [A4]	**4 kg CO2 eq.**
Uzstādīšanas posma oglekļa pēdas nospiedums [A5]	**0.7 kg CO2 eq.**
Lietošanas posma oglekļa pēdas nospiedums [B2, B3, B4, B6]	**303 kg CO2 eq.**
Dzīves cikla beigu posma oglekļa pēdas nospiedums [C1–C4]	**9 kg CO2 eq.**
Vides informācijas publiskošana	**Produkta ietekme uz vidi**

Use Better

Materiāli un iepakojums

Nesatur F-gāzi	**Only air and vacuum used for insulation / breaking, no F-gas including SF6**
Iepakojums izgatavots no pārstrādāta kartona	**Jā**
Iepakojums bez plastmasas	**Nē**
SCIP numurs	**5dc260f8-71ed-4cb7-a2e6-05d0987d6ab8**
ES RoHS direktīva	**Atbilst, Izmantojot Izņēmumu**
REACh regula	**Atsauce satur vielas virs noteiktās normas, kas rada ļoti lielas bažas**
Halogēnus nesaturošs status	**Produkts satur halogēnus virs sliekšņiem**
Bez PVC	**Nē**
Bez silikona	**Nē**

Use Again

Pārsaiņošana un atkārtota ražošana

Pārstrādājamības potenciāls, %	**44**
Cirkularitātes profils	**Informācija par ekspluatācijas izbeigšanu**
Atgriešana	**No**
WEEE marķējums	**Eiropas Savienības tirgū no šī produkta ir jāatbrīvojas, ievērojot noteiktu atkritumu savākšanas kārtību, un produkts nedrīkst nonākt sadzīves atkritumu tvertnēs.**

Dimensions Drawings

Display Dimensions

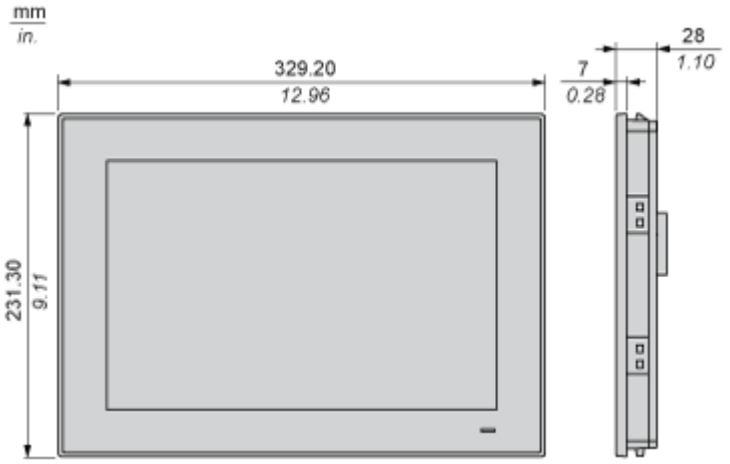

Mounting and Clearance

Spacing requirements - Mounted with Display adaptor HMIDAD

In order to provide sufficient air circulation, mount the Display Adapter so that the spacing above, below and on the sides of the unit is as follows:

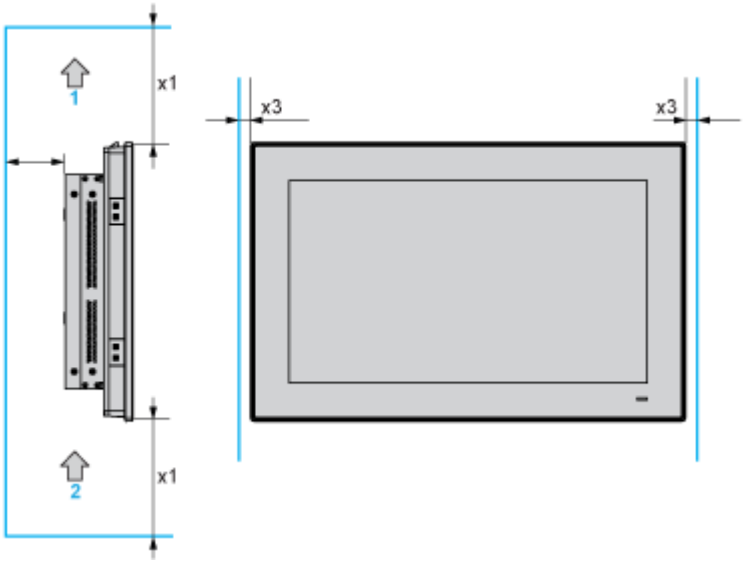

1 : Air out

2 : Air in

x1 > 100 mm (3.93 in)

x2 > 50 mm (1.96 in)

x3 > 15 mm (0.59 in)

Spacing Requirements - Mounted with Modular Box PC HMIBM

In order to provide sufficient air circulation, mount the display so that the spacing above, below and on the sides of the unit is as follows:

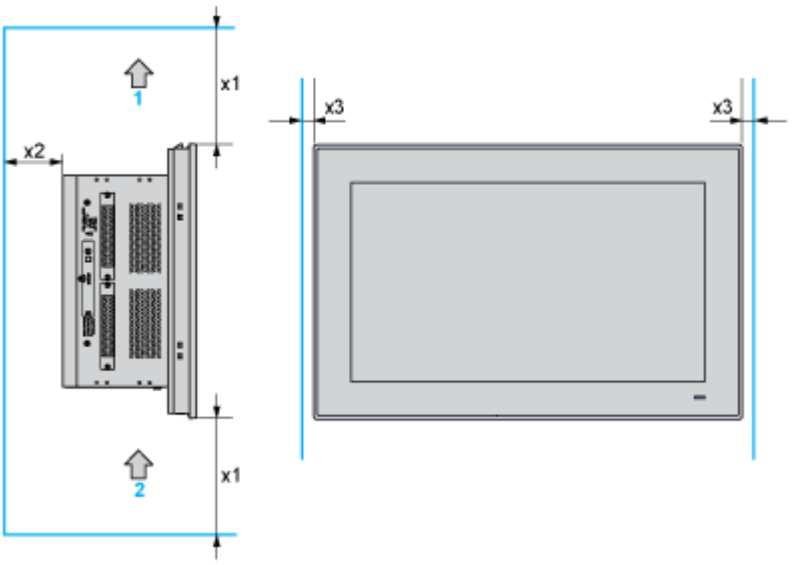

1 : Air out

2 : Air in

x1 > 100 mm (3.93 in)

x2 > 50 mm (1.96 in)

x3 > 15 mm (0.59 in)

Mounting Orientation

The following figure shows the allowed mounting orientation for the display:

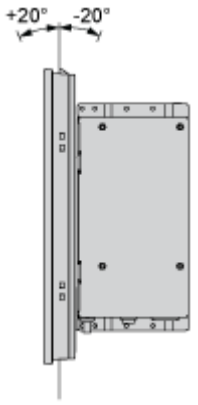

Panel Cut Dimensions

For cabinet installation, you need to cut the correctly sized opening in the installation panel according to the model of display.

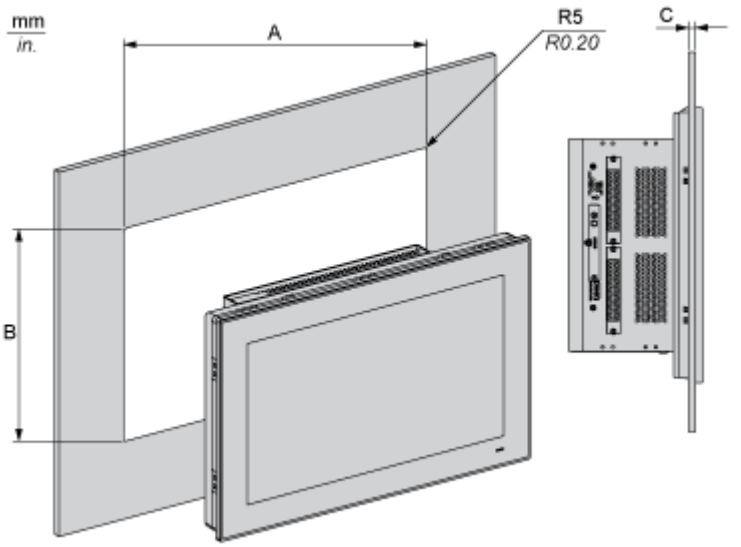

A		B		C		R	
mm	in.	mm	in.	mm	in.	mm	in.
310	12.2	221	8.7	2...6	0.08...0.24	5	0.20