Produktdatenblatt

Spezifikationen



Display PC W19" Multitouch für HMIBM

HMIDM9521

Eingestellt am: 03.06.2025

Der Service wird eingestellt am: 30.04.2029

Nur über unseren Service verfügbar

EAN Code: 3606480853685

Hauptmerkmale

Baureihe	Harmony iPC
Klemmen-Typ	Touchscreen-Display
Produkt- oder Komponententyp	Flachbildschirm

Zusatzmerkmale

Sichtwinkel horizontal x vertikal	150 x 140°
Kontrastverhältnis	500:1
Auslöseeinheitstyp	4096 x 4096
Auflösung der Anzeige	1366 x 768 Pixel WHD FWXGA
Displaytyp	Integriertes Farb-TFT-LCD Display LED
Leuchtdichte	300 cd/m²
Touch Panel	Multi-Touch, projiziert-kapazitive Technologie (PCT)
Funktion verfügbar	Betrieb mit Wasser auf dem Bildschirm
Produktkompatibilität	Modular Box PC
Displaygröße	18,5 inch
Seitenverhältnis	16:9
Nennhilfsspannung [UH,nom]	24 V DC Netzteil 100 - 240 V AC Netzteil
Versorgungsspannungsgrenzen	18…36 V
Anzeigefarbe	16777216 Farben
Pixelauflösung	1366 x 768
Lokale Signalisierung	LED-Statusanzeige
Einschaltstrom	8,9 A
Breite	488,3 mm
Höhe	309 mm
Produktgewicht	5,2 kg

Montage

Normen	UL 60950 CSA C22.2 Nr. 60950
Verschmutzungsgrad	2

Bruttopreisliste für Deutschland zuzüglich Zuschläge, Frachtkosten und Mehrwertsteuer, gültig ab dem 1. Januar 2024. Irrtum und Änderungen vorbehalten. Es gelten die AGBs der Schneider Electric GmbH.

Haftungsausschluss: Diese Dokumentation dient nicht als Ersatz für die Beurteilung der Eignung oder Verlässlichkeit dieser Produkte für bestimmte Verwendungsbereiche des Benutzers und darf nicht zu diesem Zweck verwendet werden.

Produktzertifizierungen	EAC C-Tick CCC
Betriebshöhe	2.000 m
Schutzart (NEMA)	NEMA 4X
Umgebungstemperatur bei Betrieb	0…55 °C

Verpackungseinheiten

VPE 1 Art	PCE
Anzahl der Geräte pro Packung	1
VPE 1 Höhe	23,5 cm
VPE 1 Breite	61,5 cm
VPE 1 Länge	74,2 cm
Verpackungsgewicht (Lbs)	5,2 kg

Vertragliche Gewährleistung

Garantie (in Monaten)	18

Environmental Data

Schneider Electric hat sich zum Ziel gesetzt, den Net Zero-Status bis 2050 durch Lieferkettenpartnerschaften, Materialien mit geringerer Auswirkung und Kreislaufbildung über unsere laufende Kampagne "Use Better, Use Longer, Use Again" zu erreichen, um die Lebensdauer und Recyclingfähigkeit der Produkte zu verlängern.

Erläuterung der Environmental Data >

Wie wir die Produktnachhaltigkeit bewerten >

Umweltbilanz

Total lifecycle Carbon footprint	**1 261 kg CO2 eq.**
CO_2-Fußabdruck der Herstellungsphase [A1 bis A3]	**297 kg CO2 eq.**
CO_2-Fußabdruck der Distributionsphase [A4]	**2 kg CO2 eq.**
CO_2-Fußabdruck der Installationsphase [A5]	**2 kg CO2 eq.**
CO_2-Fußabdruck der Nutzungsphase [B2, B3, B4, B6]	**955 kg CO2 eq.**
CO_2-Fußabdruck der End-of-Life-Phase [C1 bis C4]	**5 kg CO2 eq.**
Umweltproduktdeklaration	**Produktumweltprofil**

Use Better

Materialien und Verpackung

Durchschnittlicher Prozentsatz der ReponsibleSteel zertifizierten Metalle	**Only air and vacuum used for insulation / breaking, no F-gas including SF6**
Verpackung mit Recycling-Karton	**Ja**
Verpackung ohne Kunststoff	**Nein**
SCIP-Nummer	**5dc260f8-71ed-4cb7-a2e6-05d0987d6ab8**
EU-RoHS-Richtlinie	**Freistellungskonform**
REACh-Verordnung	**Produkt beinhaltet besorgniserregende Stoffe (SVHC) über dem Schwellwert**
Durchschnittlicher Prozentsatz der ReponsibleSteel zertifizierten Metalle	**Produkt enthält Halogene über den Grenzwerten**
PVC-frei	**Nein**
Silikonfrei	**Nein**

Use Again

Reproduktion

Recyclingfähigkeitspotential in %	**39**
Circular Econmomy-Eignung	**Entsorgungsinformationen**
Rücknahme	**Nein**
WEEE-Kennzeichnung	**Das Produkt muss entsprechend bestimmter Hinweise auf Märkten der Europäischen Union entsorgt werden und darf nicht in Haushaltsabfälle gelangen.**

Maßzeichnungen

Abmessungen

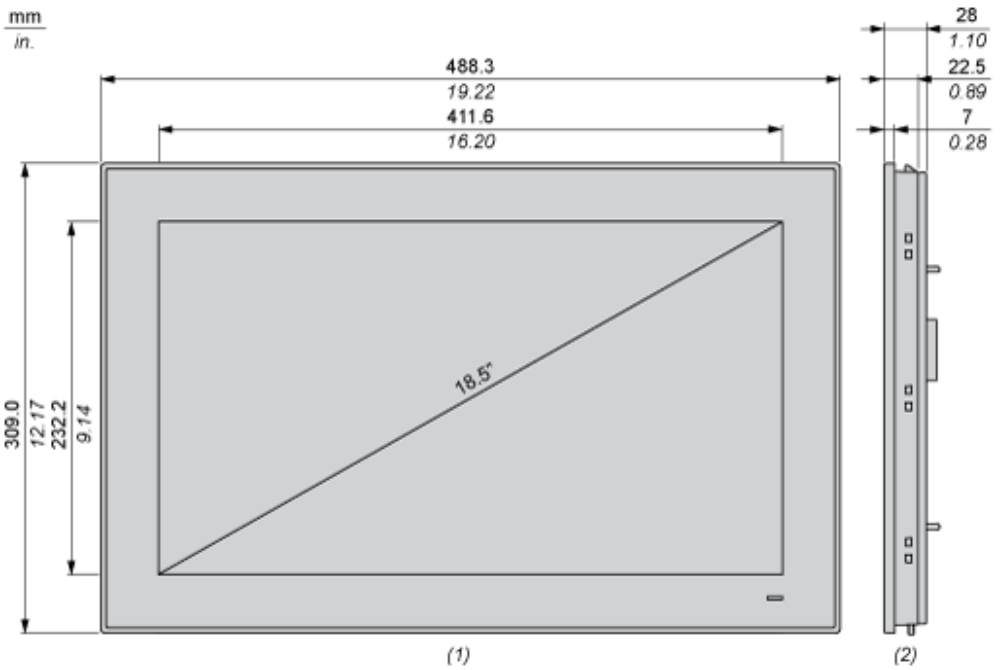

(1) Frontansicht

(2) Rechtsseitige Ansicht

Montage und Abstand

Platzbedarf

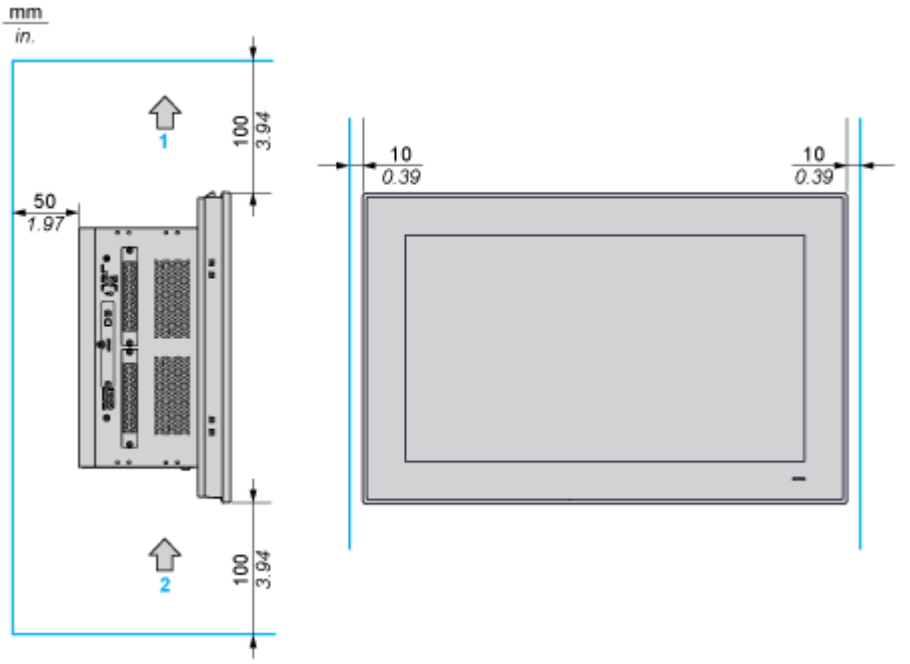

1: Luftauslass

2: Lufteinlass

Ausrichtung bei der Montage

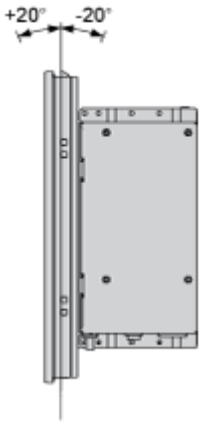

Abmessungen des Schalttafelausschnitts

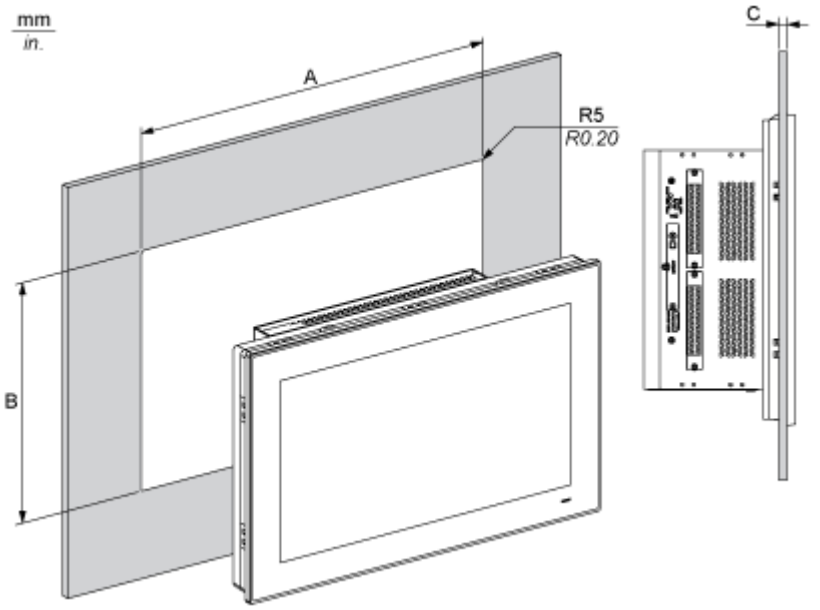

A		B		C		R	
mm	in.	mm	in.	mm	in.	mm	in.
479,3	18.87	300,3	11.82	2...6	0.08...0.23	5	0.20