Produktdatenblatt

Spezifikationen



Display PC W22" Multitouch für HMIBM

HMIDMA521

Eingestellt am: 03.06.2025

Der Service wird eingestellt am: 30.04.2029

Nur über unseren Service verfügbar

EAN Code: 3606480853692

Hauptmerkmale

Baureihe	Harmony iPC
Klemmen-Typ	Touchscreen-Display
Produkt- oder Komponententyp	Flachbildschirm

Zusatzmerkmale

Sichtwinkel horizontal x vertikal	150 x 150°
Kontrastverhältnis	500:1
Auslöseeinheitstyp	4096 x 4096
Auflösung der Anzeige	1920 x 1080 pixels full HD
Displaytyp	LED Integriertes Farb-TFT-LCD Display
Leuchtdichte	300 cd/m²
Touch Panel	Multi-Touch, projiziert-kapazitive Technologie (PCT)
Funktion verfügbar	Betrieb mit Wasser auf dem Bildschirm
Produktkompatibilität	Modular Box PC
Displaygröße	21,5 inch
Seitenverhältnis	16:9
Nennhilfsspannung [UH,nom]	24 V DC Netzteil 100 - 240 V AC Netzteil
Versorgungsspannungsgrenzen	18…36 V
Anzeigefarbe	16777216 Farben
Pixelauflösung	1024 x 1024
Lokale Signalisierung	LED-Statusanzeige
Einschaltstrom	8,9 A
Breite	558,4 mm
Höhe	349,8 mm
Produktgewicht	6,6 kg

Montage

Normen	UL 60950 CSA C22.2 Nr. 60950
Verschmutzungsgrad	2

Bruttopreisliste für Deutschland zuzüglich Zuschläge, Frachtkosten und Mehrwertsteuer, gültig ab dem 1. Januar 2024. Irrtum und Änderungen vorbehalten. Es gelten die AGBs der Schneider Electric GmbH.

Haftungsausschluss: Diese Dokumentation dient nicht als Ersatz für die Beurteilung der Eignung oder Verlässlichkeit dieser Produkte für bestimmte Verwendungsbereiche des Benutzers und darf nicht zu diesem Zweck verwendet werden.

Produktzertifizierungen	CCC C-Tick EAC
Betriebshöhe	2.000 m
Schutzart (NEMA)	NEMA 4X
Umgebungstemperatur bei Betrieb	0…55 °C

Verpackungseinheiten

VPE 1 Art	PCE
Anzahl der Geräte pro Packung	1
VPE 1 Höhe	2,8 cm
VPE 1 Breite	35,0 cm
VPE 1 Länge	55,8 cm
Verpackungsgewicht (Lbs)	6,6 kg

Vertragliche Gewährleistung

Garantie (in Monaten)	18

Environmental Data

Schneider Electric hat sich zum Ziel gesetzt, den Net Zero-Status bis 2050 durch Lieferkettenpartnerschaften, Materialien mit geringerer Auswirkung und Kreislaufbildung über unsere laufende Kampagne "Use Better, Use Longer, Use Again" zu erreichen, um die Lebensdauer und Recyclingfähigkeit der Produkte zu verlängern.

Erläuterung der Environmental Data >

Wie wir die Produktnachhaltigkeit bewerten >

Umweltbilanz

Total lifecycle Carbon footprint	**1 408 kg CO2 eq.**
CO_2-Fußabdruck der Herstellungsphase [A1 bis A3]	**376 kg CO2 eq.**
CO_2-Fußabdruck der Distributionsphase [A4]	**2 kg CO2 eq.**
CO_2-Fußabdruck der Installationsphase [A5]	**3 kg CO2 eq.**
CO_2-Fußabdruck der Nutzungsphase [B2, B3, B4, B6]	**1 020 kg CO2 eq.**
CO_2-Fußabdruck der End-of-Life-Phase [C1 bis C4]	**6 kg CO2 eq.**
Umweltproduktdeklaration	**Produktumweltprofil**

Use Better

Materialien und Verpackung

Durchschnittlicher Prozentsatz der ReponsibleSteel zertifizierten Metalle	**Only air and vacuum used for insulation / breaking, no F-gas including SF6**
Verpackung mit Recycling-Karton	**Ja**
Verpackung ohne Kunststoff	**Nein**
SCIP-Nummer	**5dc260f8-71ed-4cb7-a2e6-05d0987d6ab8**
EU-RoHS-Richtlinie	**Freistellungskonform**
REACh-Verordnung	**Produkt beinhaltet besorgniserregende Stoffe (SVHC) über dem Schwellwert**
Durchschnittlicher Prozentsatz der ReponsibleSteel zertifizierten Metalle	**Produkt enthält Halogene über den Grenzwerten**
PVC-frei	**Nein**
Silikonfrei	**Nein**

Use Again

Reproduktion

Recyclingfähigkeitspotential in %	**39**
Circular Econmomy-Eignung	**Entsorgungsinformationen**
Rücknahme	**Nein**
WEEE-Kennzeichnung	**Das Produkt muss entsprechend bestimmter Hinweise auf Märkten der Europäischen Union entsorgt werden und darf nicht in Haushaltsabfälle gelangen.**

Maßzeichnungen

Abmessungen

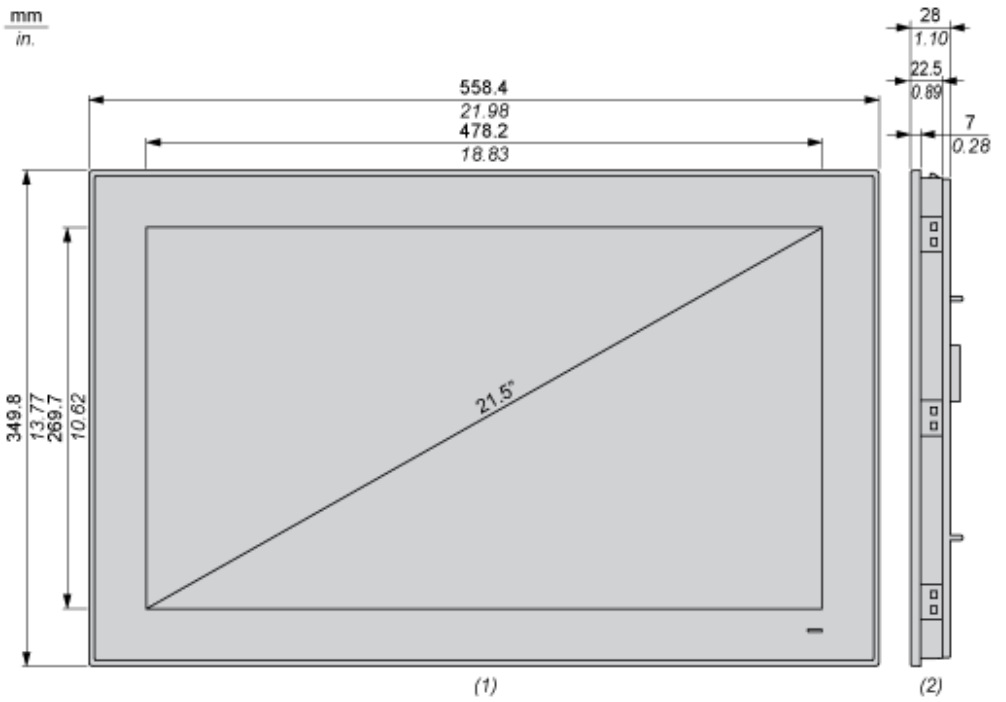

(1) Frontansicht

(2) Rechtsseitige Ansicht

Montage und Abstand

Platzbedarf

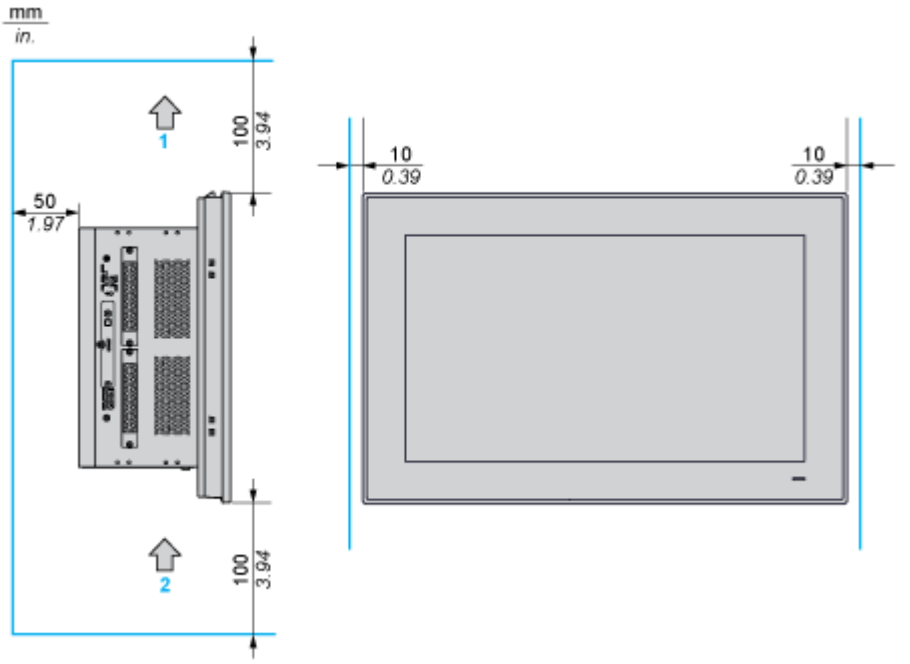

1: Luftauslass

2: Lufteinlass

Ausrichtung bei der Montage

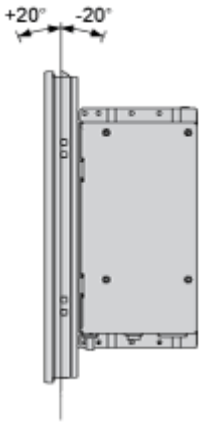

Abmessungen des Schalttafelausschnitts

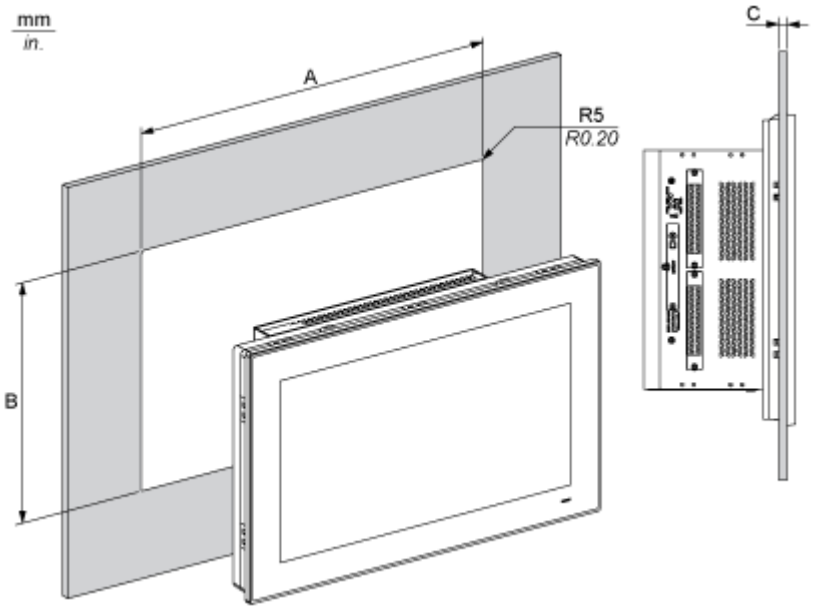

A		B		C		R	
mm	in.	mm	in.	mm	in.	mm	in.
550,3	21.66	341,8	13.45	2...6	0.08...0.23	5	0.20