Produkta datu lapa

Specifikācijas



plakans ekrāns, Harmony iPC, 22 collu plats displejs, multi-touch, modulāram kastes datoram

HMIDMA521

Paziņojuma datums par preces pārtraukšanu 2026. gada 25. jūn.

Servisa atbalsta beigu datums: 2029. gada 30. apr.

ierobežota pakalpojumu pārdošana

Galvenā

Produktu klāsts	Harmony iPC
Termināļa tips	Skārienekrāna displejs
Produkta vai sastāvdaļas veids	Plakans ekrāns

Papildinošs

Skata leņķis horizontāli x vertikāli	150 x 150°
Kontrasta attiecība	500:1
Skārienekrāna izšķirtspēja	4096 x 4096
Displeja izšķirtspēja	1920x1080 pikseļi Full HD
Displeja veids	LED krāsu TFT LCD
Spilgtums	300 cd/m²
Skārienpanelis	vairāku pieskārienu projicētā kapacitātes tehnoloģija (PCT)
Pieejamā funkcija	Darboties ar ūdeni uz ekrāna
Produktu saderība	Modulārais kastes dators
Ekrāna izmērs	21,5 collas
Malu attiecība	16:9
[Us] nominālais barošanas spriegums	24 V DC barošanas avots 100...240 V AC barošanas avots
Barošanas sprieguma ierobežojumi	18…36 V
Ekrāna krāsa	16777216 krāsas
Pikseļu izšķirtspēja	1024 x 1024
Vietējā signalizācija	Statusa LED
Ieplūdes strāva	8,9 A
Platums	558,4 mm
Augstums	349,8 mm
Neto svars	6,6 kg

Vide

Standarti	UL 60950 CSA C22.2 Nr. 60950
Piesārņojuma pakāpe	2

Ir sasniegts maksimālais saīdzināmo produktu skaits. Lūdzu, atveriet sadaļu Salīdzināt produktus #SAITE# un izdzēsiet kādu produktu, lai turpinātu.

Produktu sertifikāti	CCC C-Tick EAC
Darbības augstums	2000 m
NEMA aizsardzības pakāpe	NEMA 4X
Apkārtējā gaisa temperatūra darbībai	0…55 °C

Iepakošanas vienības

Pirmā iepakojuma vienības tips	PCE
Vienību skaits 1. iepakojumā	1
1. iepakojuma augstums	2,8 cm
1. iepakojuma platums	35,0 cm
1. iepakojuma garums	55,8 cm
1. iepakojuma svars	6,6 kg

Līguma garantija

Garantija (mēnešos)	18

Environmental Data

Schneider Electric mērķis ir līdz 2050. gadam sasniegt nulles emisiju statusu, izmantojot piegādes ķēdes partnerību, zemākas ietekmes materiālus un cirkularitāti, izmantojot mūsu pašreizējo kampaņu "Use Better, Use Longer, Use Again", lai pagarinātu produktu kalpošanas laiku un to pārstrādājamību.

Environmental Data skaidrojums >

Kā mēs novērtējam produktu ilgtspēju >

Ietekme uz vidi

Kopējā dzīves cikla oglekļa pēda	**1 408 kg CO2 eq.**
Ražošanas posma oglekļa pēdas nospiedums [A1–A3]	**376 kg CO2 eq.**
Izplatīšanas posma oglekļa pēdas nospiedums [A4]	**2 kg CO2 eq.**
Uzstādīšanas posma oglekļa pēdas nospiedums [A5]	**3 kg CO2 eq.**
Lietošanas posma oglekļa pēdas nospiedums [B2, B3, B4, B6]	**1 020 kg CO2 eq.**
Dzīves cikla beigu posma oglekļa pēdas nospiedums [C1–C4]	**6 kg CO2 eq.**
Vides informācijas publiskošana	**Produkta ietekme uz vidi**

Use Better

Materiāli un iepakojums

Nesatur F-gāzi	**Only air and vacuum used for insulation / breaking, no F-gas including SF6**
Iepakojums izgatavots no pārstrādāta kartona	**Jā**
Iepakojums bez plastmasas	**Nē**
SCIP numurs	**5dc260f8-71ed-4cb7-a2e6-05d0987d6ab8**
ES RoHS direktīva	**Atbilst, Izmantojot Izņēmumu**
REACh regula	**Atsauce satur vielas virs noteiktās normas, kas rada ļoti lielas bažas**
Halogēnus nesaturošs status	**Produkts satur halogēnus virs sliekšņiem**
Bez PVC	**Nē**
Bez silikona	**Nē**

Use Again

Pārsaiņošana un atkārtota ražošana

Pārstrādājamības potenciāls, %	**39**
Cirkularitātes profils	**Informācija par ekspluatācijas izbeigšanu**
Atgriešana	**No**
WEEE marķējums	**Eiropas Savienības tirgū no šī produkta ir jāatbrīvojas, ievērojot noteiktu atkritumu savākšanas kārtību, un produkts nedrīkst nonākt sadzīves atkritumu tvertnēs.**

Dimensions Drawings

Dimensions

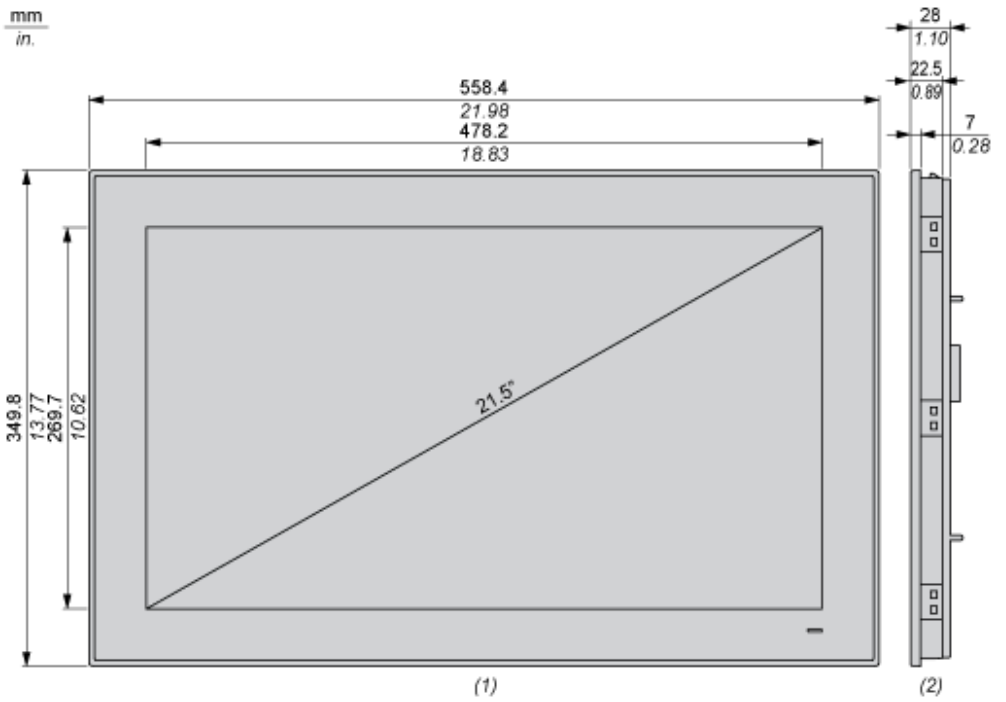

(1) Front view

(2) Right view

Mounting and Clearance

Spacing Requirements

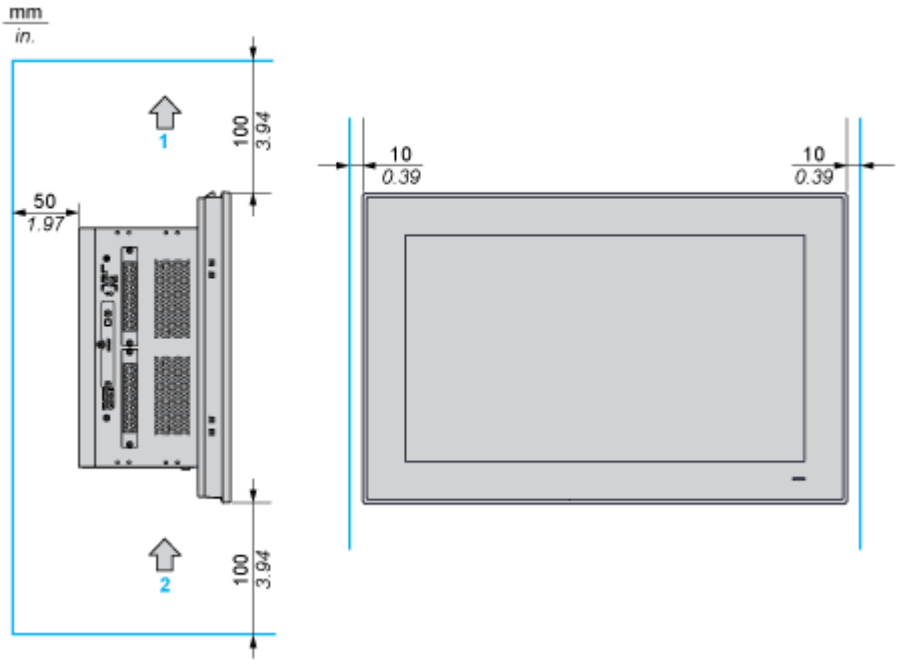

1 : Air out

2 : Air in

Mounting Orientation

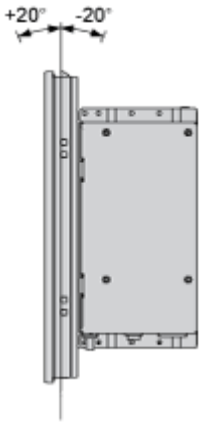

Panel Cut Dimensions

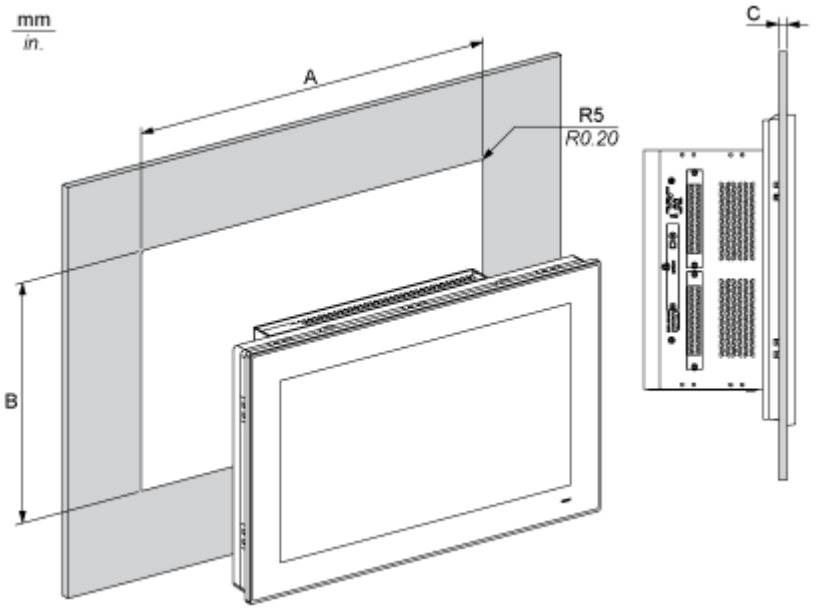

A		B		C		R	
mm	in.	mm	in.	mm	in.	mm	in.
550.3	21.66	341.8	13.45	2...6	0.08...0.23	5	0.20