Produkta datu lapa

Specifikācijas



Modulārais kastes dators, Harmony iPC, IIoT Edge 4 GB M.2 DC Windows TPM

HMIBMOMA5DD1E01

Ierobežota pakalpojumu pārdošana

Paziņojuma datums par preces pārtraukšanu 2026. gada 25. jūn.

Servisa atbalsta beigu datums: 2029. gada 30. apr.

Galvenā

Produktu klāsts	Harmony iPC
Ierīces īsais nosaukums	Optimizēts modulārais BOX dators
Produkta vai sastāvdaļas veids	Moduļu kastes dators
Diapazona saderība	IDisplay Modulārais displejs HMIDM
Piederumu / atsevišķas daļas galamērķis	PC panelis ieslēgts HMIDM modulārais displejs
Programmatūras pakotne	Node-RED un sistēmas mezgli atjaunot IIoT elektroinstalācija Operētājsistēmas atjaunošana McAfee baltais saraksts uzstādītājs kiberdrošība licence nav iekļauta EcoStruxture droša savienojuma padomnieks gada abonements kiberdrošība licence nav iekļauta EcoStruxure Operator Terminal Expert darbības laiks HMI licence nav iekļauta EcoStruxure mašīnas SCADA eksperts darbības laiks HMI/SCADA tikai konfigurētajā piedāvājumā EcoStruxure paplašinātais operatora padomnieks serveris paplašinātais operators licence nav iekļauta

Papildinošs

Montāžas vieta	Grāmatu montāža Plakans stiprinājums Sienas stiprinājums
Atmiņas apraksts	4 GB RAM DDR3 iekšējais (nav paplašināms)
Bezmaksas sloti	1 M.2 SSD
Paplašināšanai pieejamo slotu skaits	1,0 priekš mini PCI Express
Displeja izšķirtspēja	3200x2000 pikseļi pie 60 Hz
Watchdog taimeris	1…255 ms
Elektrības pieslēgums	skrūvju savienotājs , savienotāja veids: pin , 1 veids , ķēdes pielietojums: zeme - atrašanās vieta: apakšā savienotājs , savienotāja veids: SMA , 3 veidi - atrašanās vieta: augšpusē
Kibernodrošināta sāknēšana	Drošas paroles sāknēšanas UEFI
[Us] nominālais barošanas spriegums	24 V DC barošanas avots 100...240 V AC barošanas avots
Barošanas sprieguma ierobežojumi	9,6…28,8 V
Kontroles veids	IESLĒGŠANAS/IZSLĒGŠANAS poga
Galvenais veids	Optimizēts
Slotu skaits	1 mini PCI Express pilna izmēra
Dzesēšanas veids	bez ventilatora

Ir sasniegts maksimālais salīdzināmo produktu skaits. Lūdzu, atveriet sadaļu Salīdzināt produktus #SAITE# un izdzēsiet kādu produktu, lai turpinātu.

Ieplūdes strāva	2,03 A
Platums	187 mm
Augstums	150 mm
Neto svars	1,25 kg

Vide

Vides raksturojums	bīstamā vietā ar papildu adapteri HMIYMMAC1
Standarti	A klase 1 grupa IEC 55011 IEC 61000-6-4 IEC 61131-2 FCC 15. daļa UL 61010
Kvalitātes zīmes	CE
direktīvas	2004/108/EK – elektromagnētiskā saderība 2006/95/EK – zemsprieguma direktīva
Produktu sertifikāti	CE cULus cULus CSA 22-2 Nr. 142 cULus HazLoc Class I Division 2 ANSI/ISA 12-12-01 cULus HazLoc I klases 2. nodaļa CSA 22-2 Nr. 213 ATEX CCC RCM IEC Ex bīstamās vietas 3GD zona 2/22 EAC
Darbības augstums	2000 m atbilst IEC 60664-1
Apkārtējā gaisa temperatūra darbībai	0…55 °C (pēc noklusējuma) atbilst IEC 60068-2-2 0…55 °C plakans stiprinājums

Iepakošanas vienības

Pirmā iepakojuma vienības tips	PCE
Vienību skaits 1. iepakojumā	1
1. iepakojuma augstums	15,000 cm
1. iepakojuma platums	23,400 cm
1. iepakojuma garums	38,000 cm
1. iepakojuma svars	1,934 kg
Otrā iepakojuma vienības tips	S04
Vienību skaits 2. iepakojumā	3
2. iepakojuma augstums	30,000 cm
2. iepakojuma platums	40,000 cm
2. iepakojuma garums	60,000 cm
2. iepakojuma svars	6,702 kg

Līguma garantija

Garantija (mēnešos)	18

Environmental Data

Schneider Electric mērķis ir līdz 2050. gadam sasniegt nulles emisiju statusu, izmantojot piegādes ķēdes partnerību, zemākas ietekmes materiālus un cirkularitāti, izmantojot mūsu pašreizējo kampaņu "Use Better, Use Longer, Use Again", lai pagarinātu produktu kalpošanas laiku un to pārstrādājamību.

Environmental Data skaidrojums >

Kā mēs novērtējam produktu ilgtspēju >

Ietekme uz vidi

Kopējā dzīves cikla oglekļa pēda	**1 211 kg CO2 eq.**
Ražošanas posma oglekļa pēdas nospiedums [A1–A3]	**115 kg CO2 eq.**
Izplatīšanas posma oglekļa pēdas nospiedums [A4]	**0.4 kg CO2 eq.**
Uzstādīšanas posma oglekļa pēdas nospiedums [A5]	**0.2 kg CO2 eq.**
Lietošanas posma oglekļa pēdas nospiedums [B2, B3, B4, B6]	**1 093 kg CO2 eq.**
Dzīves cikla beigu posma oglekļa pēdas nospiedums [C1–C4]	**2 kg CO2 eq.**
Vides informācijas publiskošana	**Produkta ietekme uz vidi**

Use Better

Materiāli un iepakojums

Nesatur F-gāzi	**Only air and vacuum used for insulation / breaking, no F-gas including SF6**
Iepakojums izgatavots no pārstrādāta kartona	**Jā**
Iepakojums bez plastmasas	**Nē**
SCIP numurs	**3fe7d895-f8a3-452a-ad75-1d17e7e6e6eb**
ES RoHS direktīva	**Atbilst, Izmantojot Izņēmumu**
REACh regula	**Atsauce satur vielas virs noteiktās normas, kas rada ļoti lielas bažas**
Halogēnus nesaturošs status	**Produkts satur halogēnus virs sliekšņiem**
Bez PVC	**Nē**
Bez silikona	**Nē**

Use Again

Pārsaiņošana un atkārtota ražošana

Pārstrādājamības potenciāls, %	**48**
Cirkularitātes profils	**Informācija par ekspluatācijas izbeigšanu**
Noņemams akumulators	**Nomaiņu var veikt lietotājs**
Atgriešana	**No**
WEEE marķējums	**Eiropas Savienības tirgū no šī produkta ir jāatbrīvojas, ievērojot noteiktu atkritumu savākšanas kārtību, un produkts nedrīkst nonākt sadzīves atkritumu tvertnēs.**

Dimensions Drawings

Dimensions

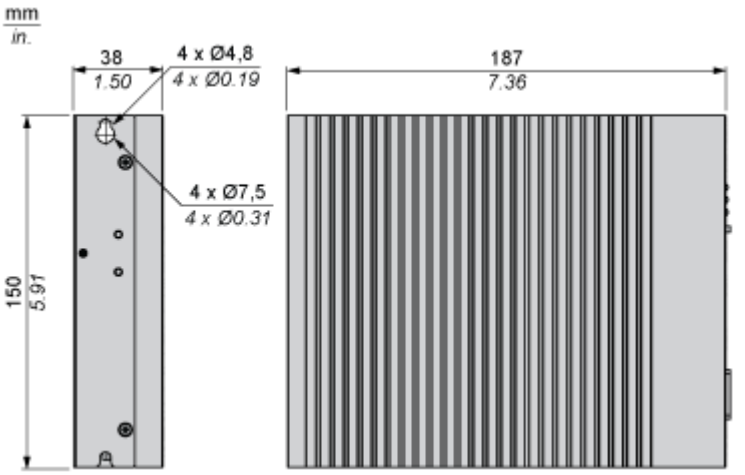

Mounting and Clearance

Spacing Requirements

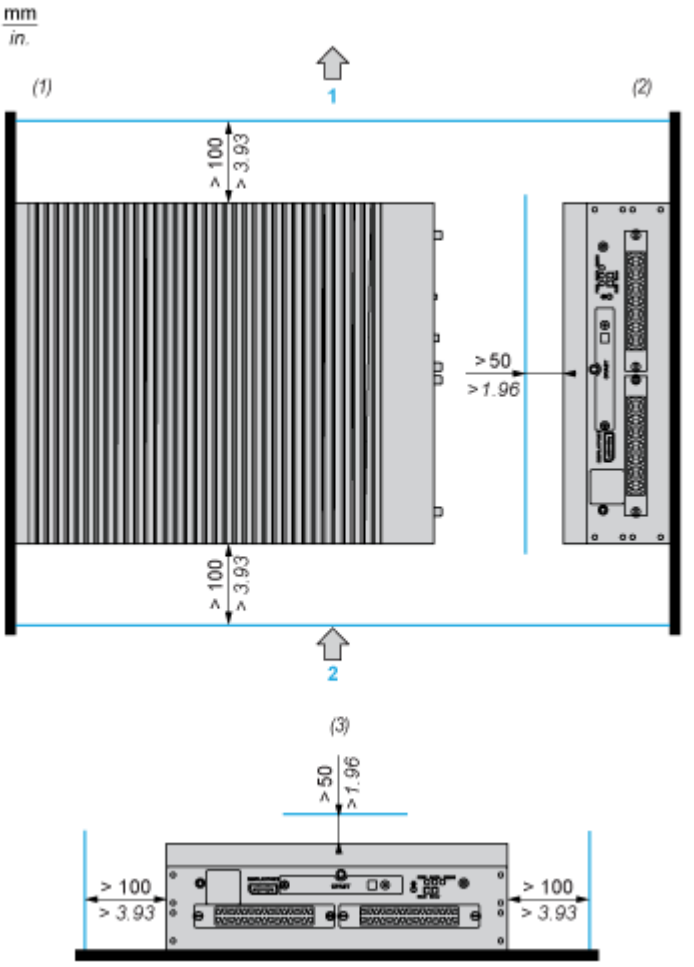

1 : Air out

2 : Air in

(1) Book mounting : Vertical mounting with rear fixing

(2) Wall mounting : Vertical mounting with side fixing

(3) Horizontal mounting