Produkta datu lapa

Specifikācijas



Uzlabota kaste, Harmony P6, Intel Core i5-8365UE, 4 kodoli, 8 pavedieni, konfigurētiem produktiem

HMIP65BCTO

Galvenā

Produktu klāsts	Harmony P6
Ierīces īsais nosaukums	HMP65
Produkta vai sastāvdaļas veids	Moduļu kastes dators

Papildinošs

Diapazona saderība	FP5000 PS6000 FP6000
Slotu skaits	2 izvēles interfeiss
Dzesēšanas veids	bez ventilatora ventilators ar HDD
Ieplūdes strāva	30 A
Platums	290 mm
Augstums	195 mm
Neto svars	3,5 kg

Vide

Piesārņojuma pakāpe	2
Produktu sertifikāti	CE cULus CSA UL 61010-2-201 RCM UKCA DNV (DC modelis bez HDD/ventilatora/EtherCAT kartes/22" plats displejs ar paplašināšanas slotu)
Darbības augstums	2000 m
NEMA aizsardzības pakāpe	NEMA 4X/13
Apkārtējā gaisa temperatūra darbībai	0…55 °C sienas stiprinājums (bez HDD) pusē atbilst IEC 60068-2-2 0…55 °C grāmatu montāža (bez HDD) pusē 0…50 °C plakans stiprinājums (bez HDD) augša 0…50 °C grāmatu montāža (bez HDD) augša 0…45 °C sienas stiprinājums (ar HDD un ventilatora komplektu) pusē 0…45 °C grāmatu montāža (ar HDD un ventilatora komplektu) pusē 0…45 °C plakans stiprinājums (ar HDD un ventilatora komplektu) augša 0…45 °C grāmatu montāža (ar HDD un ventilatora komplektu) augša 0…55 °C panelis (bez HDD) ainava 0…50 °C panelis (bez HDD) portrets 0…45 °C panelis (ar HDD un ventilatora komplektu) ainava 0…45 °C panelis (ar HDD un ventilatora komplektu) portrets
Triecienizturība	147 m/s² X, Y, Z virzieni 3 reizes atbilst IEC 61131-2

Iepakošanas vienības

Ir sasniegts maksimālais saīdzināmo produktu skaits. Lūdzu, atveriet sadaļu Saīdzināt produktus #SAITE# un izdzēsiet kādu produktu, lai turpinātu.

Pirmā iepakojuma vienības tips	PCE
Vienību skaits 1. iepakojumā	1
1. iepakojuma augstums	15,5 cm
1. iepakojuma platums	28,0 cm
1. iepakojuma garums	39,0 cm
1. iepakojuma svars	4,5 kg

Līguma garantija

Garantija (mēnešos)	18

Environmental Data

Schneider Electric mērķis ir līdz 2050. gadam sasniegt nulles emisiju statusu, izmantojot piegādes ķēdes partnerību, zemākas ietekmes materiālus un cirkularitāti, izmantojot mūsu pašreizējo kampaņu "Use Better, Use Longer, Use Again", lai pagarinātu produktu kalpošanas laiku un to pārstrādājamību.

Environmental Data skaidrojums >

Kā mēs novērtējam produktu ilgtspēju >

Ietekme uz vidi

Kopējā dzīves cikla oglekļa pēda	**5 587 kg CO2 eq.**
Ražošanas posma oglekļa pēdas nospiedums [A1–A3]	**289 kg CO2 eq.**
Izplatīšanas posma oglekļa pēdas nospiedums [A4]	**0.6 kg CO2 eq.**
Uzstādīšanas posma oglekļa pēdas nospiedums [A5]	**2 kg CO2 eq.**
Lietošanas posma oglekļa pēdas nospiedums [B2, B3, B4, B6]	**5 292 kg CO2 eq.**
Dzīves cikla beigu posma oglekļa pēdas nospiedums [C1–C4]	**4 kg CO2 eq.**
Vides informācijas publiskošana	**Produkta ietekme uz vidi**

Use Better

Materiāli un iepakojums

Nesatur F-gāzi	**Only air and vacuum used for insulation / breaking, no F-gas including SF6**
Iepakojums izgatavots no pārstrādāta kartona	**Jā**
Iepakojums bez plastmasas	**Nē**
SCIP numurs	**57368b4c-d0b2-4c9d-b818-50461ae703d2**
ES RoHS direktīva	**Atbilst, Izmantojot Izņēmumu**
REACh regula	**Atsauce satur vielas virs noteiktās normas, kas rada ļoti lielas bažas**
Halogēnus nesaturošs status	**Produkts satur halogēnus virs sliekšņiem**
Bez PVC	**Nē**
Bez silikona	**Nē**

Use Again

Pārsaiņošana un atkārtota ražošana

Pārstrādājamības potenciāls, %	**84**
Cirkularitātes profils	**Informācija par ekspluatācijas izbeigšanu**
Noņemams akumulators	**Nomaiņu var veikt lietotājs**
Atgriešana	**Jā**
WEEE marķējums	**Eiropas Savienības tirgū no šī produkta ir jāatbrīvojas, ievērojot noteiktu atkritumu savākšanas kārtību, un produkts nedrīkst nonākt sadzīves atkritumu tvertnēs.**

Dimensions Drawings

Dimensions

External Dimensions

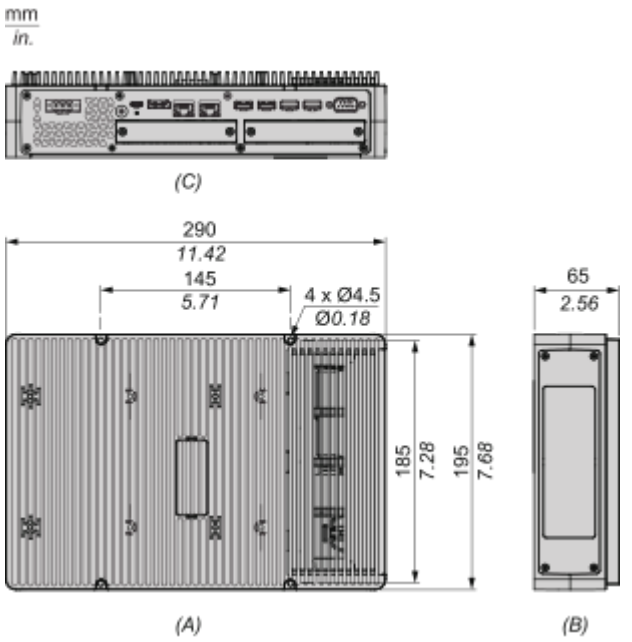

(A) : Front
(B) : Left
(C) : Bottom

External Dimensions with PCI/PCIe Slots and FAN kit

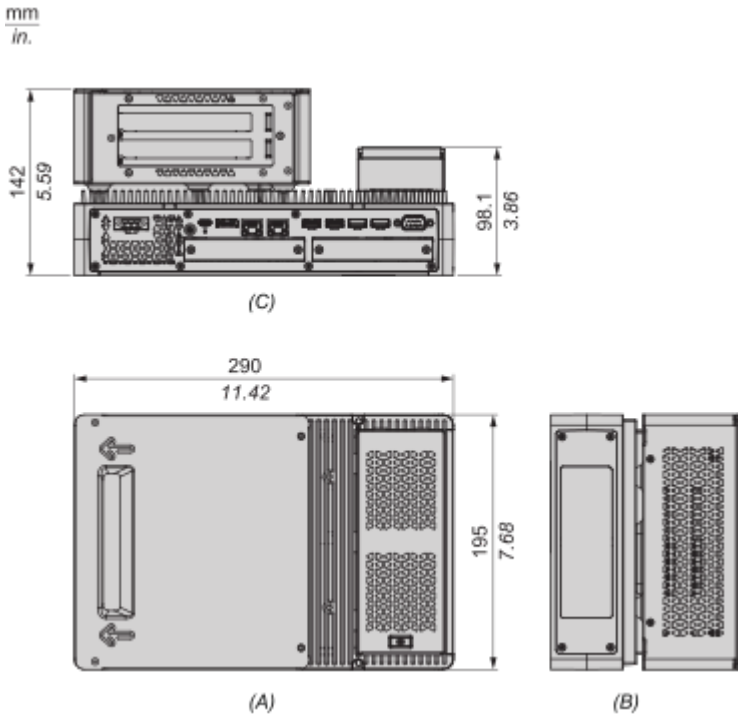

(A) : Front
(B) : Left
(C) : Bottom

Dimensions with Book Mount Adapter (Top)

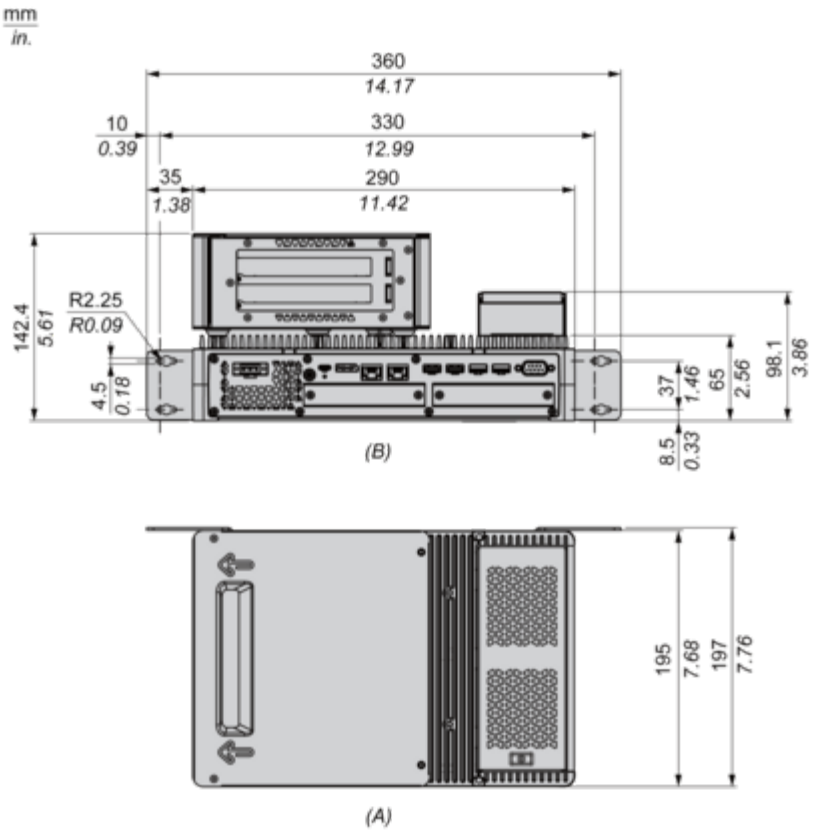

(A) : Front
(B) : Bottom

Dimensions with Book Mount Adapter (Side)

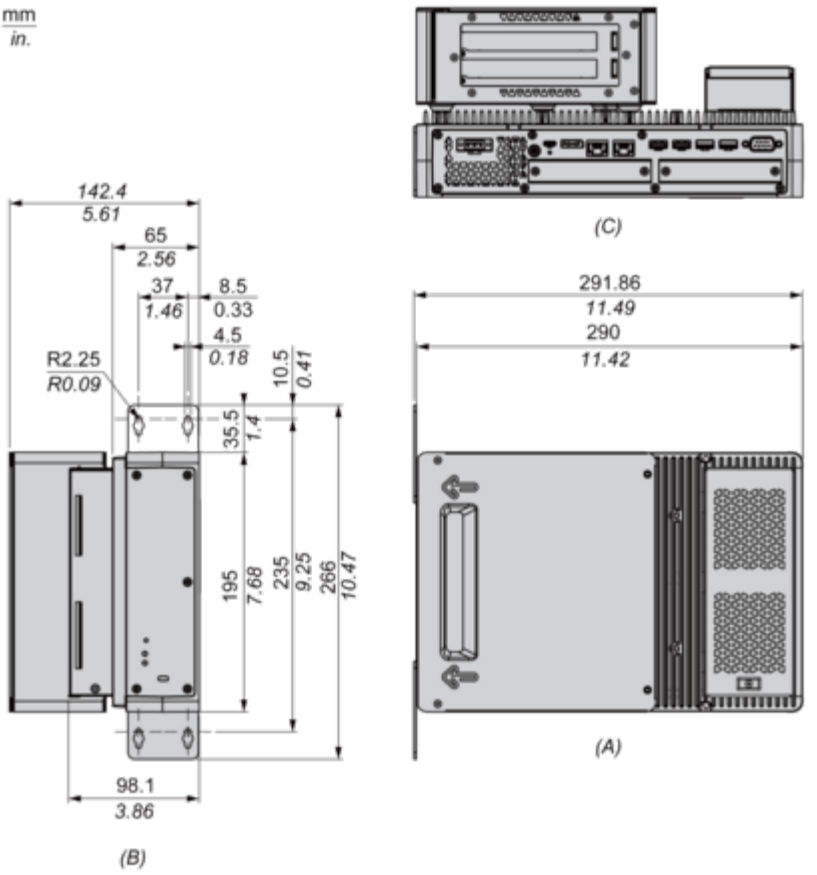

(A) : Front
(B) : Right
(C) : Bottom

Image of product / Alternate images

Alternative

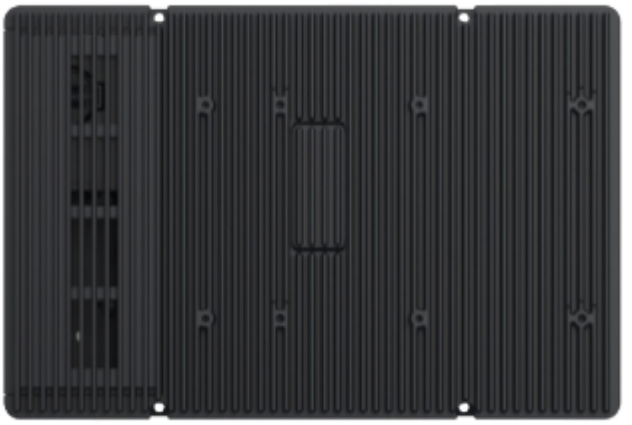





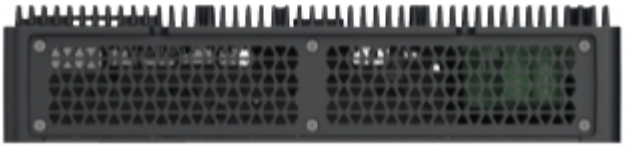


Schneider Electric
Harmony

