Produkta datu lapa

Specifikācijas



Displejs 19 W, Harmony P6, 1920 x 1080 pikseļu Full HD, 2 punktu daudzskāriens, stikla priekšpuse, IP67F, konfigurētiem produktiem

HMIDM6800WCCTO

Galvenā

Produktu klāsts	Harmony P6
Produkta vai sastāvdaļas veids	Skārienpaneļa ekrāns

Papildinošs

Ekrāna izmērs	18,5 collas
Malu attiecība	16:9
Ekrāna krāsa	16 miljoni krāsu
Pikseļu izšķirtspēja	1920 x 1080
Ieplūdes strāva	30 A
Izgriezuma izmēri	449,5 (+1/-0) x 279,5 (+1/-0) mm
Platums	463,6 mm
Augstums	293,6 mm
Neto svars	4,9 kg

Vide

Piesārņojuma pakāpe	2
Produktu sertifikāti	RCM KC UKCA DNV (DC modelis bez HDD/ventilatora/EtherCAT kartes/22" plats displejs ar paplašināšanas slotu) ATEX zonas 22 putekļi (DC modelis, priekšējam USB vāciņam jābūt bloķētam ar skrūvi) ATEX zona 2 (DC modelis, priekšējam USB vāciņam jābūt bloķētam ar skrūvi) cULus 1. klases 2. nodaļa (bez DIO opcijas) IECEx 2. zona (DC modelis, priekšējam USB vāciņam jābūt bloķētam ar skrūvi) IECEx 22. zona (DC modelis, priekšējam USB vāciņam jābūt bloķētam ar skrūvi)
Darbības augstums	2000 m
Apkārtējā gaisa temperatūra darbībai	0…60 °C
Triecienizturība	147 m/s² atbilst IEC 61131-2 147 m/s² 3 triecieni katrā virzienā X, Y un Z

Iepakošanas vienības

Pirmā iepakojuma vienības tips	PCE
Vienību skaits 1. iepakojumā	1
1. iepakojuma augstums	15,0 cm
1. iepakojuma platums	28,0 cm

Ir sasniegts maksimālais saīdzināmo produktu skaits. Lūdzu, atveriet sadaļu Salīdzināt produktus #SAITE# un izdzēsiet kādu produktu, lai turpinātu.

1. iepakojuma garums	39,0 cm
1. iepakojuma svars	3,5 kg

Līguma garantija

Garantija (mēnešos)	18

Environmental Data

Schneider Electric mērķis ir līdz 2050. gadam sasniegt nulles emisiju statusu, izmantojot piegādes ķēdes partnerību, zemākas ietekmes materiālus un cirkularitāti, izmantojot mūsu pašreizējo kampaņu "Use Better, Use Longer, Use Again", lai pagarinātu produktu kalpošanas laiku un to pārstrādājamību.

Environmental Data skaidrojums >

Kā mēs novērtējam produktu ilgtspēju >

Ietekme uz vidi

Kopējā dzīves cikla oglekļa pēda	**1 232 kg CO2 eq.**
Ražošanas posma oglekļa pēdas nospiedums [A1–A3]	**279 kg CO2 eq.**
Izplatīšanas posma oglekļa pēdas nospiedums [A4]	**2 kg CO2 eq.**
Uzstādīšanas posma oglekļa pēdas nospiedums [A5]	**2 kg CO2 eq.**
Lietošanas posma oglekļa pēdas nospiedums [B2, B3, B4, B6]	**944 kg CO2 eq.**
Dzīves cikla beigu posma oglekļa pēdas nospiedums [C1–C4]	**5 kg CO2 eq.**
Vides informācijas publiskošana	**Produkta ietekme uz vidi**

Use Better

Materiāli un iepakojums

Nesatur F-gāzi	**Only air and vacuum used for insulation / breaking, no F-gas including SF6**
Iepakojums izgatavots no pārstrādāta kartona	**Jā**
Iepakojums bez plastmasas	**Nē**
SCIP numurs	**D7229b34-b75f-4e38-8912-76dafe04e192**
ES RoHS direktīva	**Atbilst, Izmantojot Izņēmumu**
REACh regula	**Atsauce satur vielas virs noteiktās normas, kas rada ļoti lielas bažas**
Halogēnus nesaturošs status	**Produkts satur halogēnus virs sliekšņiem**
Bez PVC	**Nē**
Bez silikona	**Nē**

Use Again

Pārsaiņošana un atkārtota ražošana

Pārstrādājamības potenciāls, %	**39**
Cirkularitātes profils	**Informācija par ekspluatācijas izbeigšanu**
Atgriešana	**Jā**
WEEE marķējums	**Eiropas Savienības tirgū no šī produkta ir jāatbrīvojas, ievērojot noteiktu atkritumu savākšanas kārtību, un produkts nedrīkst nonākt sadzīves atkritumu tvertnēs.**

Dimensions Drawings

Dimensions

19-inch Wide Advanced Model

External Dimensions

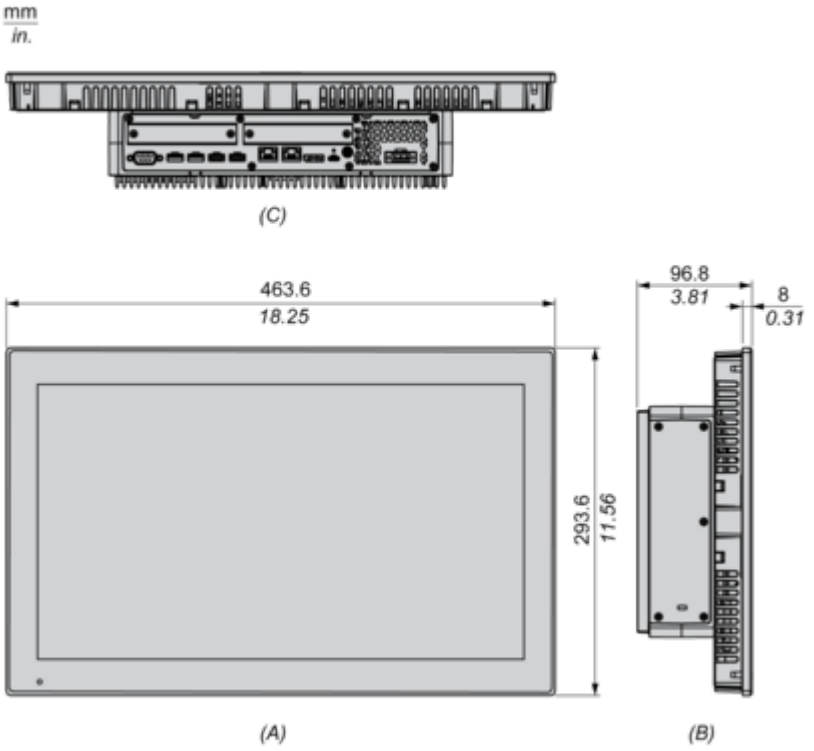

(A) : Front
(B) : Left
(C) : Bottom

External Dimensions with PCI/PCIe Slots and FAN kit

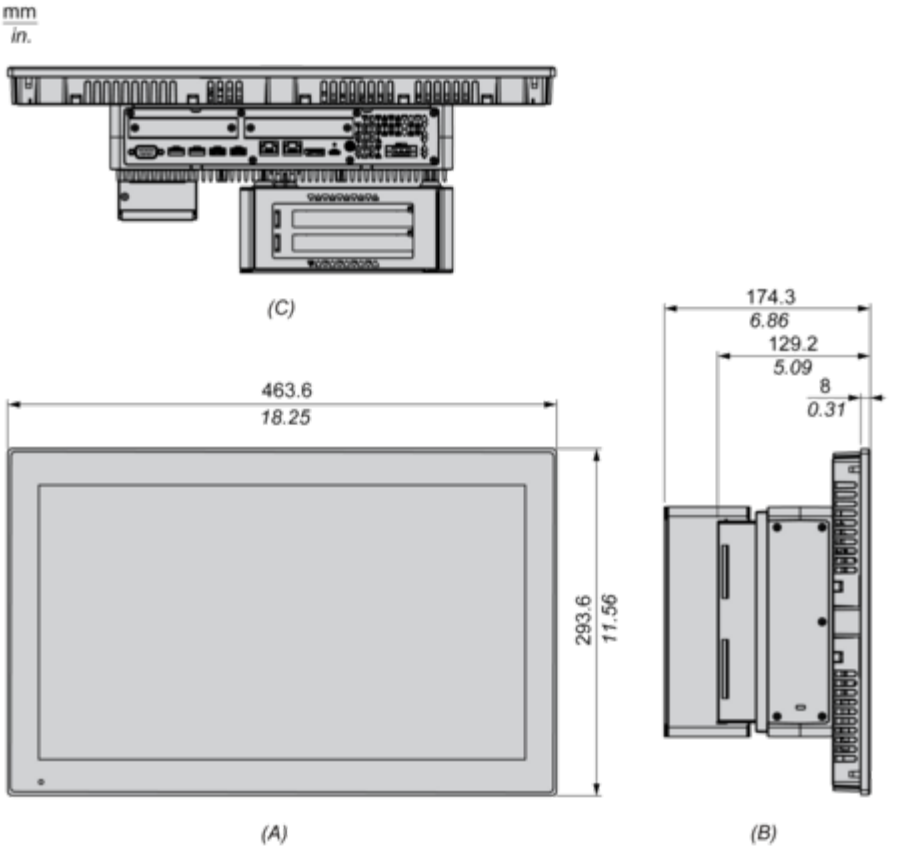

(A) : Front
(B) : Left
(C) : Bottom

19-inch Wide Standard Model

External Dimensions

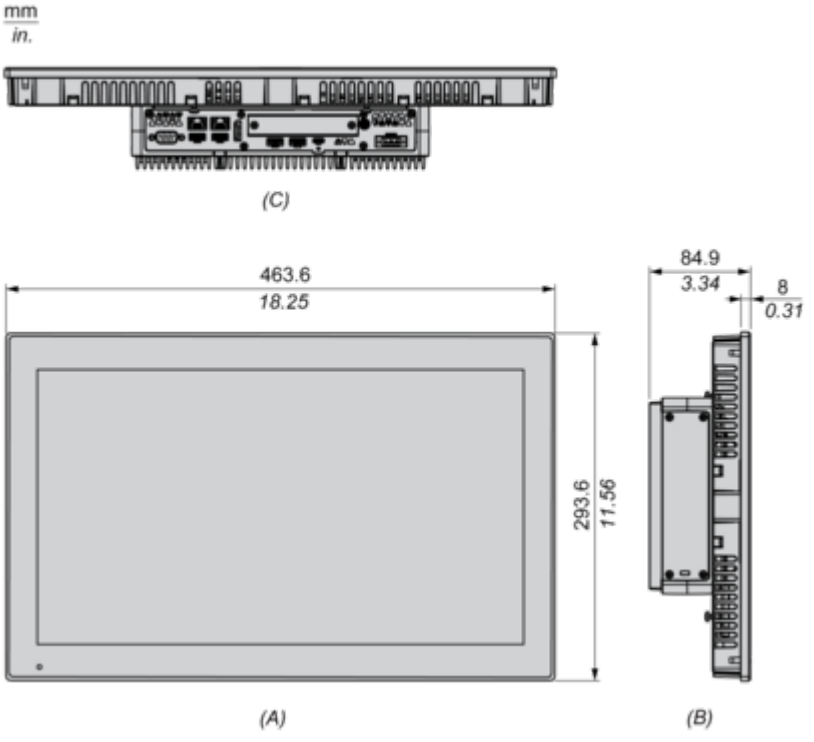

(A) : Front

(B) : Left
(C) : Bottom

Mounting and Clearance

Mounting

Panel Cut Dimensions

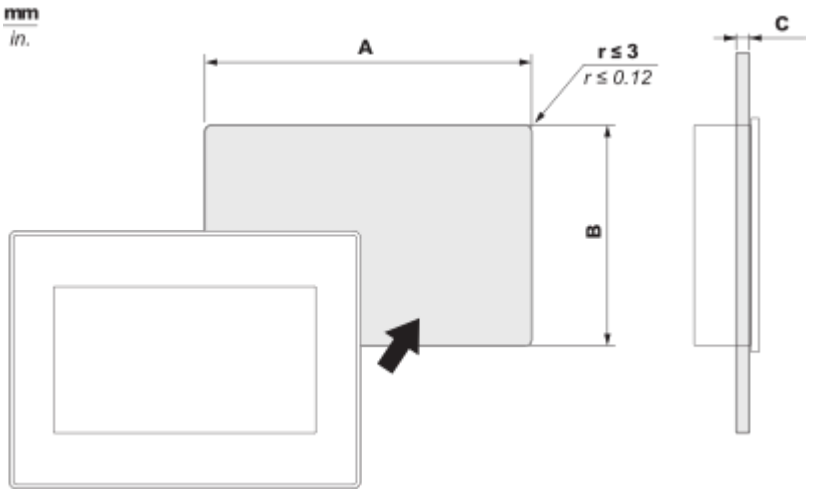

A		B		C	
mm	in.	mm	in.	mm	in.
449.5 (+1, -0)	17.7 (+0.04, -0)	279.5 (+1, -0)	11.0 (+0.04, -0)	1.6...5	0.06...0.2

Mounting Angle

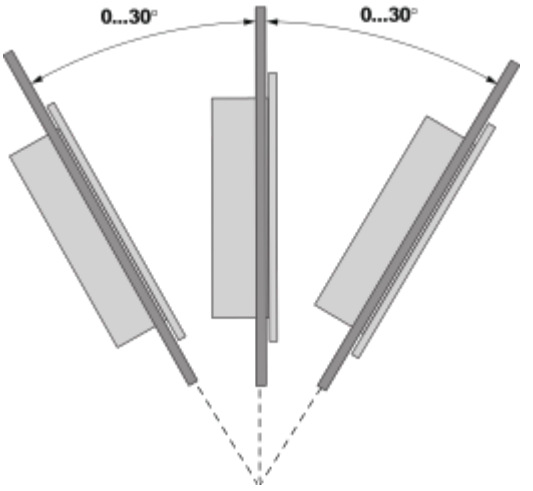

When installing this product in a slanted position, the product face should not incline more that 30°.

Clearance

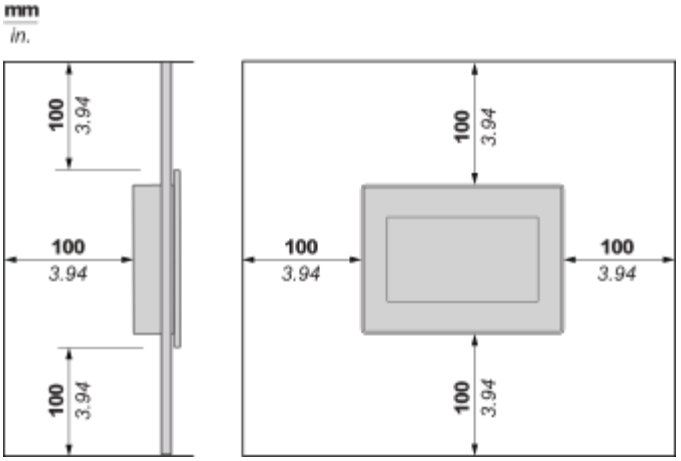
mm
in.
100
3.94
100
3.94
100
3.94
100
3.94
100
3.94
100
3.94

Image of product / Alternate images

Alternative









