Produkta datu lapa

Specifikācijas



Tastatūras skārienekrāna paneļa krāsa, 320 x 240 pikseļi QVGA, 5,7 collu TFT LCD

HMIGK2310

Galvenā

Produktu klāsts	Harmony GK
Produkta vai sastāvdaļas veids	Skārienekrāna panelis ar tastatūru
Ekrāna krāsa	65536 krāsas
Ekrāna izmērs	5,7 collas
Piegāde	Ārējais avots
Programmatūras pakotne	Vijeo Designer
Procesora nosaukums	ARM926EJ-S

Papildinošs

Ekrāna tips	Aizmugurgaismojuma krāsu TFT LCD
Ekrāna izšķirtspēja	320 x 240 pikseļi QVGA
Skārienjutīgā zona	1024 x 1024
Skārienpanelis	Analogs
Fona apgaismojuma kalpošanas laiks	50 000 stundas
Spilgtums	16 līmeņi, izmantojot skārienpaneli
Rakstzīmju fonts	Korejiešu Taivānas (tradicionālā ķīniešu) ASCII (Eiropas rakstzīmes) Japāņu (ANK, Kanji) Ķīniešu (vienkāršotā ķīniešu valoda)
[Us] nominālais barošanas spriegums	24 V DC
Barošanas sprieguma ierobežojumi	19,2…28,8 V
Ieplūdes strāva	30 A
Enerģijas patēriņš W	7,7 W
Dinamisko funkciju taustiņu skaits simbols	14 ar LED
Statisko funkciju taustiņu skaits	10 ar LED un etiķetēm
SERVICE atslēgu skaits	8
Burtciparu taustiņu skaits	12
Vietējā signalizācija	pie normāla darbība vai fona apgaismojums ir bojāts 1 LED (zaļa vai oranža)
Lapu skaits	Ierobežota ar iekšējās atmiņas ietilpību
Programmatūras veids	Konfigurācijas programmatūra
Atmiņas apraksts	512 kB SRAM datu dublēšana ar litija akumulatorsrezerves kopija 128 MB flash EPROM lietojumprogrammu atmiņa

Ir sasniegts maksimālais salīdzināmo produktu skaits. Lūdzu, atveriet sadaļu Salīdzināt produktus #SAITE# un izdzēsiet kādu produktu, lai turpinātu.

Lejupielādējami protokoli	Telemecanique Modicon FIPWAY Telemecanique Modicon Modbus Plus Telemecanique Modicon Modbus TCP Telemecanique Modicon Modbus Mitsubishi Melsec trešo pušu protokoli Omron Sysmac trešo pušu protokoli Rokvelas automatizācija Alens-Bredlijs trešo pušu protokoli Siemens Simatic trešo pušu protokoli Telemecanique Modicon Uni-TE
Reāllaika pulkstenis	Iebūvēts
Atmiņas veids	līdz 32 GB SD karte RAM līdz 32 GB SDHC karte RAM
Integrēta savienojuma veids	<= 187,5 kbit/s RJ45 , RS485 COM2 seriālā saite pie Siemens MPI (187,5 kb/s) USB 2.0 A tips meistars osta pie Modicon M340 termināļa porta komunikācija <= 115,2 kbit/s vīrietis SUB-D 9 , RS232C COM1 sērijas saite noņemams skrūvju spaiļu bloks barošanas avots RJ45 Ethernet TCP/IP USB 2.0 tipa mini B
Ethernet ports	10BASE-T/100BASE-TX
Montāžas režīms	Zemūdens montāža
Fiksācijas režīms	Ar 10 atsperu klipiem
Priekšējais materiāls	alumīnija sakausējums
Sadalnes korpusa materiāls	PPT
Marķējums	CE
Platums	220,3 mm
Augstums	265 mm
Dziļums	70 mm
Izgriezuma izmēri	209 (+/- 0,4) x 243 (+/- 0,4) mm
Neto svars	1,8 kg

Vide

Imunitāte pret mikropārkāpumiem	5 ms
Standarti	UL 61010-2-201 IEC 61000-6-2 IEC 61131-2 ANSI/ISA 12.12.01 CSA C22.2 Nr. 213 IEC 61000-6-4 UBC 1997 (4. seismiskā zona)
Produkta sertifikācija	LU 1. klases 2. nodaļa T5 KC CSA 1. klases 2. nodaļa T5 CSA 1. klase, 2. nodaļa T4A EAC RCM cULus LU 1. klases 2. nodaļa T4A UKCA
Apkārtējā gaisa temperatūra darbībai	0…55 °C
Apkārtējā gaisa temperatūra uzglabāšanai	-20…60 °C
Relatīvais mitrums	10…90 % bez kondensāta
Darbības augstums	< 2000 m
IP aizsardzības pakāpe	IP20 atbilst IEC 60529 (aizmugurējais panelis) IP65 atbilst IEC 60529 (priekšējais panelis)
NEMA aizsardzības pakāpe	NEMA 4X priekšējais panelis (lietošanai iekštelpās)

Triecienizturība	15 gn pie 11 ms atbilst IEC 60068-2-27
Vibrācijas pretestība	1 gn (f = 9…150 Hz) atbilst IEC 60068-2-6 3,5 mm (f = 5…9 Hz) atbilst IEC 60068-2-6
Elektromagnētiskā saderība	izturība pret elektrostatisko izlādi - testa līmenis: 4 kV 3. līmenis atbilst IEC 61000-4-2 izturība pret izstarotajiem elektromagnētiskajiem laukiem - testa līmenis: 10 V/m atbilst IEC 61000-4-3 izturība pret ātru pāreju - testa līmenis: 2 kV 3. līmenis atbilst IEC 61000-4-4

Iepakošanas vienības

Pirmā iepakojuma vienības tips	PCE
Vienību skaits 1. iepakojumā	1
1. iepakojuma augstums	24,000 cm
1. iepakojuma platums	40,000 cm
1. iepakojuma garums	43,500 cm
1. iepakojuma svars	4,135 kg
Otrā iepakojuma vienības tips	P12
Vienību skaits 2. iepakojumā	16
2. iepakojuma augstums	111,000 cm
2. iepakojuma platums	80,000 cm
2. iepakojuma garums	120,000 cm
2. iepakojuma svars	81,160 kg

Līguma garantija

Garantija (mēnešos)	18

Environmental Data

Schneider Electric mērķis ir līdz 2050. gadam sasniegt nulles emisiju statusu, izmantojot piegādes ķēdes partnerību, zemākas ietekmes materiālus un cirkularitāti, izmantojot mūsu pašreizējo kampaņu "Use Better, Use Longer, Use Again", lai pagarinātu produktu kalpošanas laiku un to pārstrādājamību.

Environmental Data skaidrojums >

Kā mēs novērtējam produktu ilgtspēju >

Ietekme uz vidi

Kopējā dzīves cikla oglekļa pēda	**398 kg CO2 eq.**
Ražošanas posma oglekļa pēdas nospiedums [A1–A3]	**133 kg CO2 eq.**
Izplatīšanas posma oglekļa pēdas nospiedums [A4]	**1 kg CO2 eq.**
Uzstādīšanas posma oglekļa pēdas nospiedums [A5]	**0 kg CO2 eq.**
Lietošanas posma oglekļa pēdas nospiedums [B2, B3, B4, B6]	**261 kg CO2 eq.**
Dzīves cikla beigu posma oglekļa pēdas nospiedums [C1–C4]	**4 kg CO2 eq.**
Vides informācijas publiskošana	**Produkta ietekme uz vidi**

Use Better

Materiāli un iepakojums

Nesatur F-gāzi	**Only air and vacuum used for insulation / breaking, no F-gas including SF6**
Iepakojums izgatavots no pārstrādāta kartona	**Jā**
Iepakojums bez plastmasas	**Nē**
SCIP numurs	**8c869bd2-791d-4092-95fa-a6835ef51806**
ES RoHS direktīva	**Atbilst, Izmantojot Izņēmumu**
REACh regula	**Atsauce satur vielas virs noteiktās normas, kas rada ļoti lielas bažas**
Halogēnus nesaturošs status	**Produkts satur halogēnus virs sliekšņiem**
Bez PVC	**Nē**
Bez silikona	**Nē**

Use Again

Pārsaiņošana un atkārtota ražošana

Pārstrādājamības potenciāls, %	**33**
Cirkularitātes profils	**Informācija par ekspluatācijas izbeigšanu**
Noņemams akumulators	**Nomaiņu var veikt lietotājs**
Atgriešana	**Jā**
WEEE marķējums	**Eiropas Savienības tirgū no šī produkta ir jāatbrīvojas, ievērojot noteiktu atkritumu savākšanas kārtību, un produkts nedrīkst nonākt sadzīves atkritumu tvertnēs.**

Dimensions Drawings

Dimensions

External Dimensions

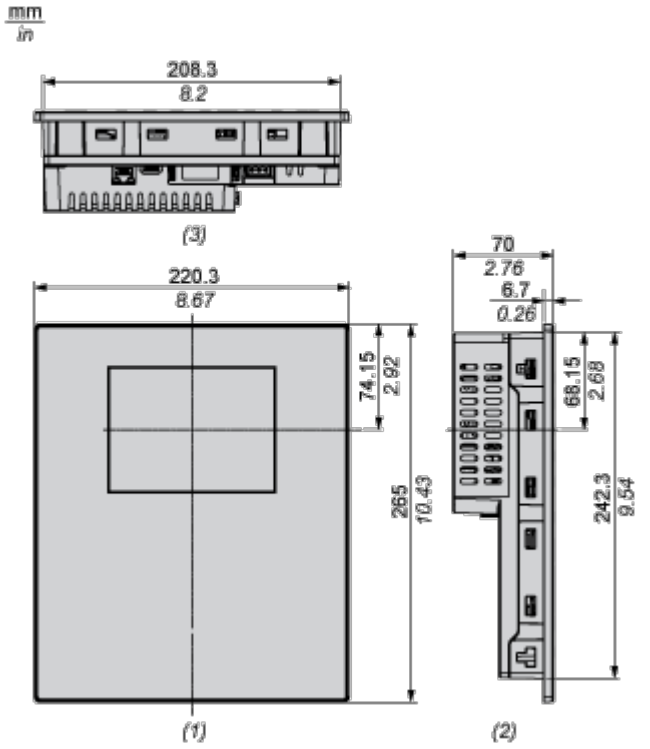

(1) Front

(2) Left

(3) Bottom

Dimensions with Cables

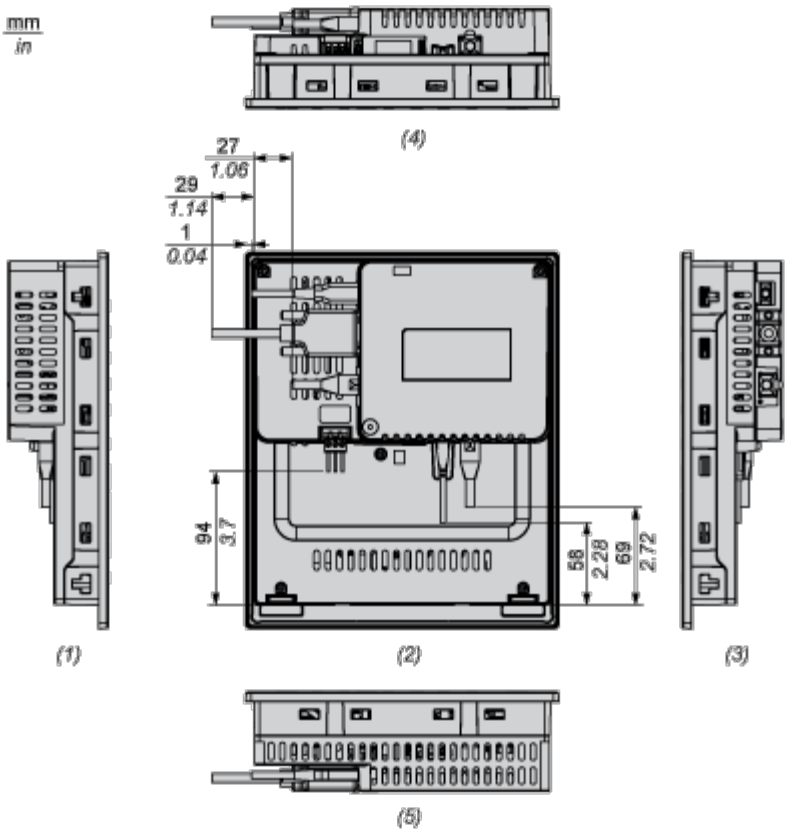

(1) Right

(2) Front

(3) Left

(4) Bottom

(5) Top

Dimensions with Spring Clips

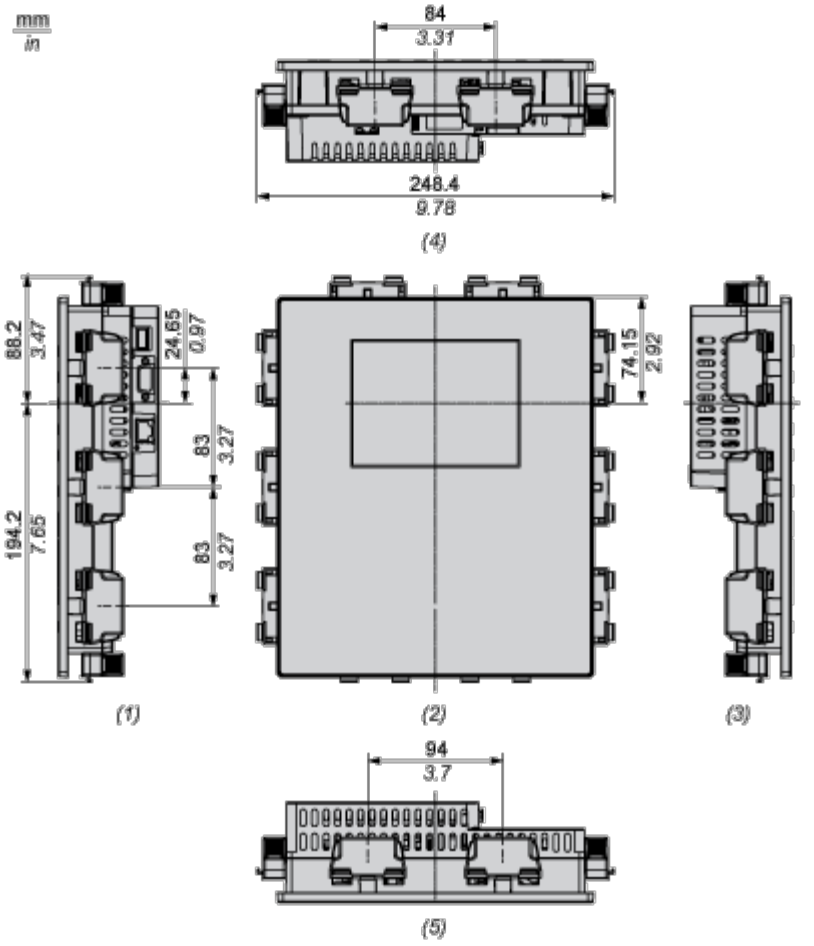

(1) Right

(2) Front

(3) Left

(4) Bottom

(5) Top

Mounting and Clearance

Mounting

Panel Cut Dimensions

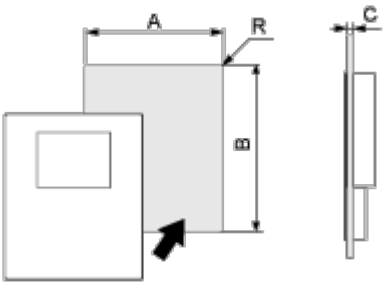

Dimensions in mm

A	B	C
$209^{\pm 0.4}$	$243^{\pm 0.4}$	Spring clips (Position 1): 1.5...4 Spring clips (Position 2): 4...6

Dimensions in in.

A	B	C
$8.23^{\pm 0.01}$	$9.57^{\pm 0.01}$	Spring clips (Position 1): 0.06...0.16 Spring clips (Position 2): 0.16...0.24

Spring Clip Dimensions

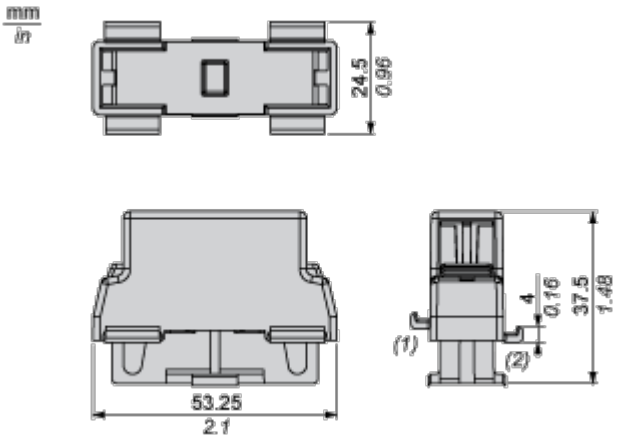

(1) Position 1

(2) Position 2

Installation Requirements

Mounting Angle

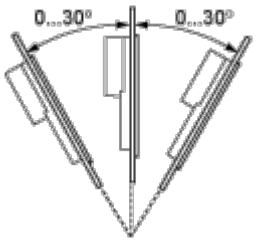

When installing this product in a slanted position with an incline more than 30°, the ambient temperature must not exceed 40 °C (104 °F). You may need to use forced air cooling (fan, A/C) to ensure the ambient operating temperature is 40 °C or less (104 °F or less).

Clearance

