Produktdatenblatt

Spezifikationen



Harmony GK 5,7” Operator Panel mit Soft-Keyboard, 24 Tasten

HMIGK2310

EAN Code: 3606480992087

Hauptmerkmale

Baureihe	Harmony GK
Produkt- oder Komponententyp	Touchscreen-Panel mit Tastenfeld
Anzeigefarbe	65.536 Farben
Displaygröße	5,7 Zoll
Versorgung	Externe Quelle
Softwarepaket	Vijeo Designer
Prozessorname	ARM926EJ-S

Zusatzmerkmale

Displaytyp	Farb-TFT LCD m Rückbeleuchtg
Displayauflösung	320 x 240 Pixel QVGA
berührungsempfindl Bereich	1024 x 1024
Touchscreen	Analog
Rückbeleuchtungs-Lebensdauer	50.000 Stunden
Helligkeit	16 Ebenen via Touchpanel
Zeichensatz	Koreanisch Taiwanesisch (traditionelles Chinesisch) ASCII (europäische Zeichen) Japanisch (ANK, Kanji) Chinesisch (vereinf Chin)
[UH,nom] Bemessungs-Betriebsspannung	24 V DC
Versorgungsspannungsgrenzen	19,2…28,8 V
Einschaltstrom	30 A
Leistungsaufnahme in W	7,7 W
Anzahl Symbole dynamische Funktionstasten	14 mit LED
Anz. statische Funktionstasten	10 mit LED und Beschriftungsstreifen
Anzahl von Servicetasten	8
Anzahl alphanumerische Tasten	12
Lokale Signalisierung	1 LED (grün oder orange) für normaler Betrieb oder Hintergrundbeleuchtung fehlerhaft
Seitenanzahl	Begrenzt durch Kapazität des internen Speichers
Softwaretyp	Konfigurationssoftware
Speicherbeschreibung	512 kB SRAM Backup von Daten mit Lithiumbatterie Reserve 128 MB Flash EPROM Anwendungsspeicher

Bruttopreisliste für Deutschland zuzüglich Zuschläge, Frachtkosten und Mehrwertsteuer, gültig ab dem 1. Januar 2024. Irrtum und Änderungen vorbehalten. Es gelten die AGBs der Schneider Electric GmbH.

Haftungsausschluss: Diese Dokumentation dient nicht als Ersatz für die Beurteilung der Eignung oder Verlässlichkeit dieser Produkte für bestimmte Verwendungsbereiche des Benutzers und darf nicht zu diesem Zweck verwendet werden.

ladbare Protokolle	Telemecanique Modicon FIPWAY Telemecanique Modicon Modbus Plus Telemecanique Modicon Modbus TCP Telemecanique Modicon Modbus Mitsubishi Melsec Fremdprotokolle Omron Sysmac Fremdprotokolle Rockwell Automation Allen-Bradley Fremdprotokolle Siemens Simatic Fremdprotokolle Telemecanique Modicon Uni-TE
Echtzeituhr	Eingebaut
Speichertyp	Bis zu 32 GB SD-Karte RAM Bis zu 32 GB SDHC-Karte RAM
integrierte Schnittstellen	<= 187,5 kBit/s RJ45, RS485 COM2 serielle Verbindung für Siemens MPI (187,5 kbits/s) USB 2.0 Typ A Master Port für Modicon M340 terminal port com <= 115,2 Kbits/s Stecker SUB-D 9, RS232C COM1 serielle Verbindung abnehmbare Schraubklemmleiste Netzteil RJ45 Ethernet TCP/IP USB 2.0 Typ Mini-B
Ethernet-Anschluss	10BASE-T/100BASE-TX
Montagemodus	Einbau
Befestigungsmodus	Mittels 10 Federklammern
Frontmaterial	Aluminium-Legierung
Gehäusematerial	PPT
Beschriftung	CE
Breite	220,3 mm
Höhe	265 mm
Tiefe	70 mm
Abmessungen des Ausschnitts	209 (+/- 0,4) x 243 (+/- 0,4) mm
Produktgewicht	1,8 kg

Montage

Störfestigkeit gegen Unterbrechungen	5 ms
Normen	UL 61010-2-201 IEC 61000-6-2 IEC 61131-2 ANSI/ISA 12.12.01 CSA C22.2 Nr. 213 IEC 61000-6-4 UBC 1997 (Seismische Zone 4)
Produktzertifizierungen	UL Klasse 1 Div. 2 T5 KC CSA Klasse 1 Div. 2 T5 CSA Klasse 1 Div. 2 T4A EAC RCM cULus UL Klasse 1 Div. 2 T4A UKCA
Umgebungstemperatur bei Betrieb	0…55 °C
Umgebungstemperatur bei Lagerung	-20…60 °C
Relative Luftfeuchtigkeit	10…90 % Betauung nicht zulässig
Betriebshöhe	< 2.000 m
Schutzart (IP)	IP20 (Rückplatte) entspricht IEC 60529 IP65 (Frontplatte) entspricht IEC 60529

Schutzart (NEMA)	NEMA 4X Frontplatte (Innenanwendung)
Stoßfestigkeit	15 Gn für 11 ms entspricht IEC 60068-2-27
Vibrationsfestigkeit	1 Gn entspricht IEC 60068-2-6 (f = 9…150 Hz) 3,5 mm entspricht IEC 60068-2-6 (f = 5…9 Hz)
Elektromagnetische Verträglichkeit	Widerstandsfähigkeit gegen elektrostatische Entladung - Teststufe: 4 kV Level 3 entspricht IEC 61000-4-2 Beständigkeit gegenüber ausgestrahlten Magnetfeldern - Teststufe: 10 V/m entspricht IEC 61000-4-3 Festigkeit gegen Störimpuls - Teststufe: 2 kV Level 3 entspricht IEC 61000-4-4

Verpackungseinheiten

VPE 1 Art	PCE
Anzahl der Geräte pro Packung	1
VPE 1 Höhe	24,000 cm
VPE 1 Breite	40,000 cm
VPE 1 Länge	43,500 cm
Verpackungsgewicht (Lbs)	4,135 kg
VPE 2 Art	P12
VPE 2 Menge	16
VPE 2 Höhe	111,000 cm
VPE 2 Breite	80,000 cm
VPE 2 Länge	120,000 cm
VPE 2 Gewicht	81,160 kg

Vertragliche Gewährleistung

Garantie (in Monaten)	18

Environmental Data

Schneider Electric hat sich zum Ziel gesetzt, den Net Zero-Status bis 2050 durch Lieferkettenpartnerschaften, Materialien mit geringerer Auswirkung und Kreislaufbildung über unsere laufende Kampagne "Use Better, Use Longer, Use Again" zu erreichen, um die Lebensdauer und Recyclingfähigkeit der Produkte zu verlängern.

Erläuterung der Environmental Data >

Wie wir die Produktnachhaltigkeit bewerten >

Umweltbilanz

Total lifecycle Carbon footprint	**398 kg CO2 eq.**
CO_2-Fußabdruck der Herstellungsphase [A1 bis A3]	**133 kg CO2 eq.**
CO_2-Fußabdruck der Distributionsphase [A4]	**1 kg CO2 eq.**
CO_2-Fußabdruck der Installationsphase [A5]	**0 kg CO2 eq.**
CO_2-Fußabdruck der Nutzungsphase [B2, B3, B4, B6]	**261 kg CO2 eq.**
CO_2-Fußabdruck der End-of-Life-Phase [C1 bis C4]	**4 kg CO2 eq.**
Umweltproduktdeklaration	**Produktumweltprofil**

Use Better

Materialien und Verpackung

Durchschnittlicher Prozentsatz der ReponsibleSteel zertifizierten Metalle	**Only air and vacuum used for insulation / breaking, no F-gas including SF6**
Verpackung mit Recycling-Karton	**Ja**
Verpackung ohne Kunststoff	**Nein**
SCIP-Nummer	**8c869bd2-791d-4092-95fa-a6835ef51806**
EU-RoHS-Richtlinie	**Freistellungskonform**
REACh-Verordnung	**Produkt beinhaltet besorgniserregende Stoffe (SVHC) über dem Schwellwert**
Durchschnittlicher Prozentsatz der ReponsibleSteel zertifizierten Metalle	**Produkt enthält Halogene über den Grenzwerten**
PVC-frei	**Nein**
Silikonfrei	**Nein**

Use Again

Reproduktion

Recyclingfähigkeitspotential in %	**33**
Circular Econmomy-Eignung	**Entsorgungsinformationen**
Austauschbare Batterie	**Vom Benutzer austauschbar**
Rücknahme	**Ja**
WEEE-Kennzeichnung	**Das Produkt muss entsprechend bestimmter Hinweise auf Märkten der Europäischen Union entsorgt werden und darf nicht in Haushaltsabfälle gelangen.**

Maßzeichnungen

Abmessungen

Äußere Abmessungen

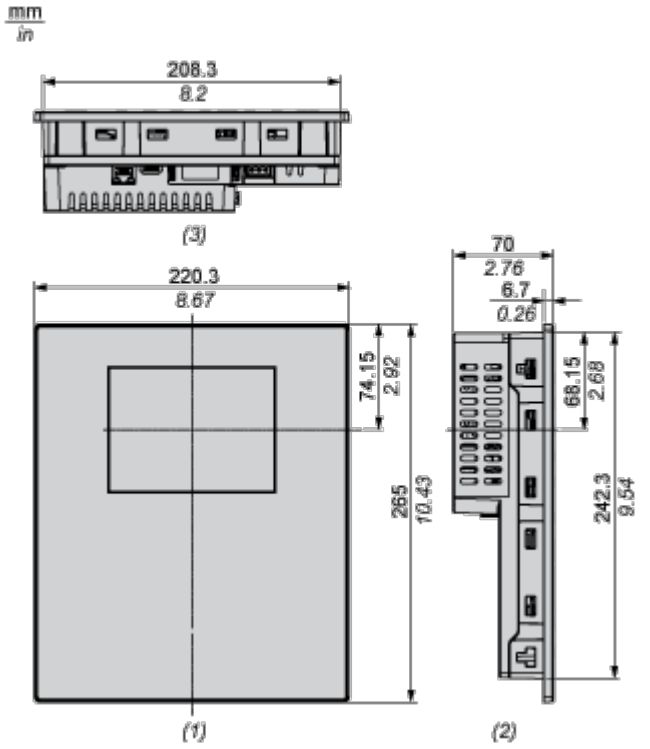

(1) Vorderseite

(2) Linke Seite

(3) Unterseite

Abmessungen mit Kabeln

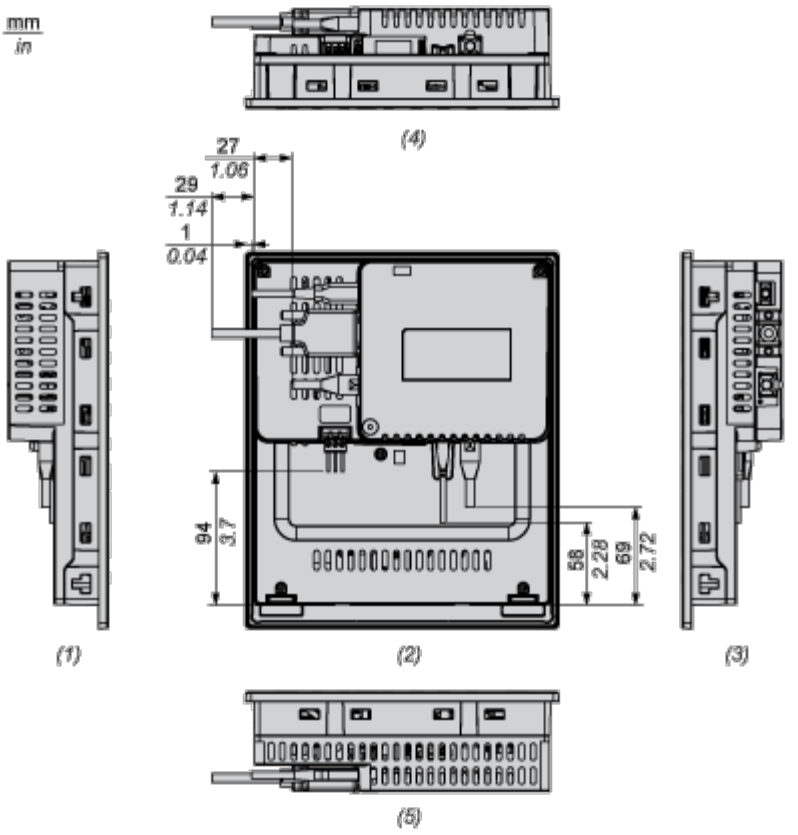

(1) Rechte Seite

(2) Vorderseite

(3) Linke Seite

(4) Unterseite

(5) Oberseite

Abmessungen mit Federklemmen

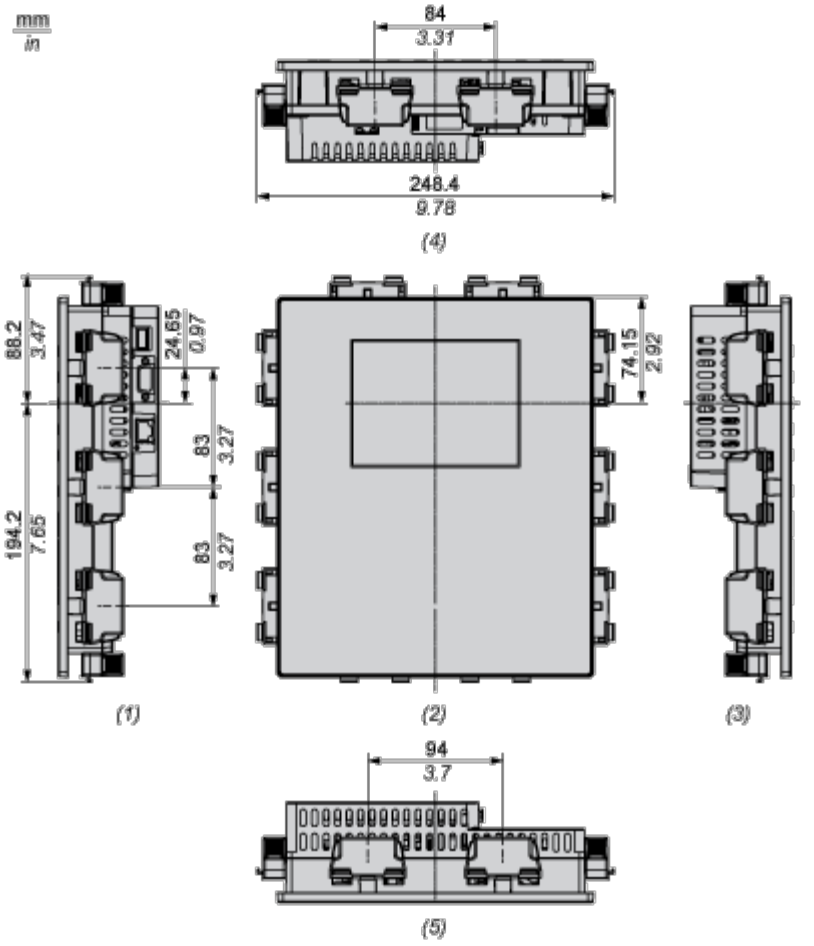

(1) Rechte Seite

(2) Vorderseite

(3) Linke Seite

(4) Unterseite

(5) Oberseite

Montage und Abstand

Montage

Abmessungen des Schalttafelausschnitts

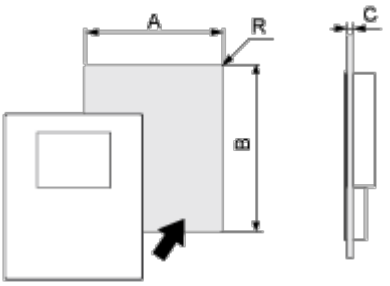

Abmessungen in mm

A	B	C
$209^{\pm 0.4}$	$243^{\pm 0.4}$	Federklemmen (Position 1): 1,5 bis 4 Federklemmen (Position 2): 4 bis 6

Abmessungen in in.

A	B	C
$8{,}23^{\pm 0{,}01}$	$9{,}57^{\pm 0{,}01}$	Federklemmen (Position 1): 0.06 bis 0.16 Federklemmen (Position 2): 0.16 bis 0.24

Abmessungen der Federklemmenhalter

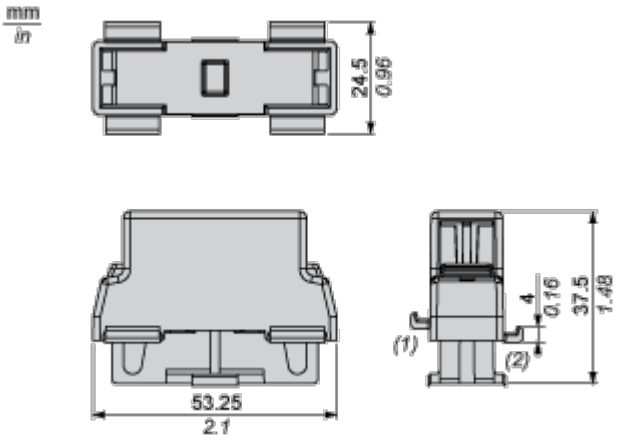

(1) Position 1

(2) Position 2

Installationsanforderungen

Montagewinkel

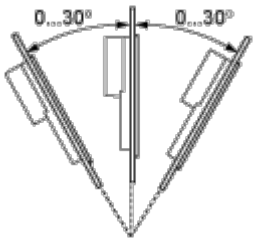

Bei einer Montage dieses Produkts in schräger Position mit einer Neigung von über 30° darf die Umgebungstemperatur 40 °C (104 °F) nicht überschreiten. Gegebenenfalls müssen Sie eine Gebläseluftkühlung (Ventilator, Klimaanlage) einsetzen, damit eine Umgebungsbetriebstemperatur von maximal 40°C (104 F) gewährleistet ist.

Abstände

