Produkta datu lapa

Specifikācijas



grafiskais displejs, Modicon M221, vienība, 240 x 160 pikseļi

TMH2GDB

Galvenā

Produktu klāsts	Modicon M221
Produkta vai sastāvdaļas veids	Grafiskais displejs
Diapazona saderība	Modicon M221
Pašreizējais patēriņš	40 mA pie 5 V DC pie caur RJ45 savienotāju
Enerģijas patēriņš W	1 W
Ekrāna tips	Aizmugurgaismojuma krāsains STN LCD
Ekrāna krāsa	Vienkrāsains
Ekrāna izšķirtspēja	240x160 pikseļi
Atslēgas numurs	4 konfigurējams 6 navigācijai

Papildinošs

Standarti	IEC 61131-2 IEC 61010-2-201
Produkta sertifikācija	cULus
Marķējums	CE
Montāžas vieta	priekšējais skapis diametrs: 22 mm caurums skapja apakšā diametrs: 22 mm caurums , savienojums caur montāžas piederums
Savienotāja veids	RJ45 priekš sakari un barošana
Augstums	126 mm
Platums	80 mm
Dziļums	63 mm
Neto svars	0,17 kg

Vide

Apkārtējā gaisa temperatūra darbībai	-15…50 °C
Darbības augstums	0...2000 m
Uzglabāšanas augstums	0…2000 m
Vides raksturlielumi	Bez kodīgām gāzēm
Relatīvais mitrums	95 % , nekondensējošs (transports) 95 % , nekondensējošs (uzglabāšana) 95 % , nekondensējošs (darbību)
Apkārtējā gaisa temperatūra uzglabāšanai	-40…70 °C
IP aizsardzības pakāpe	IP65 priekšpuse : IP20 aizmugures daļa :

Ir sasniegts maksimālais saīdzināmo produktu skaits. Lūdzu, atveriet sadaļu Saīdzināt produktus #5AITE# un izdzēsiet kādu produktu, lai turpinātu.

Piesārņojuma pakāpe	2 atbilst IEC 60664-1
Vibrācijas pretestība	1,5 mm (f= 3…150 Hz) 2 gn
Triecienizturība	15 gn priekš 11 ms
Elektromagnētiskā saderība	elektrostatiskā izlāde - testa līmenis: 8 kV (gaisa izplūde) atbilst IEC 61000-4-2 elektrostatiskā izlāde - testa līmenis: 4 kV (kontakta izlāde) atbilst IEC 61000-4-2 izstarotā radiofrekvences elektromagnētiskā lauka imunitātes pārbaude - testa līmenis: 10 V/m (80 MHz...1 GHz) atbilst IEC 61000-4-3 izstarotā radiofrekvences elektromagnētiskā lauka imunitātes pārbaude - testa līmenis: 3 V/m (1,4...2 GHz) atbilst IEC 61000-4-3 izstarotā radiofrekvences elektromagnētiskā lauka imunitātes pārbaude - testa līmenis: 1 V/m (2...3 GHz) atbilst IEC 61000-4-3 magnētiskais lauks jaudas frekvencē - testa līmenis: 30 A/m (50/60 Hz) atbilst IEC 61000-4-8 elektriskās ātras pārejas/pārsprāgšanas imunitātes tests - testa līmenis: 1 kV atbilst IEC 61000-4-4 pārsprieguma imunitātes tests - testa līmenis: 0,5 kV (kopīgs režīms) atbilst IEC 61000-4-5 pārsprieguma imunitātes tests - testa līmenis: 0,5 kV (diferenciālais režīms) atbilst IEC 61000-4-5 radīja RF traucējumus - testa līmenis: 10 Vrms (0,15...80 MHz) atbilst IEC 61000-4-6 traucējoša lauka emisija - testa līmenis: 10...150 kHz (elektropārvades līnijas (DC)) atbilst IEC 55011 traucējoša lauka emisija - testa līmenis: 120...69 dBµV/m QP (elektropārvades līnijas (DC)) atbilst IEC 55011 traucējoša lauka emisija - testa līmenis: 150...1500 kHz (elektropārvades līnijas (DC)) atbilst IEC 55011 traucējoša lauka emisija - testa līmenis: 1,5...30 kHz (elektropārvades līnijas (DC)) atbilst IEC 55011 traucējoša lauka emisija - testa līmenis: 30...230 MHz A klase (10 m) atbilst IEC 55011 traucējoša lauka emisija - testa līmenis: 230 MHz...1 GHZ A klase (10 m) atbilst IEC 55011 traucējoša lauka emisija - testa līmenis: 79...63 dBµV/m QP (elektropārvades līnijas (DC)) atbilst IEC 55011 traucējoša lauka emisija - testa līmenis: 63 dBµV/m QP (elektropārvades līnijas (DC)) atbilst IEC 55011 traucējoša lauka emisija - testa līmenis: 40 dBµV/m QP A klase (10 m) atbilst IEC 55011 traucējoša lauka emisija - testa līmenis: 47 dBµV/m QP A klase (10 m) atbilst IEC 55011

Iepakošanas vienības

Pirmā iepakojuma vienības tips	PCE
Vienību skaits 1. iepakojumā	1
1. iepakojuma augstums	8,100 cm
1. iepakojuma platums	14,000 cm
1. iepakojuma garums	18,500 cm
1. iepakojuma svars	326,000 g
Otrā iepakojuma vienības tips	S03
Vienību skaits 2. iepakojumā	12
2. iepakojuma augstums	30,000 cm
2. iepakojuma platums	30,000 cm
2. iepakojuma garums	40,000 cm
2. iepakojuma svars	4,740 kg

Līguma garantija

Garantija (mēnešos)	18

Environmental Data

Schneider Electric mērķis ir līdz 2050. gadam sasniegt nulles emisiju statusu, izmantojot piegādes ķēdes partnerību, zemākas ietekmes materiālus un cirkularitāti, izmantojot mūsu pašreizējo kampaņu "Use Better, Use Longer, Use Again", lai pagarinātu produktu kalpošanas laiku un to pārstrādājamību.

Environmental Data skaidrojums >

Kā mēs novērtējam produktu ilgtspēju >

Ietekme uz vidi

Kopējā dzīves cikla oglekļa pēda	**53 kg CO2 eq.**
Ražošanas posma oglekļa pēdas nospiedums [A1–A3]	**35 kg CO2 eq.**
Izplatīšanas posma oglekļa pēdas nospiedums [A4]	**0 kg CO2 eq.**
Uzstādīšanas posma oglekļa pēdas nospiedums [A5]	**0 kg CO2 eq.**
Lietošanas posma oglekļa pēdas nospiedums [B2, B3, B4, B6]	**18 kg CO2 eq.**
Dzīves cikla beigu posma oglekļa pēdas nospiedums [C1–C4]	**0.1 kg CO2 eq.**
Vides informācijas publiskošana	**Produkta ietekme uz vidi**

Use Better

Materiāli un iepakojums

Iepakojums izgatavots no pārstrādāta kartona	**Jā**
Iepakojums bez plastmasas	**Jā**
SCIP numurs	**3c815067-a4fb-4da6-b073-757883f16a4b**
ES RoHS direktīva	**Atbilst, Izmantojot Izņēmumu**
REACh regula	**Atsauce satur vielas virs noteiktās normas, kas rada ļoti lielas bažas**
Bez PVC	**Jā**

Use Again

Pārsaiņošana un atkārtota ražošana

Pārstrādājamības potenciāls, %	**27**
Cirkularitātes profils	**Informācija par ekspluatācijas izbeigšanu**
Atgriešana	**Jā**
WEEE marķējums	**Eiropas Savienības tirgū no šī produkta ir jāatbrīvojas, ievērojot noteiktu atkritumu savākšanas kārtību, un produkts nedrīkst nonākt sadzīves atkritumu tvertnēs.**

Presentation

Remote Graphic Display

Overview

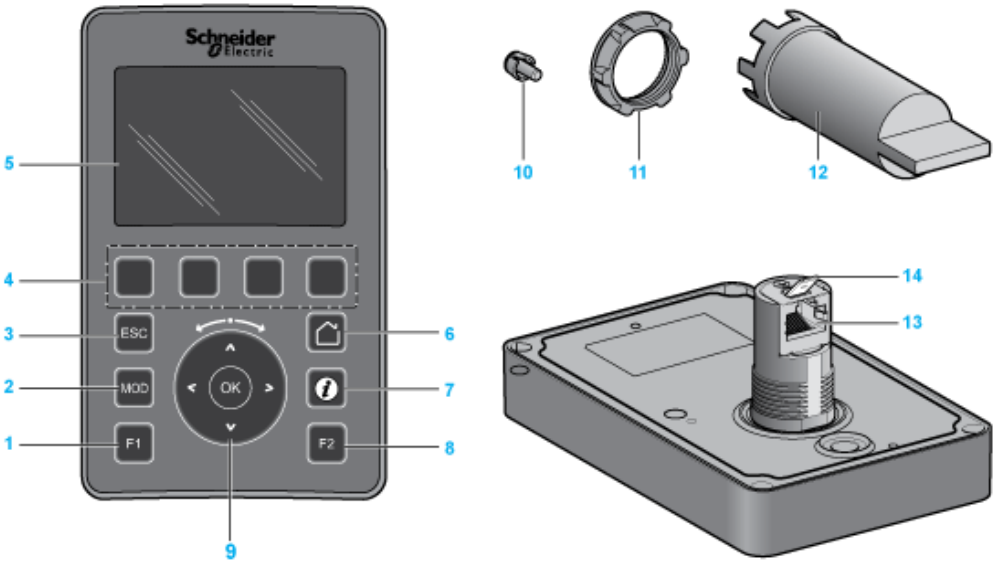

1 : F1 key
2 : MOD key
3 : ESC key
4 : R1 to R4 keys
5 : Graphic screen
6 : Home key
7 : Information key
8 : F2 key
9 : Touch wheel/OK/Arrows
10 : Anti-rotation tee
11 : Installation nut
12 : Socket wrench (ZB5AZ905)
13 : RJ45 serial line (RS-485)
14 : Connector for functional ground (earth)

Dimensions Drawings

Remote Graphic Display

Dimensions

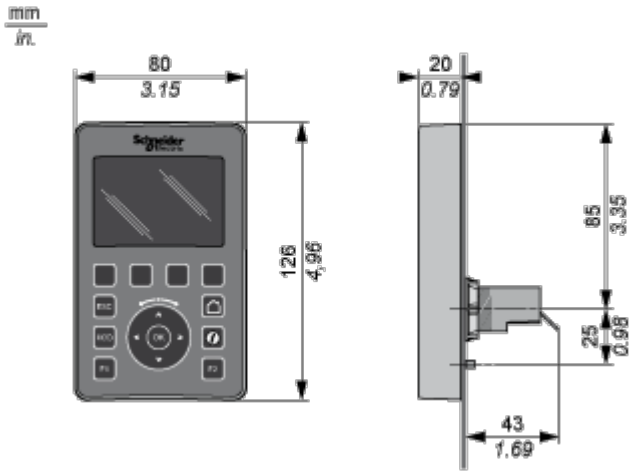

Mounting and Clearance

Mounting and Clearances

Mounting Hole Layout

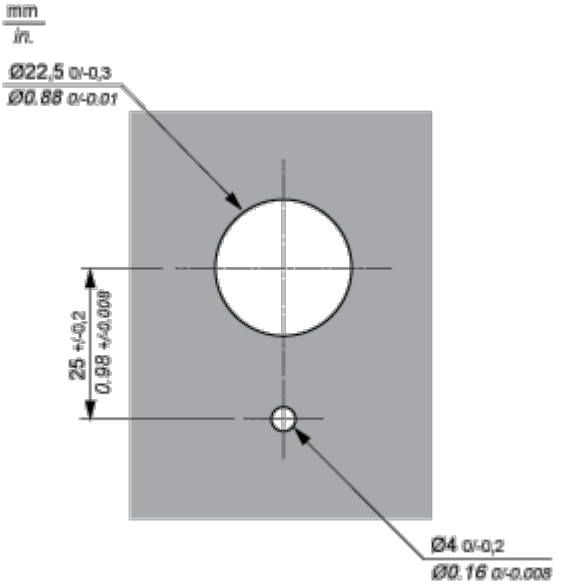

Minimum Clearances

