Produkta datu lapa

Specifikācijas

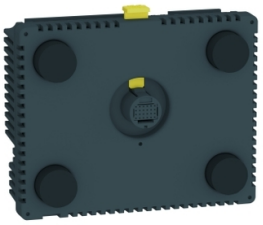

Kontrolieris, Harmony SCU, aizmugurējā moduļa panelis, 8 ieejas/8 izejas + Ana 4 ieejas/2 izejas

HMISBC

Galvenā

Produktu klāsts	Harmony SCU
Produkta vai sastāvdaļas veids	Kontrolieris
Ierīces prezentācija	Pamatelements

Papildinošs

Piegāde	Ārējais avots
[Us] nominālais barošanas spriegums	24 V (20,4…28,8 V) DC
Imunitāte pret mikropārkāpumiem	10 ms
Ieplūdes strāva	30 A
Enerģijas patēriņš W	15 W
Vietējā signalizācija	Nav indikatora
Lapu skaits	Ierobežota ar iekšējās atmiņas ietilpību
Operētājsistēma	Harmony
Procesora nosaukums	CPU RISC
Atmiņas apraksts	zibspuldze NAND , 128 MB iekšējā datu krātuve FRAM , 128 kB lietojumprogrammas palaišana DRAM , 128 MB
Integrēta savienojuma veids	1 sērijas saite - RJ45 - RS232/RS485 (likme: <= 115,2 kbit/s) 1 Ethernet TCP/IP - RJ45 1 USB 2.0 tipa mini B 1 USB 2.0 A tips CANopen galvenais kopne - SUB-D 9
Reāllaika pulkstenis	Iebūvēts
Lejupielādējami protokoli	Modbus CANopen Modbus TCP/IP
Fiksācijas režīms	pa 1 riekstu - diametrs: Ø 22 mm , montāža uz: 1...6 mm biezs panelis
Sadalnes korpusa materiāls	PC/PBT
Triecienizturība	147 m/s² pie 11 ms (uz DIN sliedes) atbilst IEC 60068-2-27 294 m/s² pie 6 ms (uz paneļa montāžas) atbilst IEC 60068-2-27
Vibrācijas pretestība	+/- 3,5 mm (f = 5…9 Hz) atbilst IEC 60068-2-6 1 gn (f = 9…150 Hz) atbilst IEC 60068-2-6

Ir sasniegts maksimālais saīdzināmo produktu skaits. Lūdzu, atveriet sadaļu Saīdzināt produktus #SAITE# un izdzēsiet kādu produktu, lai turpinātu.

Elektromagnētiskā saderība	elektrostatiskās izlādes imunitātes tests - testa līmenis: 8 kV (gaisa izplūde) atbilst IEC 61000-4-2 elektrostatiskās izlādes imunitātes tests - testa līmenis: 6 kV (kontakta izlāde) atbilst IEC 61000-4-2 jutība pret elektromagnētiskajiem laukiem - testa līmenis: 10 V/m (80 MHz...3 GHz) atbilst IEC 61000-4-3 elektriskās ātras pārejas/pārsprāgšanas imunitātes tests - testa līmenis: 2 kV (elektropārvades līnijas) atbilst IEC 61000-4-4 elektriskās ātras pārejas/pārsprāgšanas imunitātes tests - testa līmenis: 1 kV (starp analogo I/O un darba spriegumu) atbilst IEC 61000-4-4 elektriskās ātras pārejas/pārsprāgšanas imunitātes tests - testa līmenis: 2 kV (releju vadi) atbilst IEC 61000-4-4 elektriskās ātras pārejas/pārsprāgšanas imunitātes tests - testa līmenis: 1 kV (Ethernet līnija) atbilst IEC 61000-4-4 elektriskās ātras pārejas/pārsprāgšanas imunitātes tests - testa līmenis: 1 kV (COM līnija) atbilst IEC 61000-4-4 elektriskās ātras pārejas/pārsprāgšanas imunitātes tests - testa līmenis: 1 kV (CAN līnija) atbilst IEC 61000-4-4 pārsprieguma imunitātes tests - testa līmenis: 2 kV (barošanas avots (kopējais režīms)) atbilst IEC 61000-4-5 pārsprieguma imunitātes tests - testa līmenis: 1 kV (barošanas avots (diferenciālais režīms)) atbilst IEC 61000-4-5 pārsprieguma imunitātes tests - testa līmenis: 1 kV koprežīms (digitālā I/O) atbilst IEC 61000-4-5 pārsprieguma imunitātes tests - testa līmenis: 0,5 kV diferenciālais režīms (digitālā I/O) atbilst IEC 61000-4-5 radīja RF traucējumus - testa līmenis: 10 V (0,15...80 MHz) atbilst IEC 61000-4-6 veiktā emisija - testa līmenis: 150 kHz...30 MHz atbilst EN 55011 izstarotā emisija - testa līmenis: 30 MHz...1 GHz atbilst EN 55011
Diskrēts ievades numurs	2 priekš ātra ievade (parastais režīms) atbilst IEC 61131-2 1. tips 6 priekš digitālā ieeja atbilst IEC 61131-2 1. tips
Diskrēts ieejas spriegums	24 V DC , diskrētās ievades loģika: izlietne vai avots (pozitīvs/negatīvs)
Kopējā punkta skaits	1 priekš ātra ievade (HSC režīms) 1 priekš digitālā ieeja
Diskrētā ieejas strāva	7,83 mA priekš ātra ievade 5 mA priekš digitālais
Ieejas pretestība	2,81 kOhm 4,7 kOhm
Sensora barošanas avots	15…28,8 V DC >= 15 V , pašreizējais (1. stāvoklis): >= 5 mA <= 5 V , pašreizējais (stāvoklis 0): <= 1,5 mA 15…28,8 V DC >= 15 V , pašreizējais (1. stāvoklis): >= 2,5 mA <= 5 V , pašreizējais (stāvoklis 0): <= 1 mA
Konfigurējams filtrēšanas laiks	0 ms nav filtra (neviens) 0,004...0,04 ms atlēcienu filtrs (fiksators/notikums un kumulatīvais filtrs pēc soļa Nx0,5 ms (64>=N>=2)) 3...12 ms integrators (neviens/skrien/apstāties)
Maksimālā ievades frekvence	100 kHz priekš ātra ievade (kodētāja režīms) - kontroles veids A/B 100 kHz priekš ātra ievade - kontroles veids vienfāze 100 kHz priekš ātra ievade - kontroles veids pulss/virziens
Maksimālais kabeļa attālums starp ierīcēm	ekranēts kabelis : < 10 m priekš ātra ievade ekranēts kabelis : < 100 m priekš digitālā ieeja neekranēts kabelis : < 50 m priekš digitālā ieeja
Savienojuma solis	3,5 mm
Pārsprieguma aizsardzība	ar
Izolācija starp kanāliem un iekšējo loģiku	500 V DC
izolācija starp kanāliem	Neviens
Diskrēts izvades numurs	2 ātra izvade (parastais režīms) , izvades loģika: avots 6 digitālā izeja , izvades loģika: avots
Diskrēts izejas spriegums	24 V DC (sprieguma ierobežojums: 19,2...28,8 V) ar tranzistors diskrēta(-as) izvade(-as) 24 V DC (sprieguma ierobežojums: 5...30 V) ar relejs diskrēta(-as) izvade(-as) 220 V AC (sprieguma ierobežojums: 100...250 V) ar relejs diskrēta(-as) izvade(-as)

Ievades/izvades numurs	2 priekš ātra ievade , terminālis(-i): FI0...FI1 2 priekš ātra izvade , terminālis(-i): FQ0...FQ1 6 priekš digitālā ieeja , terminālis(-i): DI0...DI5 6 priekš digitālā izeja , terminālis(-i): DQ0...DQ5
Diskrētā izejas strāva	2 A 4 A) , reakcijas laiks 5 ms ar atvēršanas kontakts priekš digitālā izeja 2 A 4 A) , reakcijas laiks 2 ms ar noslēdzošais kontakts priekš digitālā izeja 300 mA , reakcijas laiks 2 ms priekš ātra izvade (parastais režīms) 50 mA , reakcijas laiks 2 ms priekš ātra izvade (PWM vai jūgvārpstas režīms)
Izolācijas pretestība	> 10 MOhm starp I/O un iekšējo loģiku > 10 MOhm starp barošanas avotu un zemi
Maksimālā izejas frekvence	100 kHz priekš ātra izvade (jūgvārpstas režīms) 1 kHz priekš ātra izvade (PWM režīms)
Absolūtas precizitātes kļūda	+/- 0,1 % no pilnas skalas cikliskā attiecība 1...99% priekš ātra izvade (PWM vai jūgvārpstas režīms) 1 % no pilnas skalas cikliskā attiecība 1...99% priekš ātra izvade (PWM vai jūgvārpstas režīms) +/- 5 % no pilnas skalas cikliskā attiecība 10...90% priekš ātra izvade (PWM vai jūgvārpstas režīms) +/- 10 % no pilnas skalas cikliskā attiecība 20...80% priekš ātra izvade (PWM vai jūgvārpstas režīms) +/- 15 % no pilnas skalas cikliskā attiecība 30...70% priekš ātra izvade (PWM vai jūgvārpstas režīms)
Analogās ievades numurs	2 pie analogā ieeja 2 pie PTA
Analogās ievades diapazons	0...20 mA/4...20 mA - izšķirtspēja: 12 biti ieejas pretestība: 250 Ohm (pielaide: +/- 1 %) -10...+10 V vai 0...10 V - izšķirtspēja: 12 biti + zīme ieejas pretestība: >= 1 MOhm
Analogās ievades veids	RTD pie - 200...600 °C - izšķirtspēja: 16 biti temperatūras zonde: Pt 100/Pt 1000 RTD pie - 50...200 °C - izšķirtspēja: 16 biti temperatūras zonde: Ni 100/Ni 1000 RTD pie - 200...760 °C - izšķirtspēja: 16 biti (termopāris J) RTD pie - 240...1370 °C - izšķirtspēja: 16 biti (termopāris K) RTD pie 0...1600 °C - izšķirtspēja: 16 biti (termopāris R) RTD pie 200...1800 °C - izšķirtspēja: 16 biti (termopāris B) RTD pie 0...1600 °C - izšķirtspēja: 16 biti (termopāris S) RTD pie - 200...400 °C - izšķirtspēja: 16 biti (termopāris T) RTD pie - 200...900 °C - izšķirtspēja: 16 biti (termopāris E) RTD pie - 200...1300 °C - izšķirtspēja: 16 biti (termopāris N)
Analogās izejas numurs	2 pretestības slodze priekš 12 biti + zīme
Analogās izvades diapazons	0...20 mA/4...20 mA (> 300 omi) pie atvērtā ķēde -10...10 V/0...10 V (> 2 kOhm) pie īssavienojums
Augstums	50,65 mm
Platums	128 mm
Dziļums	102 mm
Neto svars	0,398 kg

Vide

Standarti	UL 508 FCC A klase EN 61131-2 CSA C22.2 Nr. 213 I klases 2. nodaļa ANSI/ISA 12-12-01 IEC 61000-6-2
Produkta sertifikācija	cULus 508 cUL 1604 1. klases 2. nodaļa C-Tick cULus CSA 22-2 Nr. 142 GOST KCC UKCA UKEX
Marķējums	CE

Apkārtējā gaisa temperatūra darbībai	0…50 °C
Apkārtējā gaisa temperatūra uzglabāšanai	-20…60 °C
Relatīvais mitrums	5…85 % bez kondensāta
Darbības augstums	<= 2000 m
Uzglabāšanas augstums	0…10000 m
Maksimālais spiediens	800...1114 hPa
IP aizsardzības pakāpe	IP20 atbilst IEC 60529 (aizmugurējais panelis) IP65 atbilst IEC 60529 (priekšējais panelis)
NEMA aizsardzības pakāpe	NEMA 4X priekšējais panelis
Piesārņojuma pakāpe	2 atbilst IEC 60664
Vides raksturlielumi	bez kodīgām gāzēm

Iepakošanas vienības

Pirmā iepakojuma vienības tips	PCE
Vienību skaits 1. iepakojumā	1
1. iepakojuma augstums	9,000 cm
1. iepakojuma platums	19,000 cm
1. iepakojuma garums	26,600 cm
1. iepakojuma svars	870,000 g
Otrā iepakojuma vienības tips	S03
Vienību skaits 2. iepakojumā	6
2. iepakojuma augstums	30,000 cm
2. iepakojuma platums	30,000 cm
2. iepakojuma garums	40,000 cm
2. iepakojuma svars	5,660 kg

Līguma garantija

Garantija (mēnešos)	18

Environmental Data

Schneider Electric mērķis ir līdz 2050. gadam sasniegt nulles emisiju statusu, izmantojot piegādes ķēdes partnerību, zemākas ietekmes materiālus un cirkularitāti, izmantojot mūsu pašreizējo kampaņu "Use Better, Use Longer, Use Again", lai pagarinātu produktu kalpošanas laiku un to pārstrādājamību.

Environmental Data skaidrojums >

Kā mēs novērtējam produktu ilgtspēju >

Ietekme uz vidi

Kopējā dzīves cikla oglekļa pēda	**669 kg CO2 eq.**
Ražošanas posma oglekļa pēdas nospiedums [A1–A3]	**53 kg CO2 eq.**
Izplatīšanas posma oglekļa pēdas nospiedums [A4]	**0.1 kg CO2 eq.**
Uzstādīšanas posma oglekļa pēdas nospiedums [A5]	**0.2 kg CO2 eq.**
Lietošanas posma oglekļa pēdas nospiedums [B2, B3, B4, B6]	**616 kg CO2 eq.**
Dzīves cikla beigu posma oglekļa pēdas nospiedums [C1–C4]	**0.2 kg CO2 eq.**
Vides informācijas publiskošana	**Produkta ietekme uz vidi**

Use Better

Materiāli un iepakojums

Nesatur F-gāzi	**Only air and vacuum used for insulation / breaking, no F-gas including SF6**
Iepakojums izgatavots no pārstrādāta kartona	**Jā**
Iepakojums bez plastmasas	**Nē**
SCIP numurs	**Ce423001-d325-40b2-a371-05c3a126780a**
ES RoHS direktīva	**Atbilst, Izmantojot Izņēmumu**
REACh regula	**Atsauce satur vielas virs noteiktās normas, kas rada ļoti lielas bažas**
Halogēnus nesaturošs status	**Produkts satur halogēnus virs sliekšņiem**
Bez PVC	**Nē**
Bez silikona	**Nē**

Use Again

Pārsaiņošana un atkārtota ražošana

Pārstrādājamības potenciāls, %	**7**
Cirkularitātes profils	**Informācija par ekspluatācijas izbeigšanu**
Noņemams akumulators	**Nomaiņu var veikt lietotājs**
Atgriešana	**Jā**
WEEE marķējums	**Eiropas Savienības tirgū no šī produkta ir jāatbrīvojas, ievērojot noteiktu atkritumu savākšanas kārtību, un produkts nedrīkst nonākt sadzīves atkritumu tvertnēs.**

Dimensions Drawings

Dimensions

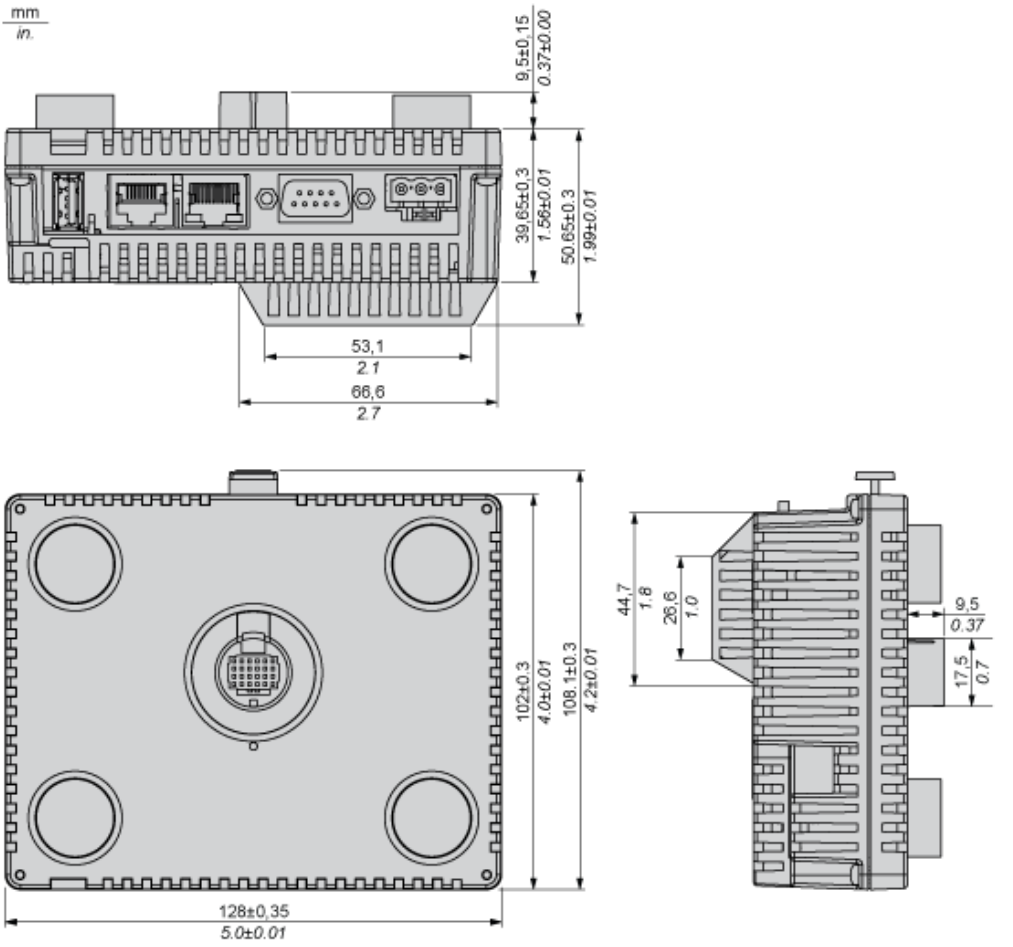

Mounting and Clearance

Recommended Mounting position

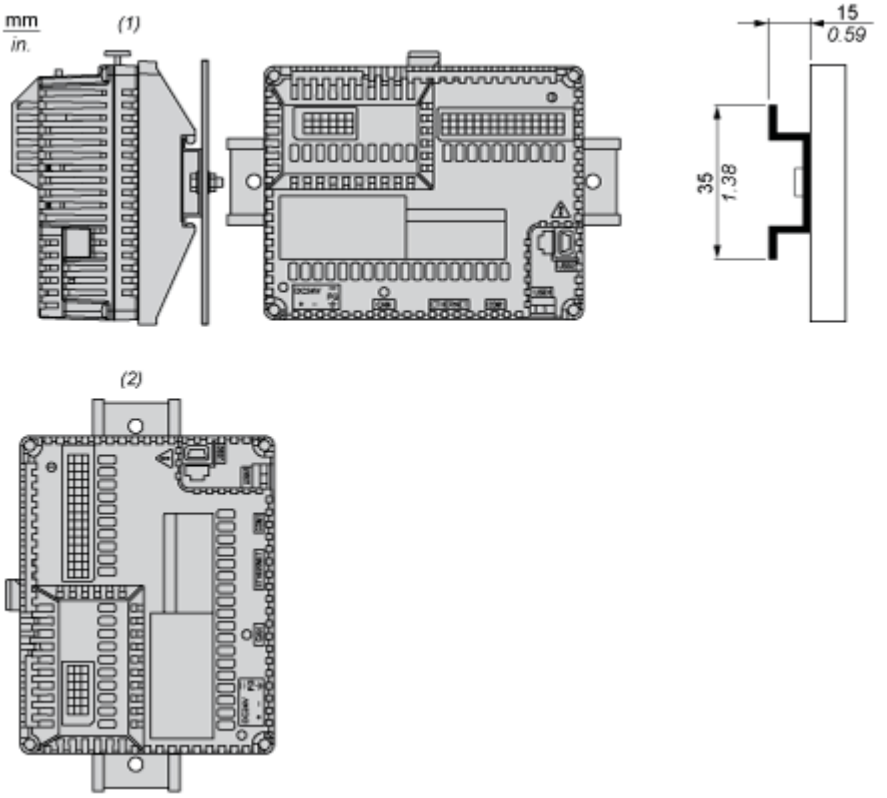

(1) Horizontal mounting

(2) Vertical mounting

No Recommended Mounting Position

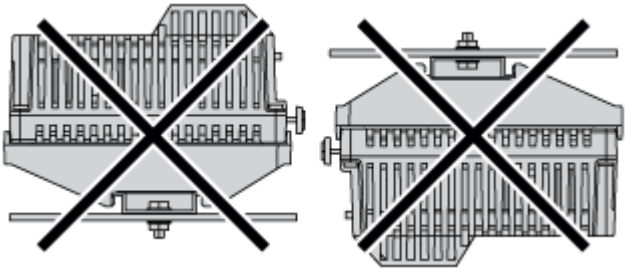

Clearance

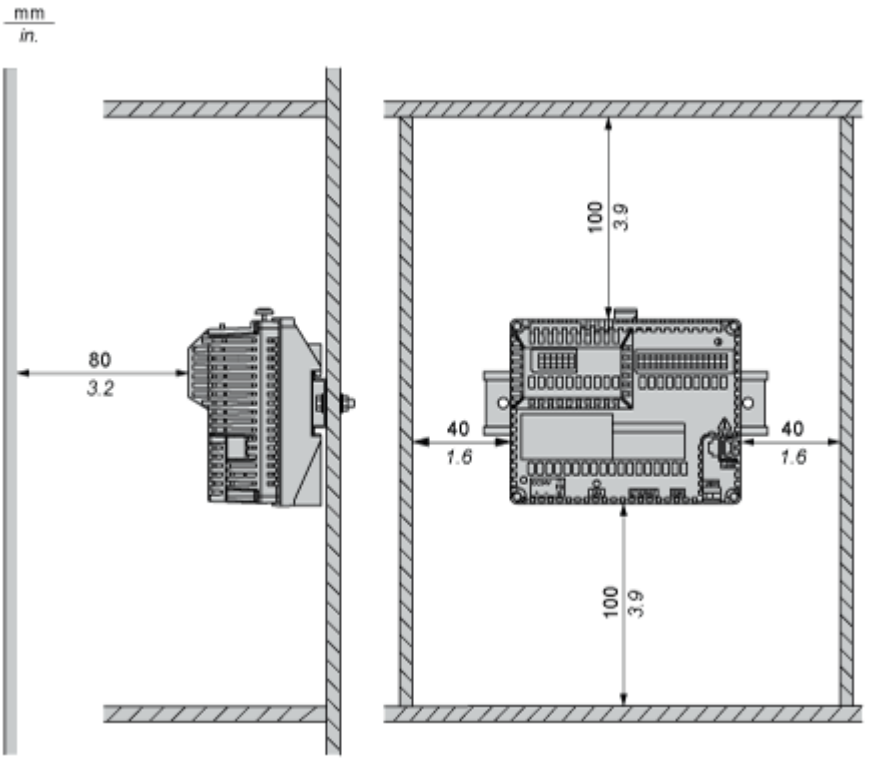

Keep adequate spacing for proper ventilation to maintain an ambient temperature between 0...50 °C (32...122 °F) for horizontal installation and 0...40 °C (32...104 °F) for vertical installation.

Connections and Schema

Wiring Diagram

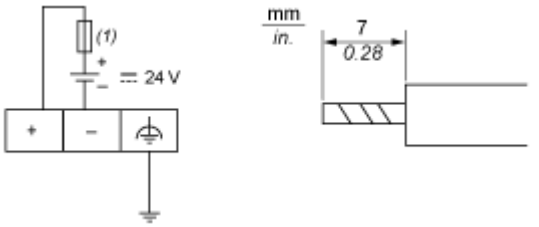

(1) Slow-blow 2A type T fuse

Wiring Diagram of the Analog Inputs and Analog Outputs

Voltage for Analog Inputs

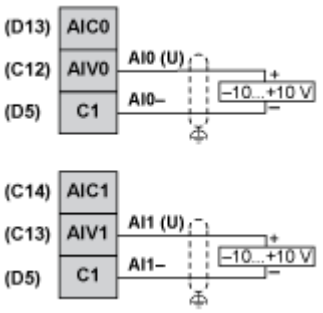

Current for Analog Inputs

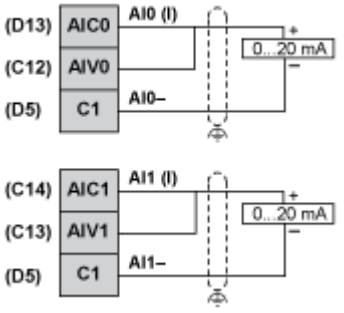

Voltage and Current for Analog Outputs

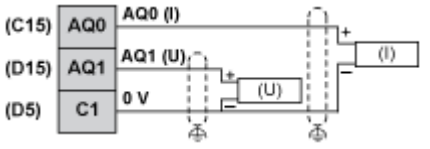

3 Wiring for Analog Inputs PT100

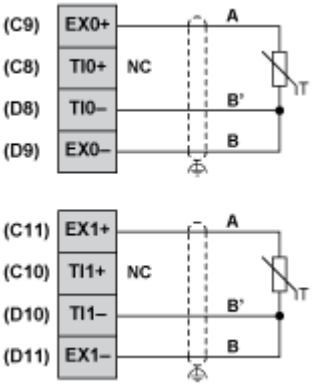

2 Wiring for Analog Inputs PT100

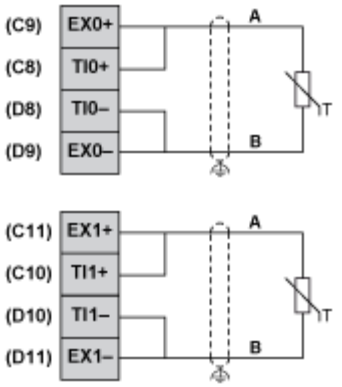

Thermocouple

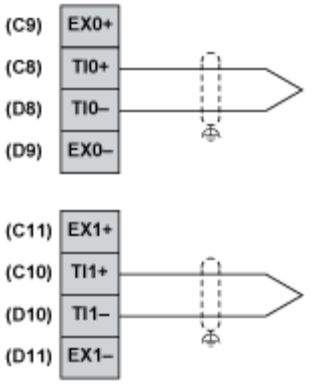

Wiring Diagram of Digital Inputs

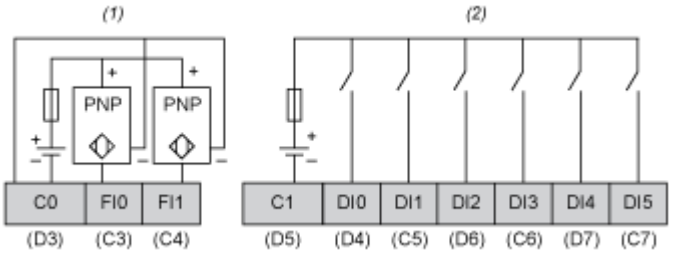

(1) HSC inputs with pin assignment of terminal blocks C,D.

(2) Digital inputs with pin assignment of terminal blocks C,D.

Wiring Diagram of Digital Outputs

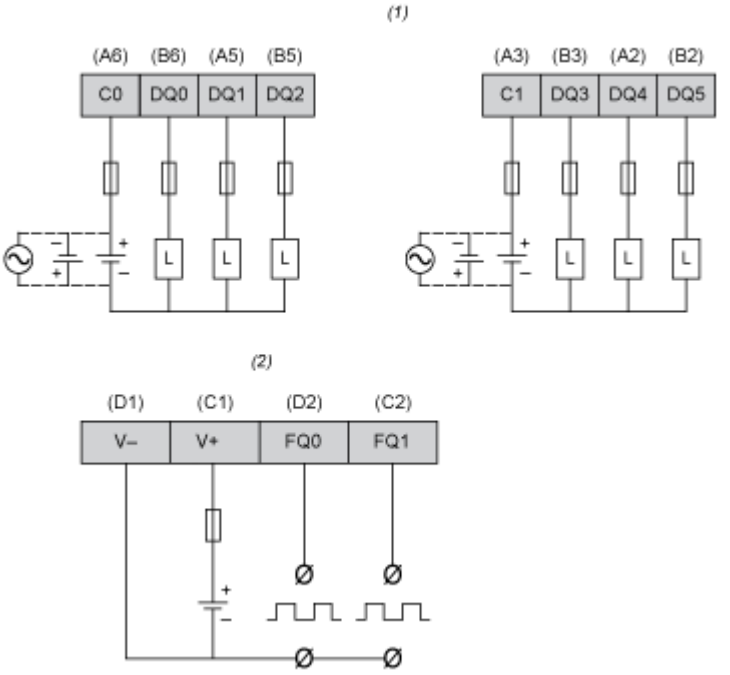

(1) Digital outputs with pin assignment of terminal blocks A,B.

(2) PWM outputs with pin assignment of terminal blocks C,D.