Produktdatenblatt

Spezifikationen



Harmony STO7 4,3"W Kompakt-HMI, Touch-Display resistiv, 1 x RS-232C-Klemmleiste

HMISTO705

EAN Code: 3606480920899

Hauptmerkmale

Baureihe	Harmony STO & STU
Produkt- oder Komponententyp	Touchscreen-Bildschirm
Softwarepaket	EcoStruxure Operator Terminal Expert
Prozessorname	ARM926EJ-S

Zusatzmerkmale

Displaygröße	4,3 Zoll
Displaytyp	Integriertes Farb-TFT-LCD Display
Anzeigefarbe	65.536 Farben
Displayauflösung	480 x 272 Pixel
Touchscreen	Analog
Rückbeleuchtungs-Lebensdauer	50.000 Stunden mit weiß
Helligkeit	16 Ebenen via Touchpanel
Zeichensatz	ASCII (europäische Zeichen) Chinesisch (vereinf Chin) Koreanisch Japanisch (ANK, Kanji) Kyrillisch Taiwanesisch (traditionelles Chinesisch)
[UH,nom] Bemessungsbetriebsspannung	12 - 24 V DC - 10 - 20 %
Leistungsaufnahme in W	7,5 W
Seitenanzahl	8999
Speicherbeschreibung	Backup von Daten 512 kB Anwendungsspeicher 26 MB
Integrierte Verbindungsart	1 USB 2.0 Typ Mini-B 1 USB 2.0 Typ A 1 serielle Leitung - 9-polige Klemmenleiste - RS232C (Rate: 2.400 - 115.200 Bit/s)
Versorgung	Externe Quelle
Echtzeituhr	Mit RTC-Batteriesatz Optional
downloadbare Protokolle	Fremdprotokolle Modbus
Kompatible Produktfamilie	Mitsubishi Siemens Omron Allen-Bradley
Befestigungsmodus	Mittels 2 Montageverschlüssen, Montage an 1,5 bis 6 mm starke Platte
Gehäusematerial	PPT

Bruttopreisliste für Deutschland zuzüglich Zuschläge, Frachtkosten und Mehrwertsteuer, gültig ab dem 1. Januar 2024. Irrtum und Änderungen vorbehalten. Es gelten die AGBs der Schneider Electric GmbH.

Haftungsausschluss: Diese Dokumentation dient nicht als Ersatz für die Beurteilung der Eignung oder Verlässlichkeit dieser Produkte für bestimmte Verwendungsbereiche des Benutzers und darf nicht zu diesem Zweck verwendet werden.

Material der Vorderseite	Kunststoff
Abmessungen des Ausschnitts	77,5 x 112,5 mm 66 x 105 mm mit Montageadapter
Höhe	90,4 mm
Breite	124,9 mm
Tiefe	38,8 mm
Produktgewicht	0,22 kg

Montage

Normen	ANSI/ISA 12.12.01 CSA C22.2 No 142 EN 61000-6-2 CSA C22.2 Nr. 213 UL 61010-1 EN 61131-2 EN 61000-6-4 UL 61010-2-201
Produktzertifizierungen	KCC CE UL C-Tick ATEX Zone 2/22 cUL UKCA
Umgebungstemperatur bei Betrieb	0…50 °C
Umgebungstemperatur bei Lagerung	-20…60 °C
Relative Luftfeuchtigkeit	10…90 % Betauung nicht zulässig
Betriebshöhe	2.000 m
Schutzart (IP)	IP65f (Frontplatte) IP20 (Rückplatte)
Schutzart (NEMA)	NEMA 4X/13 Frontplatte (für Einsatz in Innenräumen)
Stoßfestigkeit	15 Gn für 11 ms entspricht IEC 61131-2
Vibrationsfestigkeit	1 Gn (f = 5…150 Hz) entspricht IEC 61131-2 3,5 mm, konstante Amplitude (f = 5…150 Hz) entspricht IEC 61131-2
Elektromagnetische Verträglichkeit	Beständigkeit gegenüber ausgestrahlten Magnetfeldern - Teststufe: 10 V/m (80 MHz - 2,7 GHz) Widerstandsfähigkeit gegen elektrostatische Entladung - Teststufe: 8 kV Level 3 (Luftaustritt) entspricht EN 61000-4-2 Widerstandsfähigkeit gegen elektrostatische Entladung - Teststufe: 6 kV Level 3 (direkter Kontakt) entspricht EN 61000-4-2

Verpackungseinheiten

VPE 1 Art	PCE
Anzahl der Geräte pro Packung	1
VPE 1 Höhe	8,000 cm
VPE 1 Breite	13,500 cm
VPE 1 Länge	18,200 cm
Verpackungsgewicht (Lbs)	524,000 g
VPE 2 Art	S03
VPE 2 Menge	12
VPE 2 Höhe	30,000 cm

VPE 2 Breite	30,000 cm
VPE 2 Länge	40,000 cm
VPE 2 Gewicht	6,782 kg

Vertragliche Gewährleistung

Garantie (in Monaten)	18

Environmental Data

Schneider Electric hat sich zum Ziel gesetzt, den Net Zero-Status bis 2050 durch Lieferkettenpartnerschaften, Materialien mit geringerer Auswirkung und Kreislaufbildung über unsere laufende Kampagne "Use Better, Use Longer, Use Again" zu erreichen, um die Lebensdauer und Recyclingfähigkeit der Produkte zu verlängern.

Erläuterung der Environmental Data >

Wie wir die Produktnachhaltigkeit bewerten >

Umweltbilanz

Total lifecycle Carbon footprint	**637 kg CO2 eq.**
CO_2-Fußabdruck der Herstellungsphase [A1 bis A3]	**27 kg CO2 eq.**
CO_2-Fußabdruck der Distributionsphase [A4]	**0.1 kg CO2 eq.**
CO_2-Fußabdruck der Installationsphase [A5]	**0.2 kg CO2 eq.**
CO_2-Fußabdruck der Nutzungsphase [B2, B3, B4, B6]	**610 kg CO2 eq.**
CO_2-Fußabdruck der End-of-Life-Phase [C1 bis C4]	**0.3 kg CO2 eq.**
Umweltproduktdeklaration	**Produktumweltprofil**

Use Better

Materialien und Verpackung

Durchschnittlicher Prozentsatz der ReponsibleSteel zertifizierten Metalle	**Only air and vacuum used for insulation / breaking, no F-gas including SF6**
Verpackung mit Recycling-Karton	**Ja**
Verpackung ohne Kunststoff	**Nein**
SCIP-Nummer	**7155ec3f-2b83-4049-8830-d31f9c3341be**
EU-RoHS-Richtlinie	**Freistellungskonform**
REACh-Verordnung	**Produkt beinhaltet besorgniserregende Stoffe (SVHC) über dem Schwellwert**
Durchschnittlicher Prozentsatz der ReponsibleSteel zertifizierten Metalle	**Produkt enthält Halogene über den Grenzwerten**
PVC-frei	**Nein**
Silikonfrei	**Nein**

Use Again

Reproduktion

Recyclingfähigkeitspotential in %	**17**
Circular Econmomy-Eignung	**Entsorgungsinformationen**
Rücknahme	**Ja**
WEEE-Kennzeichnung	**Das Produkt muss entsprechend bestimmter Hinweise auf Märkten der Europäischen Union entsorgt werden und darf nicht in Haushaltsabfälle gelangen.**

Maßzeichnungen

Äußere Abmessungen

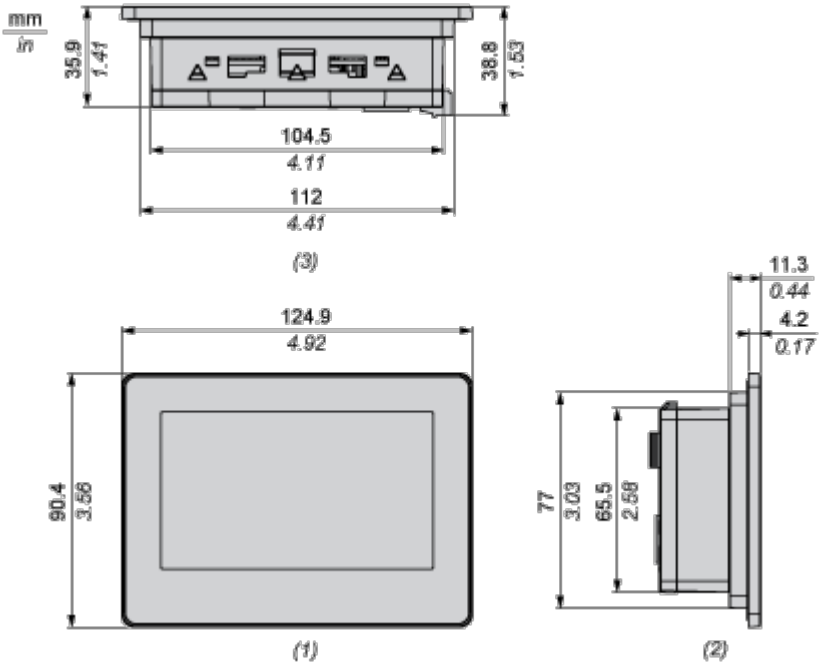

1 Vorderseite

2 Linke Seite

3 Unterseite

Installation mit Montagehalterungen

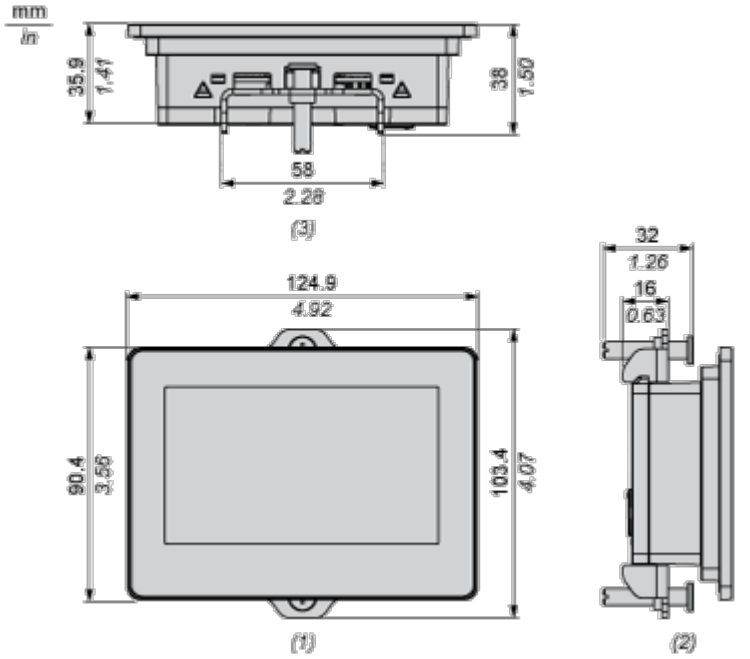

1 Vorderseite

2 Linke Seite

3 Unterseite

Montage und Abstand

Montage

Abmessungen des Schalttafelausschnitts

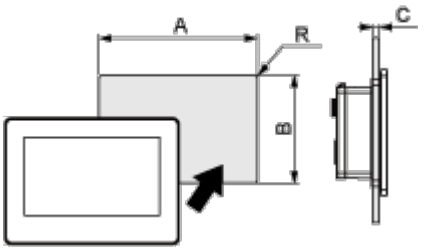

Abmessungen in mm

Beschreibung	A	B	C	R
Ohne Adapter	112,5	77,5	1,5 bis .6	3 max.
Mit Adapter	105	66	1,5 bis .6	3 max.

Abmessungen in in.

Beschreibung	A	B	C	R
Ohne Adapter	4,43	3,05	0,06 bis 0,24	0,12 max.
Mit Adapter	4,13	2,6	0,06 bis 0,24	0,12 max.

Installationsanforderungen

Montagewinkel

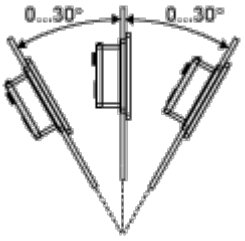

Bei Montage dieses Produkts in schräger Position mit einer Neigung von mehr als 30° darf die Umgebungstemperatur nicht höher sein als 40 °C (104 °F). Gegebenenfalls müssen Sie eine Gebläseluftkühlung (Ventilator, Klimaanlage) einsetzen, damit eine Umgebungsbetriebstemperatur von höchstens 40 °C (104 °F) gewährleistet ist.

Abstände

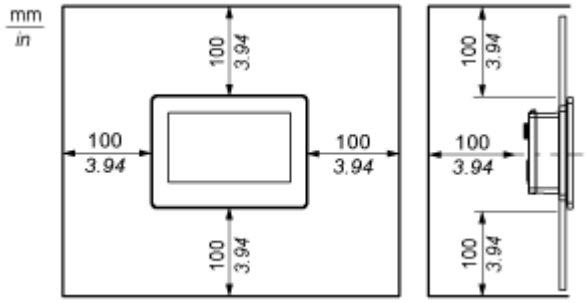

Image of product / Alternate images

Alternative



