Produkta datu lapa

Specifikācijas



skārienekrāns, Harmony STO & STU, 4,3 collu plats, RS 232/485 RJ45

HMISTO715

Galvenā

Produktu klāsts	Harmony STO & STU
Produkta vai sastāvdaļas veids	Skārienpaneļa ekrāns
Programmatūras pakotne	EcoStruxure Operator Terminal Expert
Procesora nosaukums	ARM926EJ-S

Papildinošs

Ekrāna izmērs	4,3 collas
Ekrāna tips	Krāsu TFT LCD
Ekrāna krāsa	65536 krāsas
Ekrāna izšķirtspēja	480x272 pikseļi
Skārienpanelis	Analogs
Fona apgaismojuma kalpošanas laiks	50 000 stundas ar balts
Spilgtums	16 līmeņi, izmantojot skārienpaneli
Rakstzīmju fonts	Ķīniešu (vienkāršotā ķīniešu valoda) Japāņu (ANK, Kanji) ASCII (Eiropas rakstzīmes) Taivānas (tradicionālā ķīniešu) Korejiešu Kirilica
[Us] nominālais barošanas spriegums	12...24 V DC - 10...20 %
Enerģijas patēriņš W	7,5 W
Lapu skaits	8999
Atmiņas apraksts	datu dublēšana 512 kB lietojumprogrammu atmiņa 26 MB
Integrēta savienojuma veids	1 USB 2.0 tipa mini B 1 USB 2.0 A tips 1 sērijas saite - RJ45 - RS232C/RS485 (likme: 2400...115200 bps)
Piegāde	Ārējais avots
Reāllaika pulkstenis	ar RTC akumulatoru komplektu nav obligāti
Lejupielādējami protokoli	Trešo pušu protokoli Modbus
Diapazona saderība	MitsubishI Omron Siemens Alens-Bredlijs
Fiksācijas režīms	ar 2 uzstādīšanas stiprinājumiem , montāža uz 1,5 līdz 6 mm biezs panelis
Sadalnes korpusa materiāls	PPT

Ir sasniegts maksimālais saīdzināmo produktu skaits. Lūdzu, atveriet sadaļu Saīdzināt produktus #SAITE# un izdzēsiet kādu produktu, lai turpinātu.

Priekšpuses materiāls	Plastmasas
Izgriezuma izmēri	77,5 x 112,5 mm 66 x 105 mm ar montāžas adapteri
Augstums	90,4 mm
Platums	124,9 mm
Dziļums	38,8 mm
Neto svars	0,22 kg

Vide

Standarti	ANSI/ISA 12.12.01 CSA C22.2 Nr. 142 UL 61010-2-201 EN 61000-6-2 CSA C22.2 Nr. 213 EN 61000-6-4 UL 61010-1 EN 61131-2
Produkta sertifikācija	UL C-Tick KCC CE cUL ATEX zona 2/22 UKCA
Apkārtējā gaisa temperatūra darbībai	0…50 °C
Apkārtējā gaisa temperatūra uzglabāšanai	-20…60 °C
Relatīvais mitrums	10…90 % bez kondensāta
Darbības augstums	2000 m
IP aizsardzības pakāpe	IP65f (priekšējais panelis) IP20 (aizmugurējais panelis)
NEMA aizsardzības pakāpe	NEMA 4X/13 priekšējais panelis (lietošanai iekštelpās)
Triecienizturība	15 gn pie 11 ms atbilst IEC 61131-2
Vibrācijas pretestība	1 gn (f = 5…150 Hz) atbilst IEC 61131-2 3,5 mm nemainīga amplitūda (f = 5…150 Hz) atbilst IEC 61131-2
Elektromagnētiskā saderība	izturība pret izstarotajiem elektromagnētiskajiem laukiem - testa līmenis: 10 V/m (80 MHz...2,7 GHz) izturība pret elektrostatisko izlādi - testa līmenis: 8 kV 3. līmenis (gaisa izplūde) atbilst EN 61000-4-2 izturība pret elektrostatisko izlādi - testa līmenis: 6 kV 3. līmenis (tiešs kontakts) atbilst EN 61000-4-2

Iepakošanas vienības

Pirmā iepakojuma vienības tips	PCE
Vienību skaits 1. iepakojumā	1
1. iepakojuma augstums	7,000 cm
1. iepakojuma platums	13,000 cm
1. iepakojuma garums	18,000 cm
1. iepakojuma svars	529,000 g
Otrā iepakojuma vienības tips	S03
Vienību skaits 2. iepakojumā	12
2. iepakojuma augstums	30,000 cm

2. iepakojuma platums	30,000 cm
2. iepakojuma garums	40,000 cm
2. iepakojuma svars	6,795 kg
Trešā iepakojuma vienības tips	P06
Vienību skaits 3. iepakojumā	96
3. iepakojuma augstums	75,000 cm
3. iepakojuma platums	60,000 cm
3. iepakojuma garums	80,000 cm
3. iepakojuma svars	63,000 kg

Līguma garantija

Garantija (mēnešos)	18

Environmental Data

Schneider Electric mērķis ir līdz 2050. gadam sasniegt nulles emisiju statusu, izmantojot piegādes ķēdes partnerību, zemākas ietekmes materiālus un cirkularitāti, izmantojot mūsu pašreizējo kampaņu "Use Better, Use Longer, Use Again", lai pagarinātu produktu kalpošanas laiku un to pārstrādājamību.

Environmental Data skaidrojums >

Kā mēs novērtējam produktu ilgtspēju >

Ietekme uz vidi

Kopējā dzīves cikla oglekļa pēda	**637 kg CO2 eq.**
Ražošanas posma oglekļa pēdas nospiedums [A1–A3]	**27 kg CO2 eq.**
Izplatīšanas posma oglekļa pēdas nospiedums [A4]	**0.1 kg CO2 eq.**
Uzstādīšanas posma oglekļa pēdas nospiedums [A5]	**0.2 kg CO2 eq.**
Lietošanas posma oglekļa pēdas nospiedums [B2, B3, B4, B6]	**610 kg CO2 eq.**
Dzīves cikla beigu posma oglekļa pēdas nospiedums [C1–C4]	**0.3 kg CO2 eq.**
Vides informācijas publiskošana	**Produkta ietekme uz vidi**

Use Better

Materiāli un iepakojums

Nesatur F-gāzi	**Only air and vacuum used for insulation / breaking, no F-gas including SF6**
Iepakojums izgatavots no pārstrādāta kartona	**Jā**
Iepakojums bez plastmasas	**Nē**
SCIP numurs	**Ac3ada16-5dd5-43e0-8621-0e0097245b52**
ES RoHS direktīva	**Atbilst, Izmantojot Izņēmumu**
REACh regula	**Atsauce satur vielas virs noteiktās normas, kas rada ļoti lielas bažas**
Halogēnus nesaturošs status	**Produkts satur halogēnus virs sliekšņiem**
Bez PVC	**Nē**
Bez silikona	**Nē**

Use Again

Pārsaiņošana un atkārtota ražošana

Pārstrādājamības potenciāls, %	**17**
Cirkularitātes profils	**Informācija par ekspluatācijas izbeigšanu**
Atgriešana	**Jā**
WEEE marķējums	**Eiropas Savienības tirgū no šī produkta ir jāatbrīvojas, ievērojot noteiktu atkritumu savākšanas kārtību, un produkts nedrīkst nonākt sadzīves atkritumu tvertnēs.**

Dimensions Drawings

External Dimensions

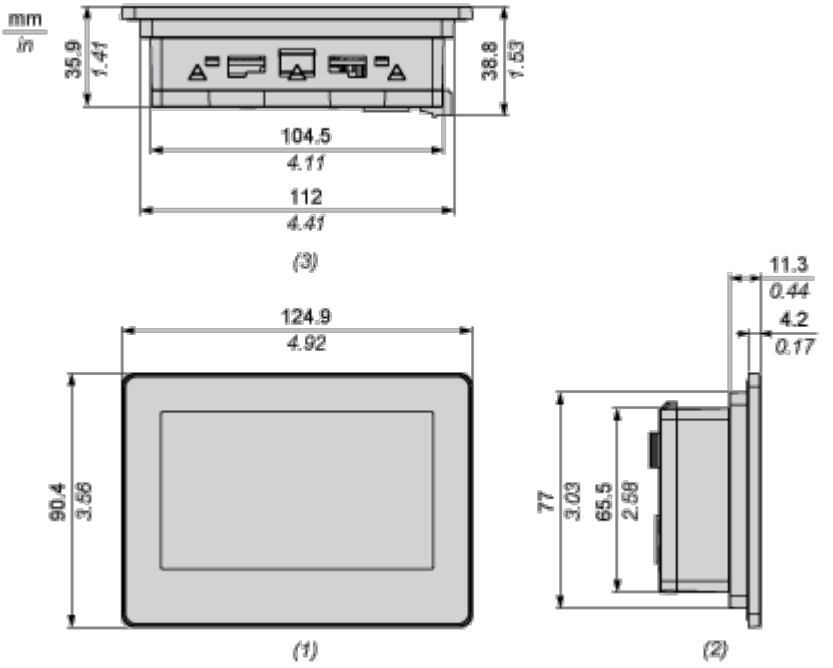

1 Front

2 Left

3 Bottom

Dimensions with Installation Fasteners

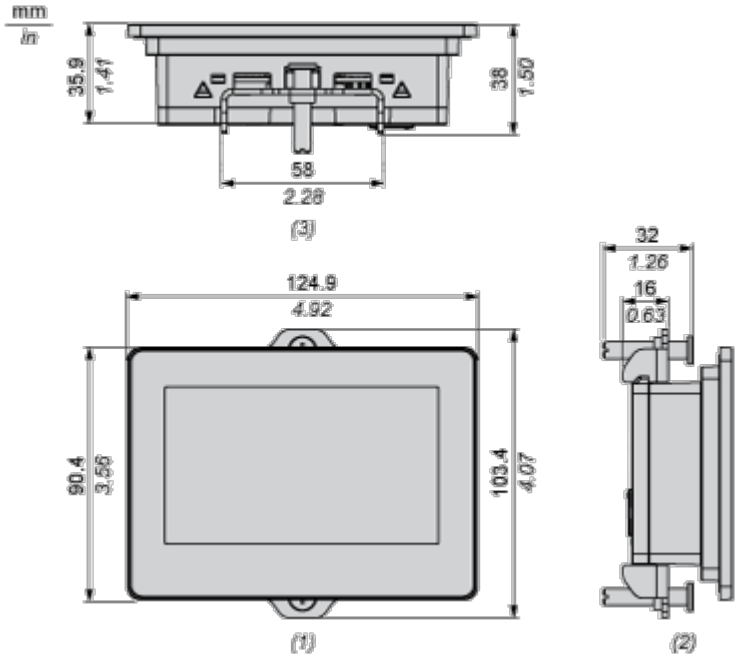

1 Front

2 Left

3 Bottom

Mounting and Clearance

Mounting

Panel Cut-out Dimensions

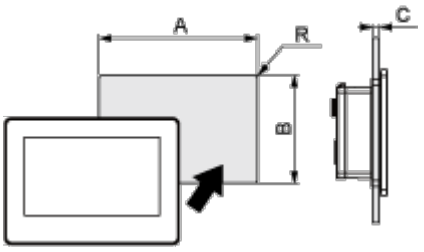

Dimensions in mm

Description	A	B	C	R
Without adapter	112.5	77.5	1.5...6	3 max.
With adapter	105	66	1.5...6	3 max.

Dimensions in in.

Description	A	B	C	R
Without adapter	4.43	3.05	0.06...0.24	0.12 max.
With adapter	4.13	2.6	0.06...0.24	0.12 max.

Installation Requirements

Mounting Angle

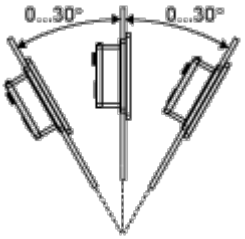

When installing this product in a slanted position with an incline more than 30°, the ambient temperature must not exceed 40 °C (104 °F). You may need to use forced air cooling (fan, A/C) to ensure the ambient operating temperature is 40 °C or less (104 °F or less).

Clearance

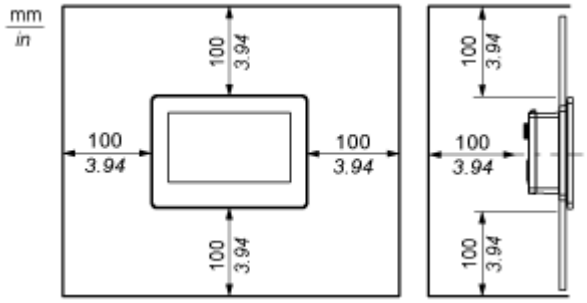

Image of product / Alternate images

Alternative





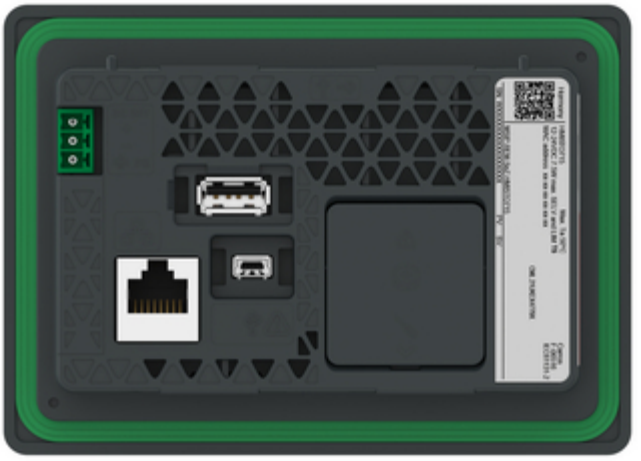




Harmony
Schneider Electric

