Produkta datu lapa

Specifikācijas



skārienekrāns, Harmony STO & STU, 4,3 collu plats, Ethernet

HMISTO735

Galvenā

Produktu klāsts	Harmony STO & STU
Produkta vai sastāvdaļas veids	Skārienpaneļa ekrāns
Programmatūras pakotne	EcoStruxure Operator Terminal Expert
Procesora nosaukums	ARM926EJ-S

Papildinošs

Ekrāna izmērs	4,3 collas
Ekrāna tips	Krāsu TFT LCD
Ekrāna krāsa	65536 krāsas
Ekrāna izšķirtspēja	480x272 pikseļi
Skārienpanelis	Analogs
Fona apgaismojuma kalpošanas laiks	50 000 stundas ar balts
Spilgtums	16 līmeņi, izmantojot skārienpaneli
Rakstzīmju fonts	ASCII (Eiropas rakstzīmes) Kirilica Taivānas (tradicionālā ķīniešu) Ķīniešu (vienkāršotā ķīniešu valoda) Japāņu (ANK, Kanji) Korejiešu
[Us] nominālais barošanas spriegums	12...24 V DC - 10...20 %
Enerģijas patēriņš W	8,1 W
Lapu skaits	8999
Ethernet ports	10BASE-T/100BASE-TX
Atmiņas apraksts	datu dublēšana 512 kB lietojumprogrammu atmiņa 26 MB
Integrēta savienojuma veids	1 USB 2.0 tipa mini B 1 USB 2.0 A tips 1 Ethernet TCP/IP - RJ45
Piegāde	Ārējais avots
Reāllaika pulkstenis	ar RTC akumulatoru komplektu nav obligāti
Lejupielādējami protokoli	Modbus TCP Modbus Trešo pušu protokoli
Diapazona saderība	Omron MitsubishI Siemens Alens-Bredlijs
Fiksācijas režīms	ar 2 uzstādīšanas stiprinājumiem , montāža uz 1,5 līdz 6 mm biezs panelis

Ir sasniegts maksimālais saīdzināmo produktu skaits. Lūdzu, atveriet sadaļu Saīdzināt produktus #SAITE# un izdzēsiet kādu produktu, lai turpinātu.

Sadalnes korpusa materiāls	PPT
Priekšpuses materiāls	Plastmasas
Izgriezuma izmēri	77,5 x 112,5 mm 66 x 105 mm ar montāžas adapteri
Augstums	90,4 mm
Platums	124,9 mm
Dziļums	38,8 mm
Neto svars	0,22 kg

Vide

Standarti	UL 61010-2-201 EN 61131-2 EN 61000-6-2 EN 61000-6-4 CSA C22.2 Nr. 213 CSA C22.2 Nr. 142 UL 61010-1 ANSI/ISA 12.12.01
Produkta sertifikācija	CE C-Tick ATEX zona 2/22 KCC UL cUL UKCA
Apkārtējā gaisa temperatūra darbībai	0…50 °C
Apkārtējā gaisa temperatūra uzglabāšanai	-20…60 °C
Relatīvais mitrums	10…90 % bez kondensāta
Darbības augstums	2000 m
IP aizsardzības pakāpe	IP65f (priekšējais panelis) IP20 (aizmugurējais panelis)
NEMA aizsardzības pakāpe	NEMA 4X/13 priekšējais panelis (lietošanai iekštelpās)
Triecienizturība	15 gn pie 11 ms atbilst IEC 61131-2
Vibrācijas pretestība	1 gn (f = 5…150 Hz) atbilst IEC 61131-2 3,5 mm nemainīga amplitūda (f = 5…150 Hz) atbilst IEC 61131-2
Elektromagnētiskā saderība	izturība pret izstarotajiem elektromagnētiskajiem laukiem - testa līmenis: 10 V/m (80 MHz...2,7 GHz) izturība pret elektrostatisko izlādi - testa līmenis: 8 kV 3. līmenis (gaisa izplūde) atbilst EN 61000-4-2 izturība pret elektrostatisko izlādi - testa līmenis: 6 kV 3. līmenis (tiešs kontakts) atbilst EN 61000-4-2

Iepakošanas vienības

Pirmā iepakojuma vienības tips	PCE
Vienību skaits 1. iepakojumā	1
1. iepakojuma augstums	8,200 cm
1. iepakojuma platums	13,800 cm
1. iepakojuma garums	18,600 cm
1. iepakojuma svars	534,000 g
Otrā iepakojuma vienības tips	S03
Vienību skaits 2. iepakojumā	12

2. iepakojuma augstums	30,000 cm
2. iepakojuma platums	30,000 cm
2. iepakojuma garums	40,000 cm
2. iepakojuma svars	6,840 kg
Trešā iepakojuma vienības tips	P12
Vienību skaits 3. iepakojumā	288
3. iepakojuma augstums	110,000 cm
3. iepakojuma platums	80,000 cm
3. iepakojuma garums	120,000 cm
3. iepakojuma svars	178,440 kg

Līguma garantija

Garantija (mēnešos)	18

Environmental Data

Schneider Electric mērķis ir līdz 2050. gadam sasniegt nulles emisiju statusu, izmantojot piegādes ķēdes partnerību, zemākas ietekmes materiālus un cirkularitāti, izmantojot mūsu pašreizējo kampaņu "Use Better, Use Longer, Use Again", lai pagarinātu produktu kalpošanas laiku un to pārstrādājamību.

Environmental Data skaidrojums >

Kā mēs novērtējam produktu ilgtspēju >

Ietekme uz vidi

Kopējā dzīves cikla oglekļa pēda	**686 kg CO2 eq.**
Ražošanas posma oglekļa pēdas nospiedums [A1–A3]	**27 kg CO2 eq.**
Izplatīšanas posma oglekļa pēdas nospiedums [A4]	**0.1 kg CO2 eq.**
Uzstādīšanas posma oglekļa pēdas nospiedums [A5]	**0.2 kg CO2 eq.**
Lietošanas posma oglekļa pēdas nospiedums [B2, B3, B4, B6]	**658 kg CO2 eq.**
Dzīves cikla beigu posma oglekļa pēdas nospiedums [C1–C4]	**0.3 kg CO2 eq.**
Vides informācijas publiskošana	**Produkta ietekme uz vidi**

Use Better

Materiāli un iepakojums

Nesatur F-gāzi	**Only air and vacuum used for insulation / breaking, no F-gas including SF6**
Iepakojums izgatavots no pārstrādāta kartona	**Jā**
Iepakojums bez plastmasas	**Nē**
SCIP numurs	**Ac3ada16-5dd5-43e0-8621-0e0097245b52**
ES RoHS direktīva	**Atbilst, Izmantojot Izņēmumu**
REACh regula	**Atsauce satur vielas virs noteiktās normas, kas rada ļoti lielas bažas**
Halogēnus nesaturošs status	**Produkts satur halogēnus virs sliekšņiem**
Bez PVC	**Nē**
Bez silikona	**Nē**

Use Again

Pārsaiņošana un atkārtota ražošana

Pārstrādājamības potenciāls, %	**17**
Cirkularitātes profils	**Informācija par ekspluatācijas izbeigšanu**
Atgriešana	**Jā**
WEEE marķējums	**Eiropas Savienības tirgū no šī produkta ir jāatbrīvojas, ievērojot noteiktu atkritumu savākšanas kārtību, un produkts nedrīkst nonākt sadzīves atkritumu tvertnēs.**

Dimensions Drawings

External Dimensions

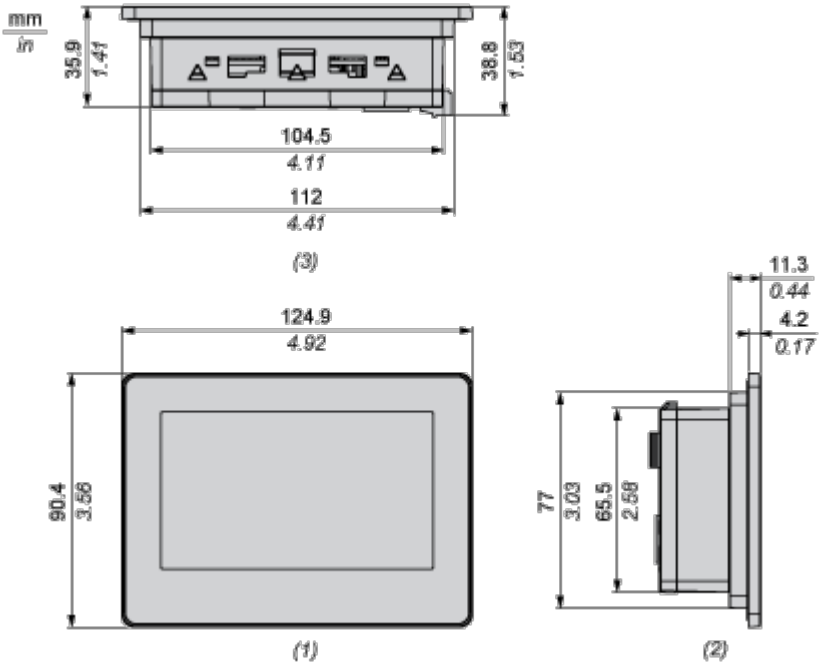

1 Front

2 Left

3 Bottom

Dimensions with Installation Fasteners

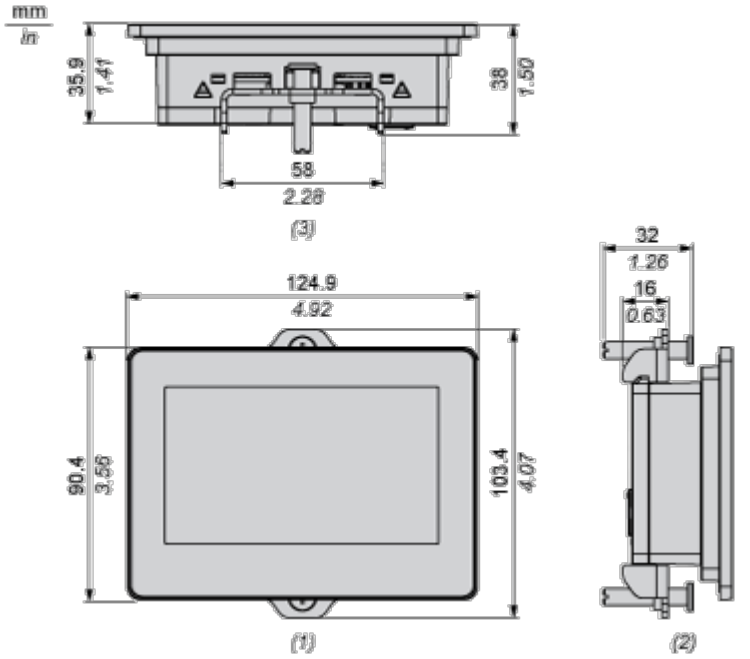

1 Front

2 Left

3 Bottom

Mounting and Clearance

Mounting

Panel Cut-out Dimensions

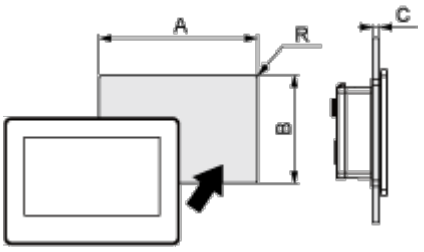

Dimensions in mm

Description	A	B	C	R
Without adapter	112.5	77.5	1.5...6	3 max.
With adapter	105	66	1.5...6	3 max.

Dimensions in in.

Description	A	B	C	R
Without adapter	4.43	3.05	0.06...0.24	0.12 max.
With adapter	4.13	2.6	0.06...0.24	0.12 max.

Installation Requirements

Mounting Angle

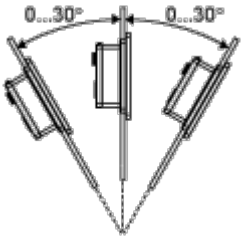

When installing this product in a slanted position with an incline more than 30°, the ambient temperature must not exceed 40 °C (104 °F). You may need to use forced air cooling (fan, A/C) to ensure the ambient operating temperature is 40 °C or less (104 °F or less).

Clearance

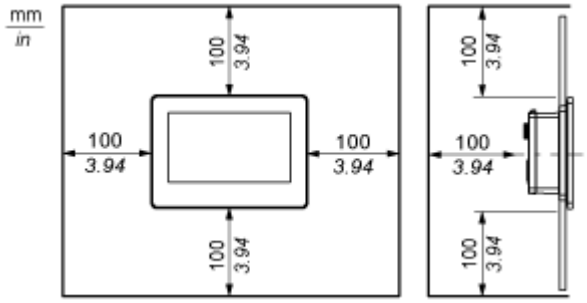

Image of product / Alternate images

Alternative

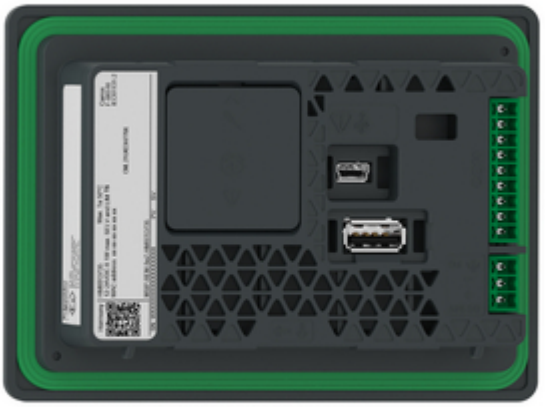





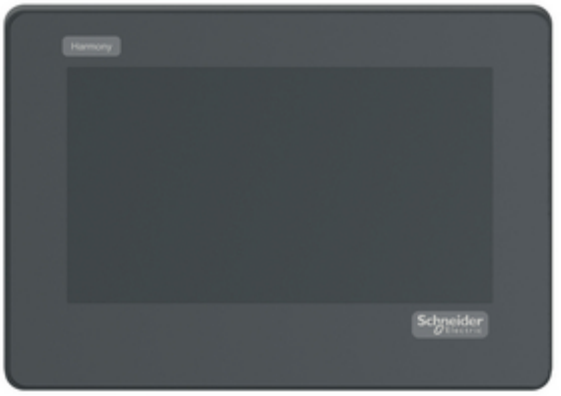
Harmony
Schneider Electric



