# Produkta datu lapa

Specifikācijas



## Krāsu skārienekrāns, Harmony STO & STU, 3,5 collu plats

HMISTU655

Tiks pārtraukts: 2027. gada 31. dec.

Servisa atbalsta beigu datums: 2031. gada 31. dec.

Tiks pārtraukts

## Galvenā

| | |
|---|---|
| **Produktu klāsts** | Harmony STO & STU |
| **Produkta vai sastāvdaļas veids** | Skārienpaneļa ekrāns |
| **Programmatūras pakotne** | Vijeo Designer |
| **Procesora nosaukums** | ARM926EJ-S |

## Papildinošs

| | |
|---|---|
| **Ekrāna izmērs** | 3,5 collas |
| **Ekrāna tips** | QVGA TFT krāsu skārienekrāns |
| **Ekrāna krāsa** | 65536 krāsas |
| **Ekrāna izšķirtspēja** | 320 x 240 pikseļi QVGA |
| **Skārienpanelis** | Analogs |
| **Fona apgaismojuma kalpošanas laiks** | 50 000 stundas |
| **Spilgtums** | 16 līmeņi |
| **Rakstzīmju fonts** | Ķīniešu (vienkāršotā ķīniešu valoda)<br>Japāņu (ANK, Kanji)<br>ASCII<br>Korejiešu<br>Taivānas (tradicionālā ķīniešu) |
| **[Us] nominālais barošanas spriegums** | 24 V DC |
| **Piegāde** | Ārējais avots |
| **Barošanas sprieguma ierobežojumi** | 20,4…28,8 V |
| **Ieplūdes strāva** | 30 A |
| **Enerģijas patēriņš W** | 6,5 W |
| **Lapu skaits** | Ierobežota ar iekšējās atmiņas ietilpību |
| **Atmiņas apraksts** | lietojumprogrammu atmiņa 16 MB<br>datu dublēšana 64 kB |
| **Integrēta savienojuma veids** | 1 USB 2.0 tipa mini B<br>1 USB 2.0 A tips<br>COM1 sērijas saite - sieviete RJ45 - RS232C/RS485 (likme: <= 115,2 kbit/s)<br>barošanas avots - noņemams skrūvju spaiļu bloks<br>1 Ethernet - RJ45 |
| **Reāllaika pulkstenis** | Piekļuve PLC reāllaika pulkstenim |
| **Lejupielādējami protokoli** | Modbus TCP/IP<br>Modbus<br>Uni-TE<br>Trešo pušu protokoli |

Ir sasniegts maksimālais salīdzināmo produktu skaits. Lūdzu, atveriet sadaļu Salīdzināt produktus #SAITE# un izdzēsiet kādu produktu, lai turpinātu.

| | |
|---|---|
| **Fiksācijas režīms** | Ø 22 mm caurums |
| **Sadalnes korpusa materiāls** | PC/PBT |
| **Marķējums** | Ar Schneider logotipu<br>CE |
| **Augstums** | 98,15 mm |
| **Platums** | 118 mm |
| **Dziļums** | 55,3 mm |

## Vide

| | |
|---|---|
| **Imunitāte pret mikropārkāpumiem** | 10 ms |
| **Standarti** | IEC 61000-6-2<br>IEC 61131-2<br>UL 1604<br>UL 508<br>FCC A klase |
| **Produkta sertifikācija** | cULus<br>C-Tick<br>Jūras<br>UL klase 1 Div2 T4A vai T5<br>UKCA |
| **Apkārtējā gaisa temperatūra darbībai** | 0…50 °C |
| **Apkārtējā gaisa temperatūra uzglabāšanai** | -20…60 °C |
| **Relatīvais mitrums** | 0…85 % bez kondensāta |
| **Darbības augstums** | <= 2000 m |
| **IP aizsardzības pakāpe** | IP20 atbilst IEC 60529 ( aizmugurējais panelis)<br>IP65 atbilst IEC 60529 ( priekšējais panelis) |
| **NEMA aizsardzības pakāpe** | NEMA 4X priekšējais panelis (lietošanai iekštelpās) |
| **Triecienizturība** | 15 gn pie 11 ms atbilst IEC 60068-2-27 |
| **Vibrācijas pretestība** | +/- 3,5 mm (f = 5…9 Hz) atbilst IEC 60068-2-6<br>1 gn (f = 9…150 Hz) atbilst IEC 60068-2-6 |
| **Izturība pret elektromagnētiskajiem laukiem** | 10 V/m atbilst IEC 61000-4-3 |

## Iepakošanas vienības

| | |
|---|---|
| **Pirmā iepakojuma vienības tips** | PCE |
| **Vienību skaits 1. iepakojumā** | 1 |
| **1. iepakojuma augstums** | 7,000 cm |
| **1. iepakojuma platums** | 13,500 cm |
| **1. iepakojuma garums** | 18,500 cm |
| **1. iepakojuma svars** | 563,000 g |
| **Otrā iepakojuma vienības tips** | S03 |
| **Vienību skaits 2. iepakojumā** | 16 |
| **2. iepakojuma augstums** | 30,000 cm |
| **2. iepakojuma platums** | 30,000 cm |
| **2. iepakojuma garums** | 40,000 cm |
| **2. iepakojuma svars** | 9,713 kg |

## Līguma garantija

| | |
|---|---|
| **Garantija (mēnešos)** | 18 |

## Environmental Data

Schneider Electric mērķis ir līdz 2050. gadam sasniegt nulles emisiju statusu, izmantojot piegādes ķēdes partnerību, zemākas ietekmes materiālus un cirkularitāti, izmantojot mūsu pašreizējo kampaņu "Use Better, Use Longer, Use Again", lai pagarinātu produktu kalpošanas laiku un to pārstrādājamību.

Environmental Data skaidrojums >

Kā mēs novērtējam produktu ilgtspēju >

### Ietekme uz vidi

| | |
|---|---|
| Kopējā dzīves cikla oglekļa pēda | **518 kg CO2 eq.** |
| Ražošanas posma oglekļa pēdas nospiedums [A1–A3] | **79 kg CO2 eq.** |
| Izplatīšanas posma oglekļa pēdas nospiedums [A4] | **0.1 kg CO2 eq.** |
| Uzstādīšanas posma oglekļa pēdas nospiedums [A5] | **0 kg CO2 eq.** |
| Lietošanas posma oglekļa pēdas nospiedums [B2, B3, B4, B6] | **438 kg CO2 eq.** |
| Dzīves cikla beigu posma oglekļa pēdas nospiedums [C1–C4] | **0.2 kg CO2 eq.** |
| Vides informācijas publiskošana | **Produkta ietekme uz vidi** |

## Use Better

### Materiāli un iepakojums

| | |
|---|---|
| Nesatur F-gāzi | **Only air and vacuum used for insulation / breaking, no F-gas including SF6** |
| Iepakojums izgatavots no pārstrādāta kartona | **Jā** |
| Iepakojums bez plastmasas | **Nē** |
| SCIP numurs | **3d02a16a-b371-402f-abda-886a20922dcb** |
| ES RoHS direktīva | **Atbilst, Izmantojot Izņēmumu** |
| REACh regula | **Atsauce satur vielas virs noteiktās normas, kas rada ļoti lielas bažas** |
| Halogēnus nesaturošs status | **Produkts satur halogēnus virs sliekšņiem** |
| Bez PVC | **Nē** |
| Bez silikona | **Nē** |

## Use Again

### Pārsaiņošana un atkārtota ražošana

| | |
|---|---|
| Pārstrādājamības potenciāls, % | **58** |
| Cirkularitātes profils | **Informācija par ekspluatācijas izbeigšanu** |
| Noņemams akumulators | **Nomaiņu var veikt lietotājs** |
| Atgriešana | **Jā** |
| WEEE marķējums | **Eiropas Savienības tirgū no šī produkta ir jāatbrīvojas, ievērojot noteiktu atkritumu savākšanas kārtību, un produkts nedrīkst nonākt sadzīves atkritumu tvertnēs.** |

Dimensions Drawings

## Display and Rear Modules

### Dimensions

mm
in.

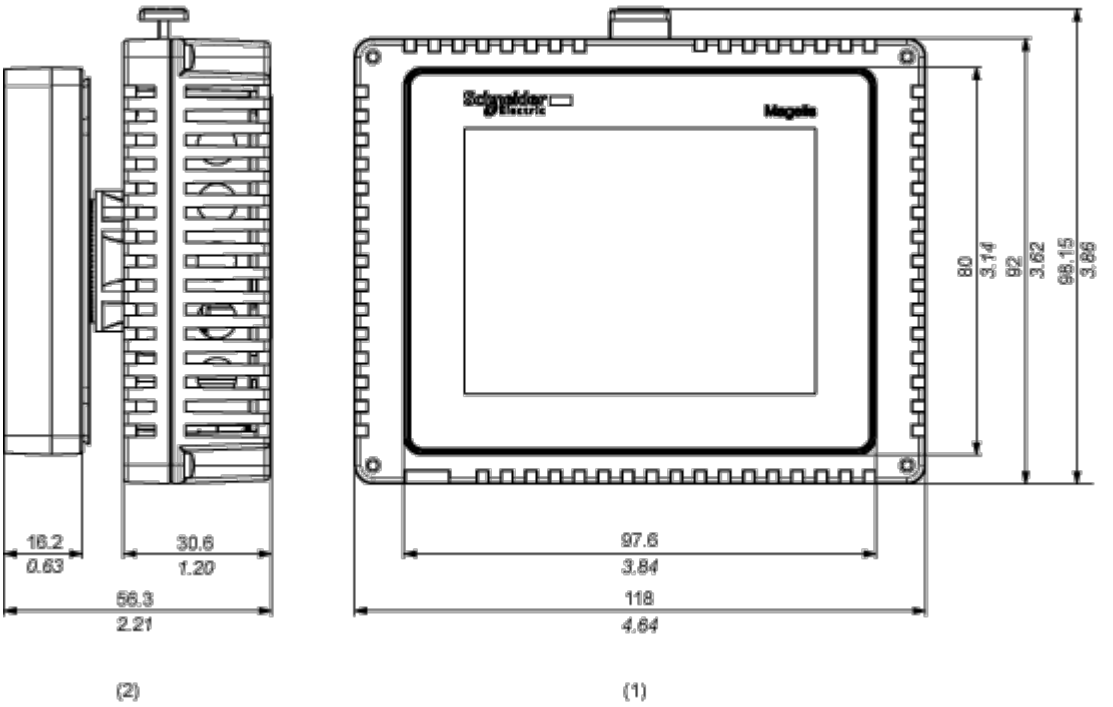


**(1)** Right Side

**(2)** Front

## Rear Module

### Dimensions

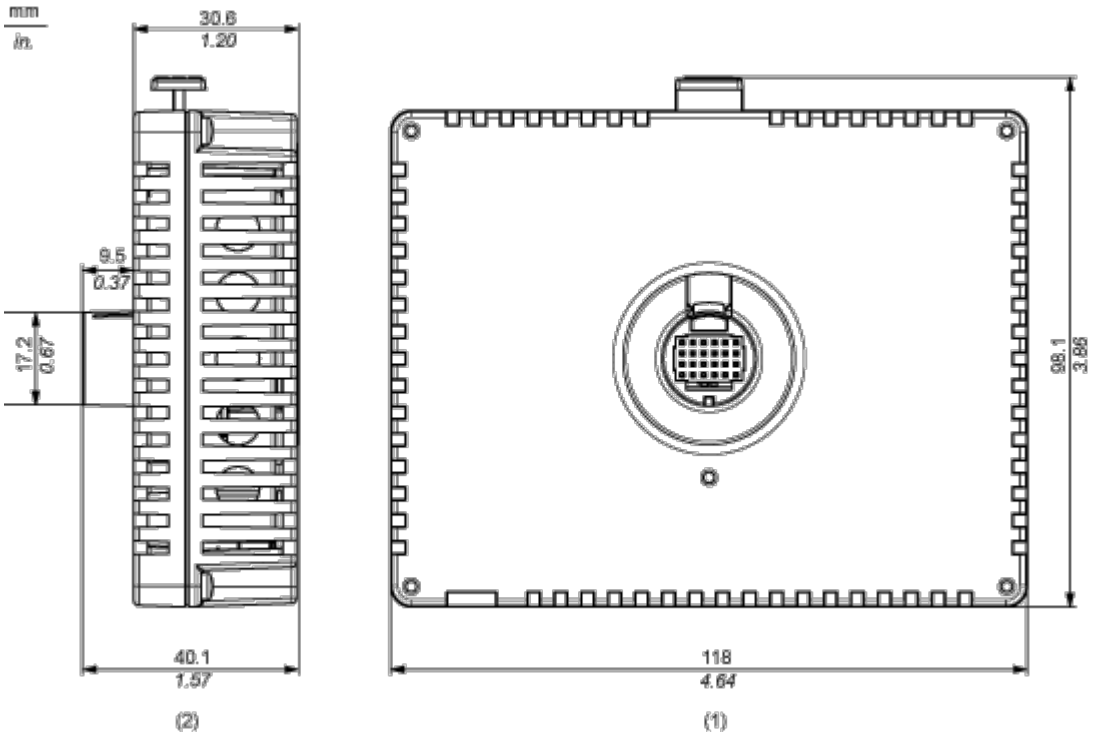


**(1)** Front

**(2)** Right Side

## Display Module

### Dimensions

mm
in.

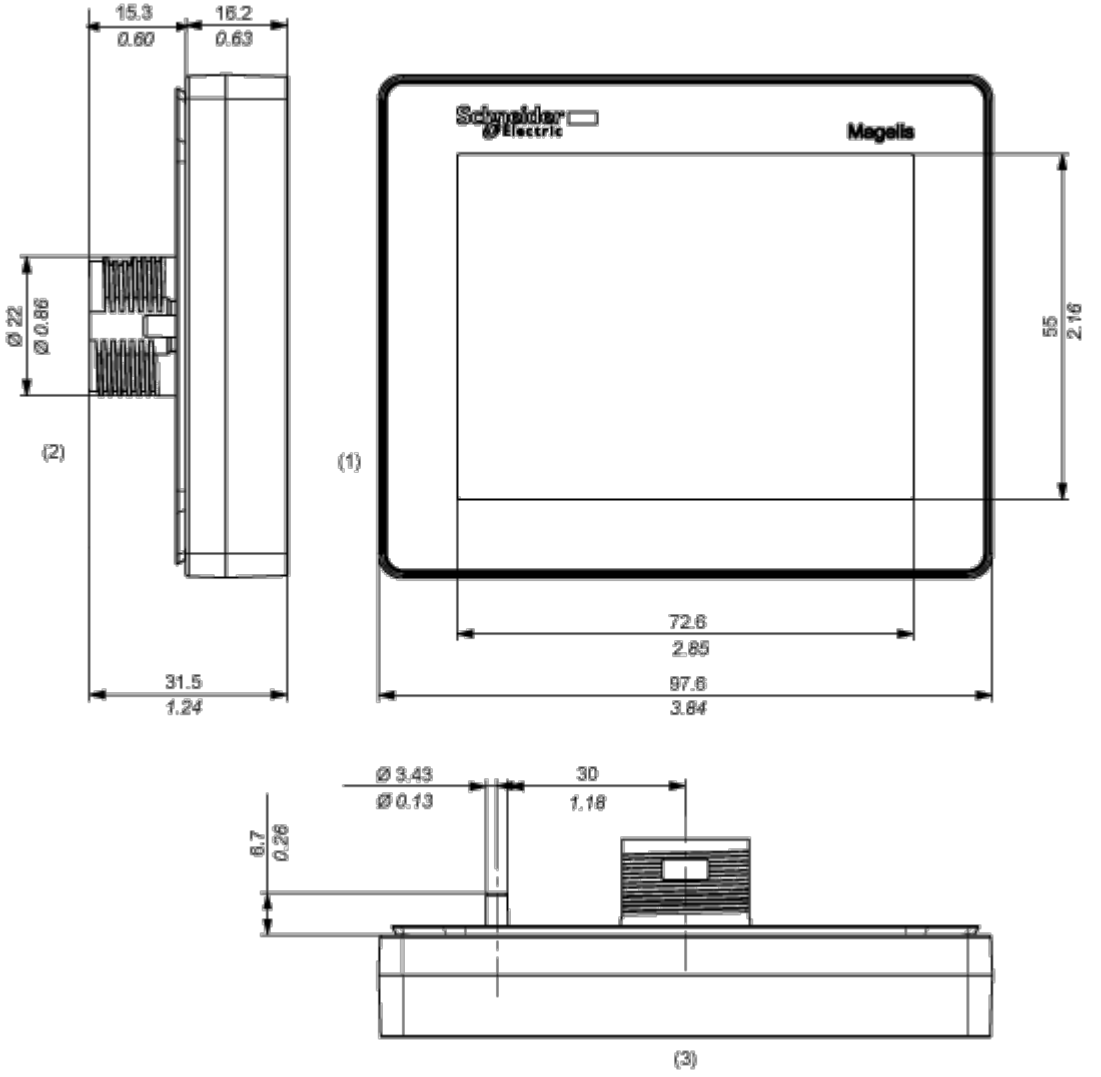


**(1)** Front

**(2)** Right Side

**(2)** Top

Mounting and Clearance

## Clearance

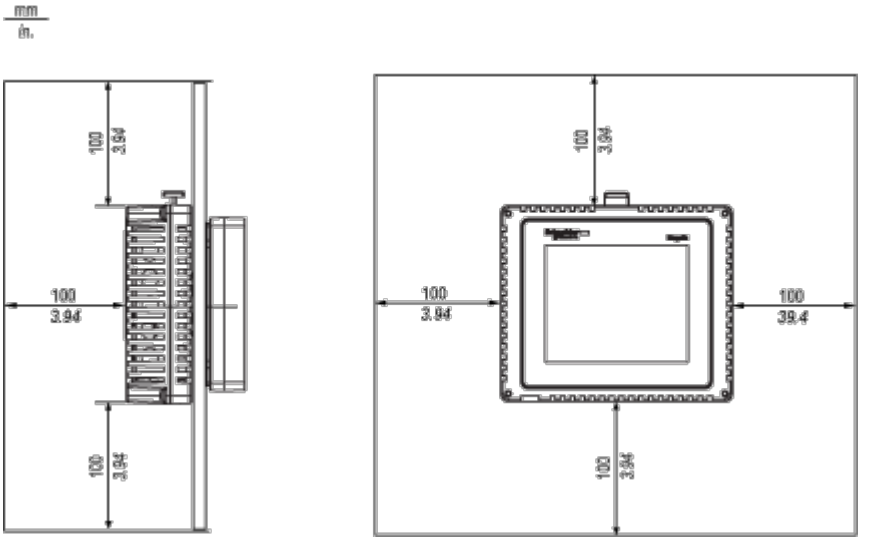

## Panel Cut-out Dimensions

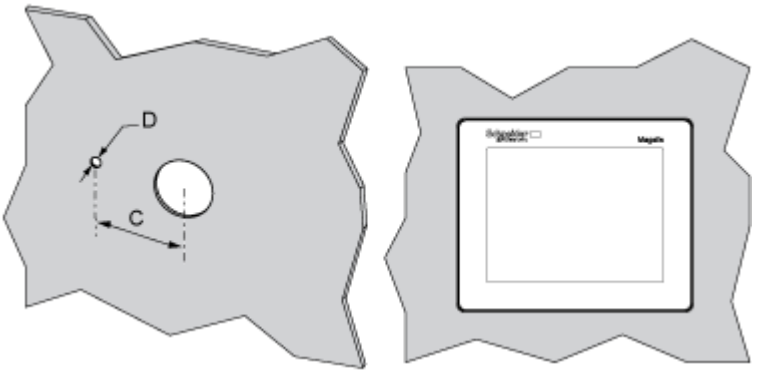


| C (mm) | C (in.) | D (mm) | D (in.) |
|---|---|---|---|
| +0<br>30.00<br>-0.20 | +0<br>1.18<br>-0.007 | +0<br>4.00<br>-0.20 | +0<br>0.15<br>-0.007 |

**NOTE:** With the tee option, the rotating torque that can be supported by the display module is 6 Nm (53.10 in-lb).

Image of product / Alternate images

**Alternative**

