Produktdatenblatt

Spezifikationen



Touchpanel-Bildschirm 3"5 Farbe

HMISTU655

Der Verkauf wird eingestellt am: 31.12.2027

Der Service wird eingestellt am: 31.12.2031

EAN Code: 3606489909482

Demnächst nicht mehr lieferbar

Hauptmerkmale

Baureihe	Harmony STO & STU
Produkt- oder Komponententyp	Touchscreen-Bildschirm
Softwarepaket	Vijeo Designer
Prozessorname	ARM926EJ-S

Zusatzmerkmale

Displaygröße	3,5 Zoll
Displaytyp	QVGA TFT-Farb-Touchscreen
Anzeigefarbe	65.536 Farben
Displayauflösung	320 x 240 Pixel QVGA
Touchscreen	Analog
Rückbeleuchtungs-Lebensdauer	50.000 Stunden
Helligkeit	16 Ebenen
Zeichensatz	Chinesisch (vereinf Chin) Japanisch (ANK, Kanji) ASCII Koreanisch Taiwanesisch (traditionelles Chinesisch)
[UH,nom] Bemessungs-Betriebsspannung	24 V DC
Versorgung	Externe Quelle
Versorgungsspannungsgrenzen	20,4…28,8 V
Einschaltstrom	30 A
Leistungsaufnahme in W	6,5 W
Seitenanzahl	Begrenzt durch Kapazität des internen Speichers
Speicherbeschreibung	Anwendungsspeicher 16 MB Backup von Daten 64 kB
Integrierte Verbindungsart	1 USB 2.0 Typ Mini-B 1 USB 2.0 Typ A COM1 serielle Verbindung - Buchsen-RJ45 - RS232C/RS485 (Rate: <= 115,2 Kbits/s) Netzteil - abnehmbare Schraubklemmleiste 1 Ethernet - RJ45
Echtzeituhr	Zugriff auf die PLC-Echtzeituhr
downloadbare Protokolle	Modbus TCP/IP Modbus Uni-TE Fremdprotokolle

Bruttopreisliste für Deutschland zuzüglich Zuschläge, Frachtkosten und Mehrwertsteuer, gültig ab dem 1. Januar 2024. Irrtum und Änderungen vorbehalten. Es gelten die AGBs der Schneider Electric GmbH.

Haftungsausschluss: Diese Dokumentation dient nicht als Ersatz für die Beurteilung der Eignung oder Verlässlichkeit dieser Produkte für bestimmte Verwendungsbereiche des Benutzers und darf nicht zu diesem Zweck verwendet werden.

Befestigungsmodus	Ø 22 mm Bohrung
Gehäusematerial	PC/PBT
Beschriftung	Mit Schneider Logo CE
Höhe	98,15 mm
Breite	118 mm
Tiefe	55,3 mm

Montage

Störfestigkeit gegen Unterbrechungen	10 ms
Normen	IEC 61000-6-2 IEC 61131-2 UL 1604 UL 508 FCC Klasse A
Produktzertifizierungen	cULus C-Tick Marine UL Klasse 1 Div2 T4A oder T5 UKCA
Umgebungstemperatur bei Betrieb	0…50 °C
Umgebungstemperatur bei Lagerung	-20…60 °C
Relative Luftfeuchtigkeit	0…85 % Betauung nicht zulässig
Betriebshöhe	<= 2.000 m
Schutzart (IP)	IP20 (Rückplatte) entspricht IEC 60529 IP65 (Frontplatte) entspricht IEC 60529
Schutzart (NEMA)	NEMA 4X Frontplatte (für Einsatz in Innenräumen)
Stoßfestigkeit	15 Gn für 11 ms entspricht IEC 60068-2-27
Vibrationsfestigkeit	± 3,5 mm (f = 5…9 Hz) entspricht IEC 60068-2-6 1 Gn (f = 9…150 Hz) entspricht IEC 60068-2-6
Widerstandsfähigkeit gegen elektromagnetische Felder	10 V/m entspricht IEC 61000-4-3

Verpackungseinheiten

VPE 1 Art	PCE
Anzahl der Geräte pro Packung	1
VPE 1 Höhe	7,000 cm
VPE 1 Breite	13,500 cm
VPE 1 Länge	18,500 cm
Verpackungsgewicht (Lbs)	563,000 g
VPE 2 Art	S03
VPE 2 Menge	16
VPE 2 Höhe	30,000 cm
VPE 2 Breite	30,000 cm
VPE 2 Länge	40,000 cm
VPE 2 Gewicht	9,713 kg

Vertragliche Gewährleistung

Garantie (in Monaten)	18

Environmental Data

Schneider Electric hat sich zum Ziel gesetzt, den Net Zero-Status bis 2050 durch Lieferkettenpartnerschaften, Materialien mit geringerer Auswirkung und Kreislaufbildung über unsere laufende Kampagne "Use Better, Use Longer, Use Again" zu erreichen, um die Lebensdauer und Recyclingfähigkeit der Produkte zu verlängern.

Erläuterung der Environmental Data >

Wie wir die Produktnachhaltigkeit bewerten >

Umweltbilanz

Total lifecycle Carbon footprint	**518 kg CO2 eq.**
CO_2-Fußabdruck der Herstellungsphase [A1 bis A3]	**79 kg CO2 eq.**
CO_2-Fußabdruck der Distributionsphase [A4]	**0.1 kg CO2 eq.**
CO_2-Fußabdruck der Installationsphase [A5]	**0 kg CO2 eq.**
CO_2-Fußabdruck der Nutzungsphase [B2, B3, B4, B6]	**438 kg CO2 eq.**
CO_2-Fußabdruck der End-of-Life-Phase [C1 bis C4]	**0.2 kg CO2 eq.**
Umweltproduktdeklaration	**Produktumweltprofil**

Use Better

Materialien und Verpackung

Durchschnittlicher Prozentsatz der ReponsibleSteel zertifizierten Metalle	**Only air and vacuum used for insulation / breaking, no F-gas including SF6**
Verpackung mit Recycling-Karton	**Ja**
Verpackung ohne Kunststoff	**Nein**
SCIP-Nummer	**3d02a16a-b371-402f-abda-886a20922dcb**
EU-RoHS-Richtlinie	**Freistellungskonform**
REACh-Verordnung	**Produkt beinhaltet besorgniserregende Stoffe (SVHC) über dem Schwellwert**
Durchschnittlicher Prozentsatz der ReponsibleSteel zertifizierten Metalle	**Produkt enthält Halogene über den Grenzwerten**
PVC-frei	**Nein**
Silikonfrei	**Nein**

Use Again

Reproduktion

Recyclingfähigkeitspotential in %	**58**
Circular Econmomy-Eignung	**Entsorgungsinformationen**
Austauschbare Batterie	**Vom Benutzer austauschbar**
Rücknahme	**Ja**
WEEE-Kennzeichnung	**Das Produkt muss entsprechend bestimmter Hinweise auf Märkten der Europäischen Union entsorgt werden und darf nicht in Haushaltsabfälle gelangen.**

Maßzeichnungen

Anzeige- und Rückmodule

Abmessungen

mm
in.

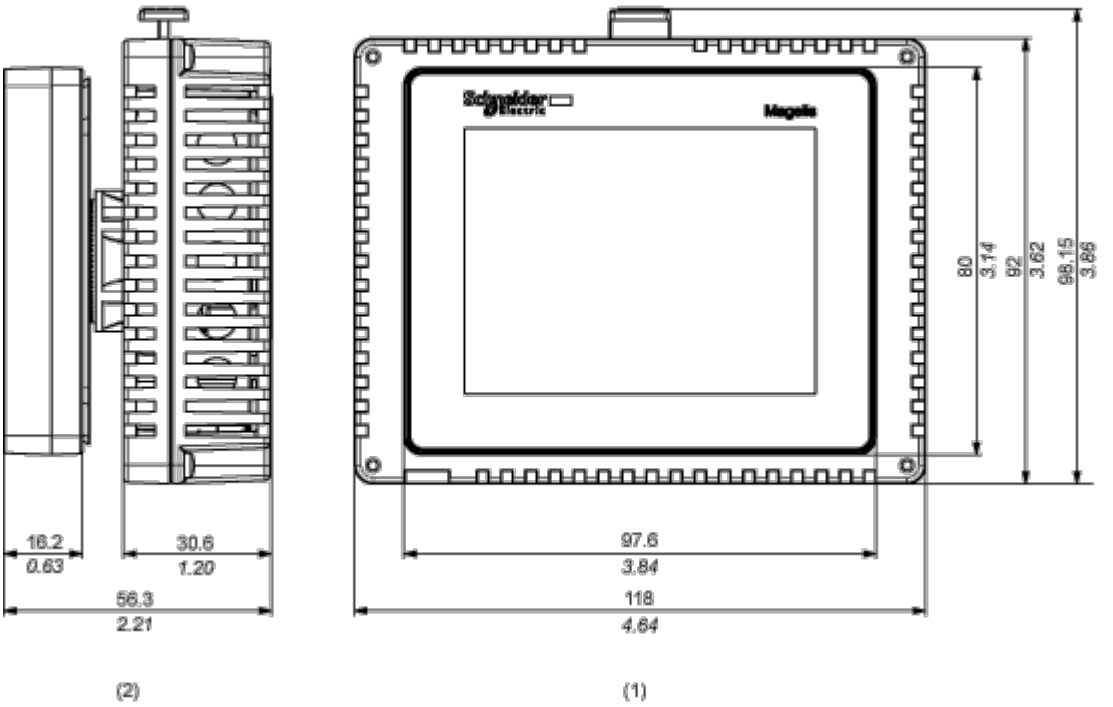

(1) Rechte Seite

(2) Frontseite

Rückmodul

Abmessungen

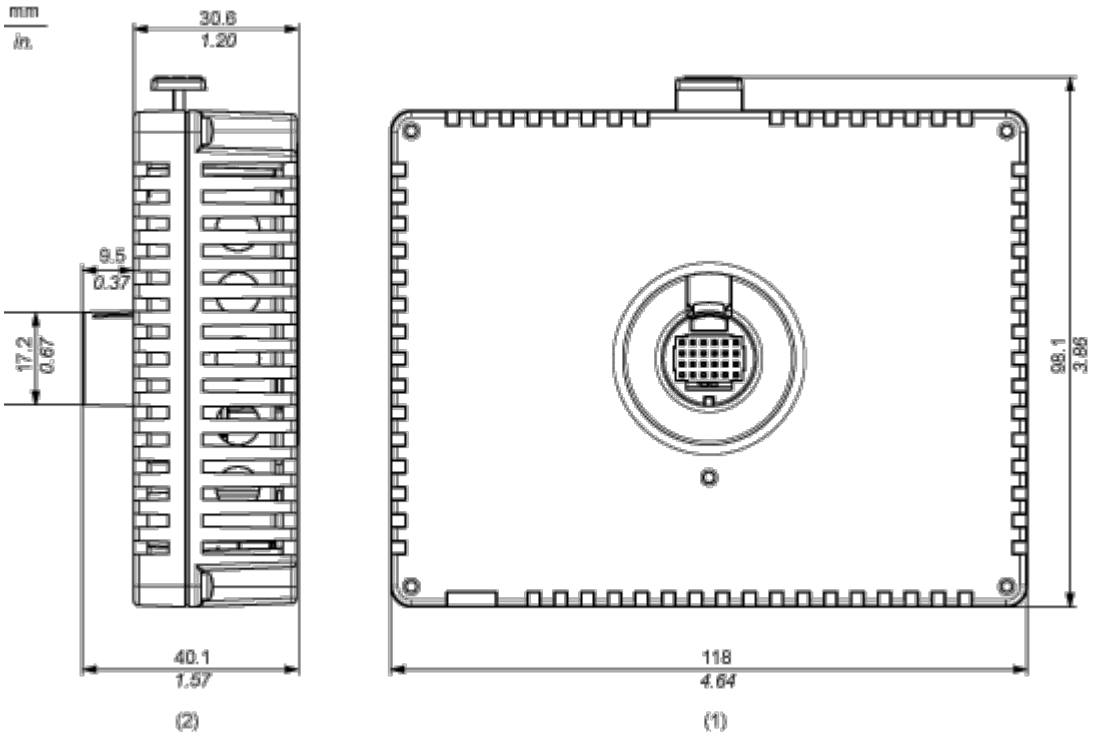

(1) Frontseite

(2) Rechte Seite

Anzeigemodul

Abmessungen

mm
in.

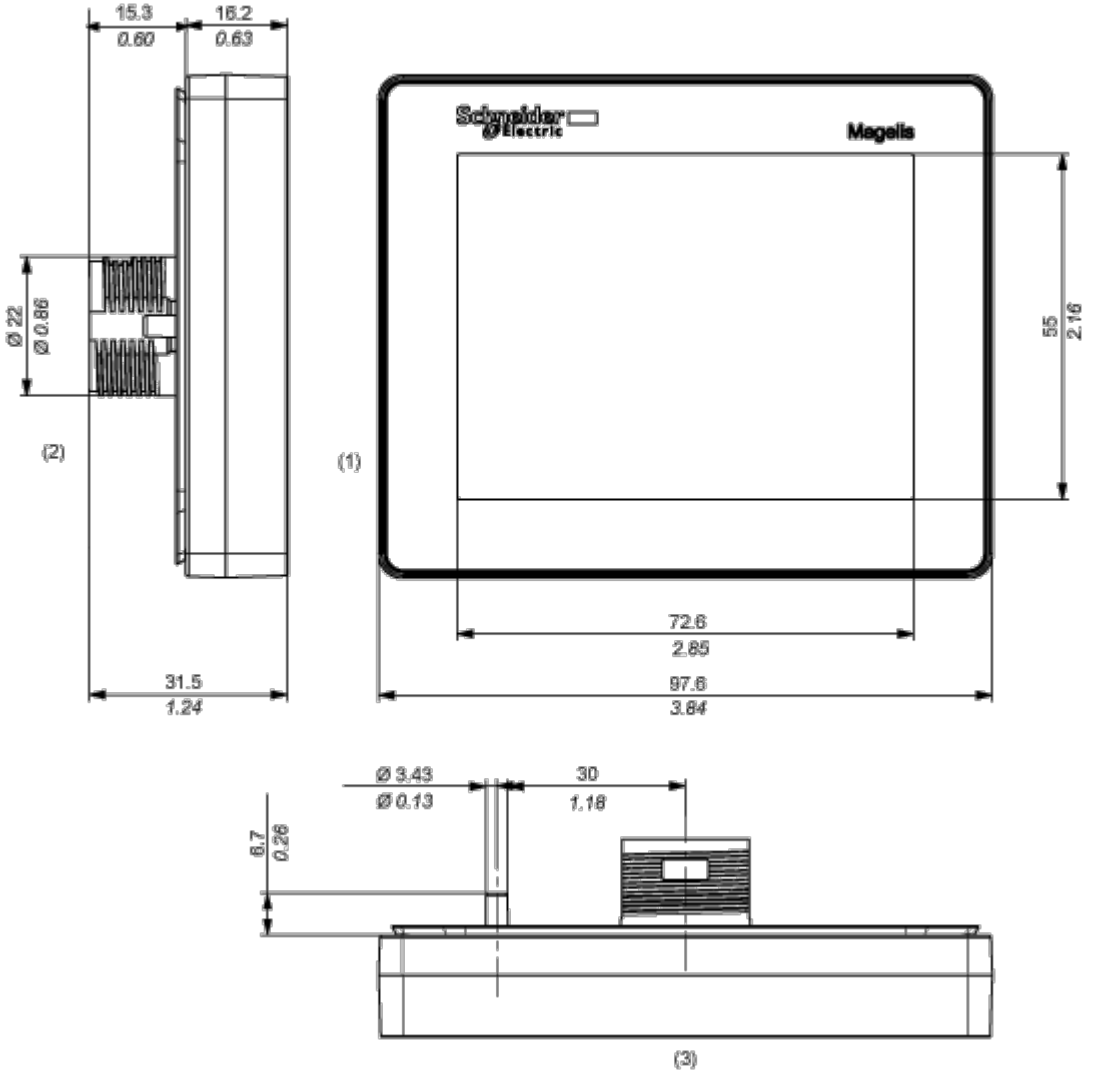

(1) Frontseite

(2) Rechte Seite

(2) Oberseite

Montage und Abstand

Abstände

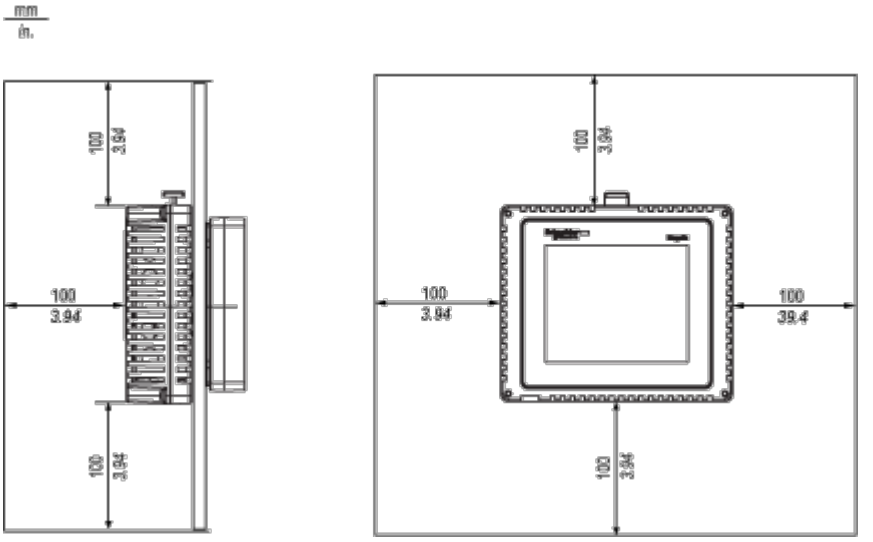

Abmessungen des Schalttafelausschnitts

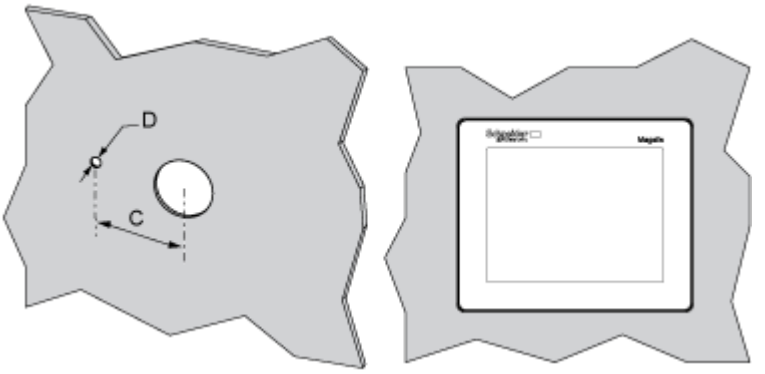

C (mm)	C (Zoll)	D (mm)	D (Zoll)
+0 30,00 -0,20	+0 1,18 -0,007	+0 4,00 -0,20	+0 0,15 -0,007

HINWEIS: Mit Verdrehsicherung nimmt das Anzeigemodul ein Drehmoment von 6 Nm (53,10 in-lb) auf.

Image of product / Alternate images

Alternative

