Produkta datu lapa

Specifikācijas



Krāsu skārienekrāns, Harmony STO & STU, 5,7 collu plats

HMISTU855

Tiks pārtraukts: 2027. gada 31. dec.

Servisa atbalsta beigu datums: 2031. gada 31. dec.

Tiks pārtraukts

Galvenā

Produktu klāsts	Harmony STO & STU
Produkta vai sastāvdaļas veids	Skārienpaneļa ekrāns
Procesora nosaukums	CPU ARM9

Papildinošs

Ekrāna izmērs	5,7 collas
Ekrāna tips	QVGA TFT krāsu skārienekrāns
Ekrāna krāsa	65536 krāsas
Ekrāna izšķirtspēja	320 x 240 pikseļi QVGA
Skārienpanelis	Analogs
Fona apgaismojuma kalpošanas laiks	50 000 stundas
Spilgtums	16 līmeņi
Rakstzīmju fonts	Taivānas (tradicionālā ķīniešu) Japāņu (ANK, Kanji) Ķīniešu (vienkāršotā ķīniešu valoda) ASCII Korejiešu
[Us] nominālais barošanas spriegums	24 V DC
Piegāde	Ārējais avots
Barošanas sprieguma ierobežojumi	20,4…28,8 V
Ieplūdes strāva	30 A
Enerģijas patēriņš W	6,8 W
Lapu skaits	Ierobežota ar iekšējās atmiņas ietilpību
Procesora frekvence	333 MHz
Atmiņas apraksts	lietojumprogrammu atmiņa 16 MB datu dublēšana 64 kB
Integrēta savienojuma veids	1 USB 2.0 tipa mini B 1 USB 2.0 A tips COM1 sērijas saite - sieviete RJ45 - RS232C/RS485 (likme: <= 115,2 kbit/s) barošanas avots - noņemams skrūvju spaiļu bloks 1 Ethernet - RJ45
Reāllaika pulkstenis	Piekļuve PLC reāllaika pulkstenim
Lejupielādējami protokoli	Uni-TE Modbus TCP/IP Trešo pušu protokoli Modbus

Ir sasniegts maksimālais saīdzināmo produktu skaits. Lūdzu, atveriet sadaļu Saīdzināt produktus #SAITE# un izdzēsiet kādu produktu, lai turpinātu.

Fiksācijas režīms	Ø 22 mm caurums
Sadalnes korpusa materiāls	PC/PBT un PAA
Marķējums	Ar Schneider logotipu CE
Augstums	129,15 mm
Platums	163 mm
Dziļums	56,5 mm

Vide

Imunitāte pret mikropārkāpumiem	7 ms
Standarti	UL 1604 FCC A klase IEC 61000-6-2 IEC 61131-2 UL 508
Produkta sertifikācija	UL klase 1 Div2 T4A vai T5 C-Tick cULus Jūras UKCA
Apkārtējā gaisa temperatūra darbībai	0…50 °C
Apkārtējā gaisa temperatūra uzglabāšanai	-20…60 °C
Relatīvais mitrums	0…85 % bez kondensāta
Darbības augstums	<= 2000 m
IP aizsardzības pakāpe	IP20 atbilst IEC 60529 (aizmugurējais panelis) IP65 atbilst IEC 60529 (priekšējais panelis)
NEMA aizsardzības pakāpe	NEMA 4X priekšējais panelis (lietošanai iekštelpās)
Triecienizturība	15 gn pie 11 ms atbilst IEC 60068-2-27
Vibrācijas pretestība	+/- 3,5 mm (f = 5…9 Hz) atbilst IEC 60068-2-6 1 gn (f = 9…150 Hz) atbilst IEC 60068-2-6
Izturība pret elektromagnētiskajiem laukiem	10 V/m atbilst IEC 61000-4-3

Iepakošanas vienības

Pirmā iepakojuma vienības tips	PCE
Vienību skaits 1. iepakojumā	1
1. iepakojuma augstums	7,000 cm
1. iepakojuma platums	18,000 cm
1. iepakojuma garums	27,000 cm
1. iepakojuma svars	865,000 g
Otrā iepakojuma vienības tips	S03
Vienību skaits 2. iepakojumā	8
2. iepakojuma augstums	30,000 cm
2. iepakojuma platums	30,000 cm
2. iepakojuma garums	40,000 cm
2. iepakojuma svars	7,315 kg
Trešā iepakojuma vienības tips	P06

Vienību skaits 3. iepakojumā	64
3. iepakojuma augstums	75,000 cm
3. iepakojuma platums	60,000 cm
3. iepakojuma garums	80,000 cm
3. iepakojuma svars	74,876 kg

Līguma garantija

Garantija (mēnešos)	18

Environmental Data

Schneider Electric mērķis ir līdz 2050. gadam sasniegt nulles emisiju statusu, izmantojot piegādes ķēdes partnerību, zemākas ietekmes materiālus un cirkularitāti, izmantojot mūsu pašreizējo kampaņu "Use Better, Use Longer, Use Again", lai pagarinātu produktu kalpošanas laiku un to pārstrādājamību.

Environmental Data skaidrojums >

Kā mēs novērtējam produktu ilgtspēju >

Ietekme uz vidi

Kopējā dzīves cikla oglekļa pēda	**802 kg CO2 eq.**
Ražošanas posma oglekļa pēdas nospiedums [A1–A3]	**94 kg CO2 eq.**
Izplatīšanas posma oglekļa pēdas nospiedums [A4]	**0.1 kg CO2 eq.**
Uzstādīšanas posma oglekļa pēdas nospiedums [A5]	**0 kg CO2 eq.**
Lietošanas posma oglekļa pēdas nospiedums [B2, B3, B4, B6]	**707 kg CO2 eq.**
Dzīves cikla beigu posma oglekļa pēdas nospiedums [C1–C4]	**0.2 kg CO2 eq.**
Vides informācijas publiskošana	**Produkta ietekme uz vidi**

Use Better

Materiāli un iepakojums

Nesatur F-gāzi	**Only air and vacuum used for insulation / breaking, no F-gas including SF6**
Iepakojums izgatavots no pārstrādāta kartona	**Jā**
Iepakojums bez plastmasas	**Nē**
SCIP numurs	**7a6de532-1e9f-4049-9a61-3f413d116265**
ES RoHS direktīva	**Atbilst, Izmantojot Izņēmumu**
REACh regula	**Atsauce satur vielas virs noteiktās normas, kas rada ļoti lielas bažas**
Halogēnus nesaturošs status	**Produkts satur halogēnus virs sliekšņiem**
Bez PVC	**Nē**
Bez silikona	**Nē**

Use Again

Pārsaiņošana un atkārtota ražošana

Pārstrādājamības potenciāls, %	**58**
Cirkularitātes profils	**Informācija par ekspluatācijas izbeigšanu**
Noņemams akumulators	**Nomaiņu var veikt lietotājs**
Atgriešana	**Jā**
WEEE marķējums	**Eiropas Savienības tirgū no šī produkta ir jāatbrīvojas, ievērojot noteiktu atkritumu savākšanas kārtību, un produkts nedrīkst nonākt sadzīves atkritumu tvertnēs.**

Dimensions Drawings

Display and Rear Modules

Dimensions

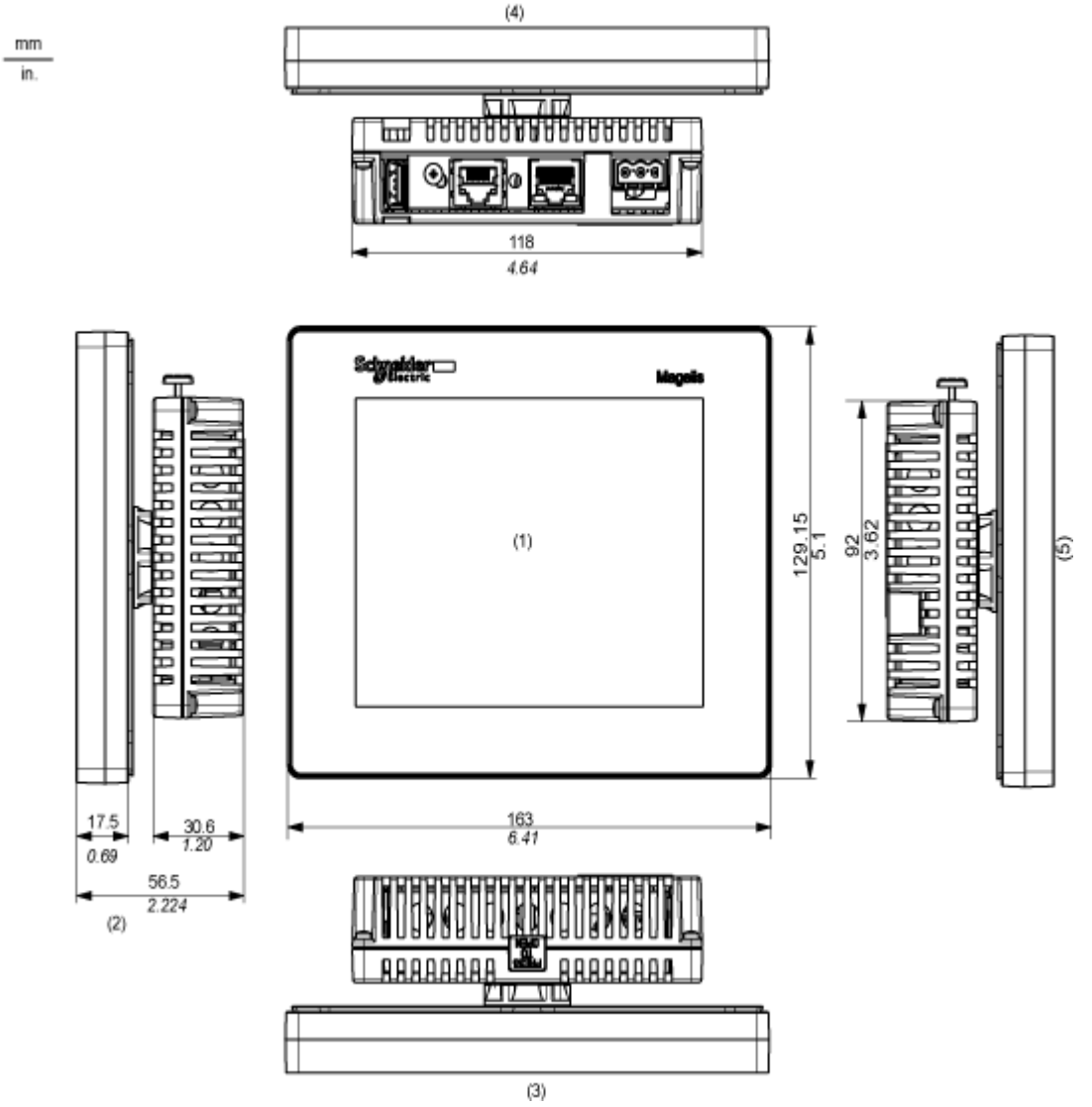

(1) Front

(2) Right side

(3) Top

(4) Bottom

(5) Left side

Rear Module

Dimensions

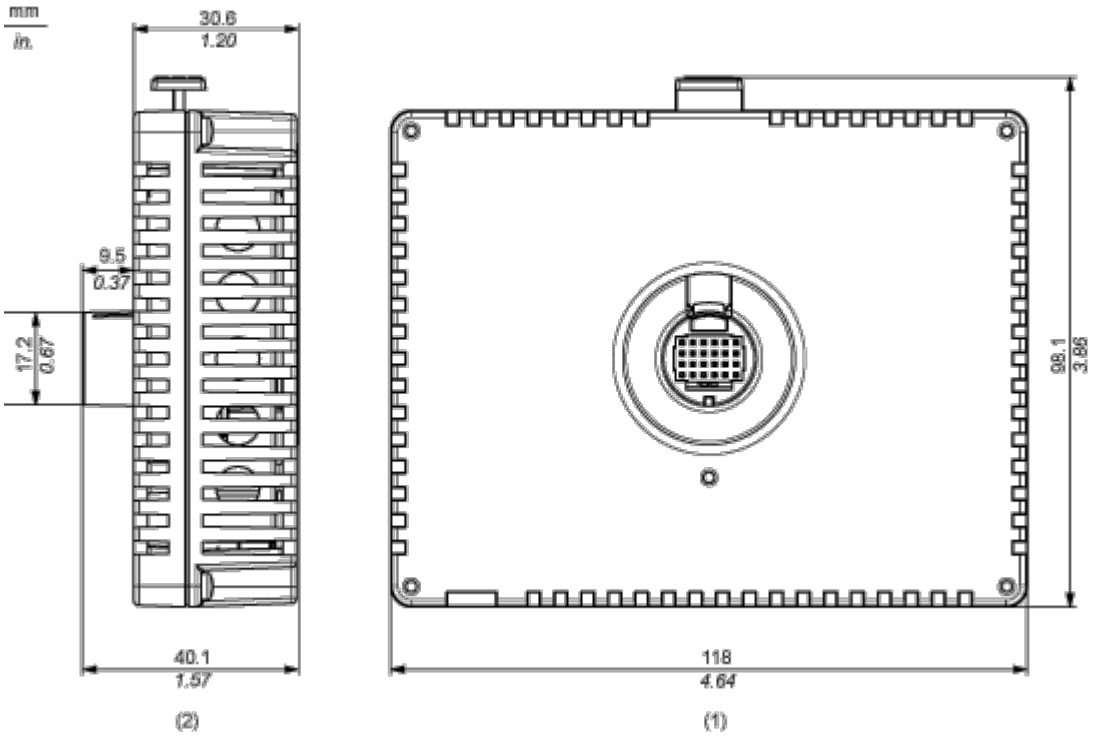

(1) Front

(2) Right Side

Display Module

Dimensions

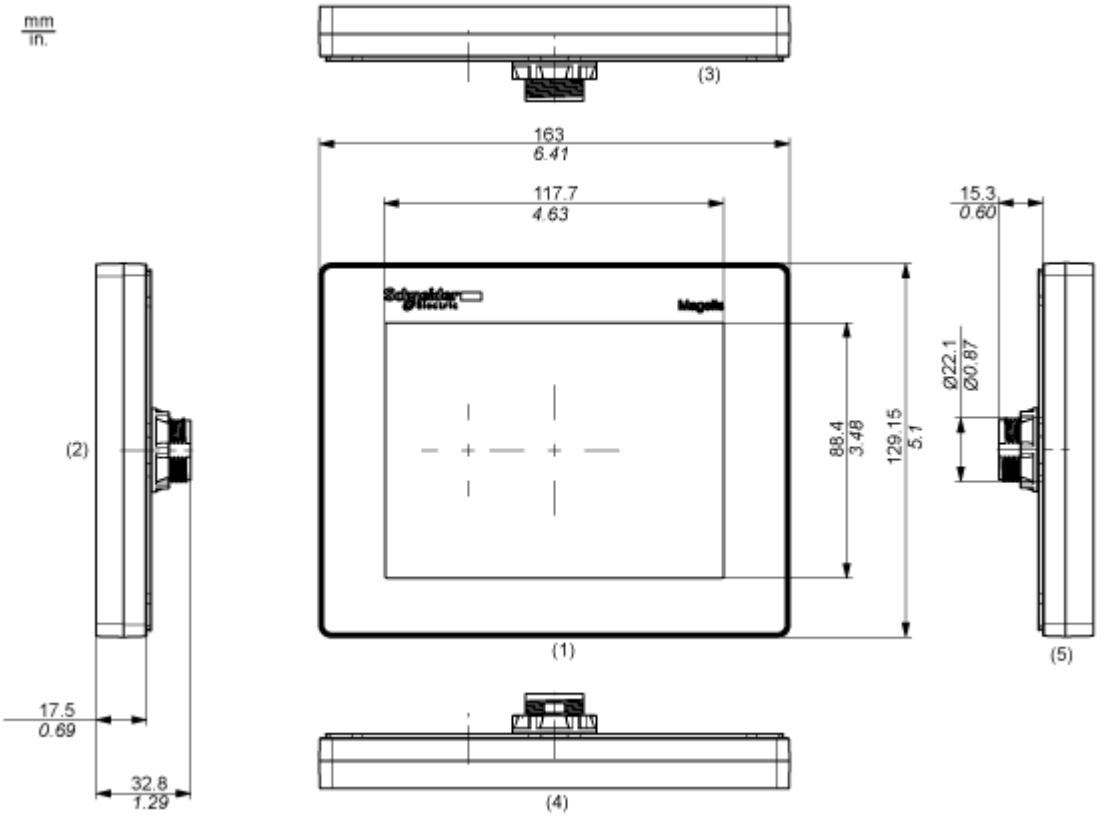

(1) Front

(2) Right Side

(3) Bottom

(4) Top

(5) Left Side

Mounting and Clearance

Clearance

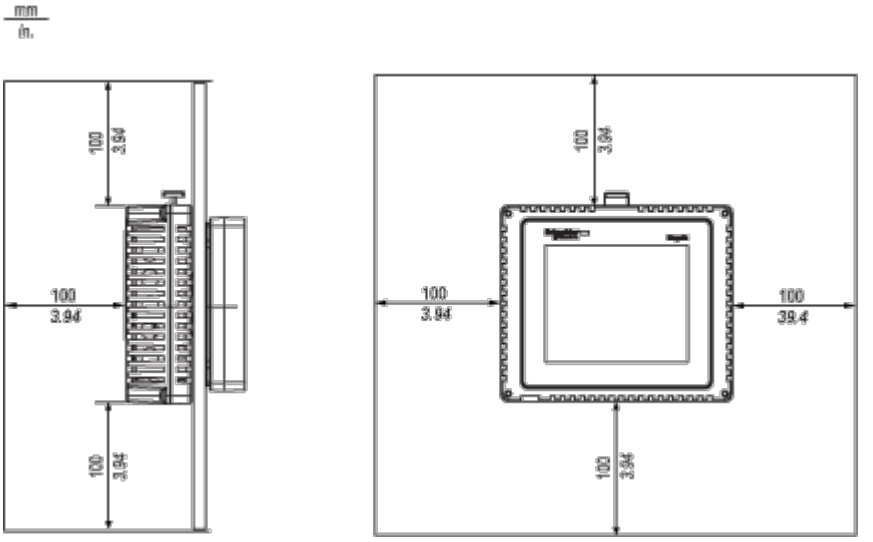

Panel Cut-out Dimensions

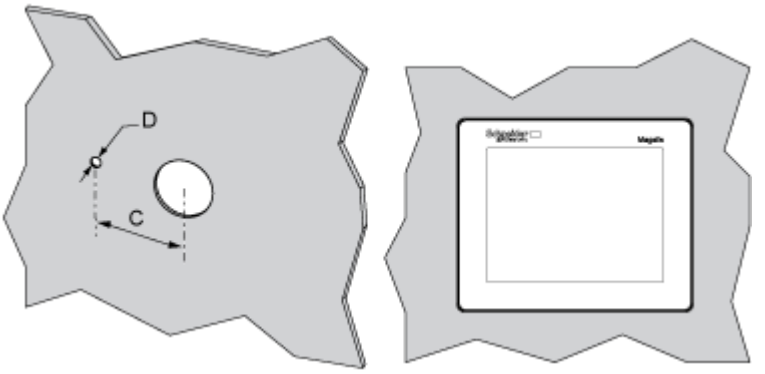

C (mm)	C (in.)	D (mm)	D (in.)
+0 30.00 -0.20	+0 1.18 -0.007	+0 4.00 -0.20	+0 0.15 -0.007

NOTE: With the tee option, the rotating torque that can be supported by the display module is 6 Nm (53.10 in-lb).

Image of product / Alternate images

Alternative








Schneider Electric
Magelis