Produktdatenblatt

Spezifikationen



Optimized Touchpanel 320x240 Pixel QVGA- 5,7" TFT, 64 MB

HMIGTO2300

EAN Code: 3595864150239

Hauptmerkmale

Baureihe	Harmony GTO
Produkt- oder Komponententyp	Erhabener Touchscreen
Anzeigefarbe	65.536 Farben
Displaygröße	5,7 Zoll
Versorgung	Externe Quelle
Batterietyp	Lithium Batterie für internes RAM, Autonomie: 100 Tage, Ladezeit = 5 d, Batteriedauer = 10 Jahre
Prozessorname	ARM926EJ-S
Softwarepaket	Vijeo Designer

Zusatzmerkmale

Klemmen-Typ	Touchscreen-Display
Displaytyp	Farb-TFT LCD m Rückbeleuchtg
Displayauflösung	320 x 240 Pixel QVGA
berührungsempfindl Bereich	1024 x 1024
Touch Panel	Widerstandsschicht, 1000000 Zyklen
Rückbeleuchtungs-Lebensdauer	50.000 Stunden weiß bei 25 °C
Helligkeit	16 Ebenen - Steuerung über Touchpanel 16 Ebenen - Steuerung durch Software
Zeichensatz	Chinesisch (vereinf Chin) Koreanisch ASCII (europäische Zeichen) Japanisch (ANK, Kanji) Taiwanesisch (traditionelles Chinesisch)
[UH,nom] Bemessungs-Betriebsspannung	24 V DC
Versorgungsspannungsgrenzen	19,2…28,8 V
Einschaltstrom	30 A
Max. Leistungsaufnahme in W	6,5 W Wenn keine externen Geräte mit Strom versorgt werden 4,5 W Wenn Hintergrundbeleuchtung AUS ist 5 W Wenn Hintergrundbeleuchtung gedimmt wird 10,5 W

Bruttopreisliste für Deutschland zuzüglich Zuschläge, Frachtkosten und Mehrwertsteuer, gültig ab dem 1. Januar 2024. Irrtum und Änderungen vorbehalten. Es gelten die AGBs der Schneider Electric GmbH.

Haftungsausschluss: Diese Dokumentation dient nicht als Ersatz für die Beurteilung der Eignung oder Verlässlichkeit dieser Produkte für bestimmte Verwendungsbereiche des Benutzers und darf nicht zu diesem Zweck verwendet werden.

Lokale Signalisierung	LED-Statusanzeige grün, Dauerlicht für Offline LED-Statusanzeige grün, Dauerlicht für Betrieb LED-Statusanzeige orange, Blitzlicht für Software Start-up LED-Statusanzeige rot, Dauerlicht für Spannungsversorgung (ON) LED-Statusanzeige klar, ausgeblendet für Spannungsversorgung (AUS) COM2 LED gelb, Dauerlicht für Daten werden übertragen COM2 LED gelb, ausgeblendet für keine Datenübertragung LED SD-Karte grün, Dauerlicht für Karte ist eingeführt LED SD-Karte grün, ausgeblendet für Karte ist nicht eingeführt oder Zugriff nicht möglich
Speicherbeschreibung	Flash EPROM, 64 MB
Daten gesichert	128 kB internes RAM (SRAM)
ladbare Protokolle	Schneider Electric Modicon Modbus Schneider Electric Modicon Uni-TE Schneider Electric Modicon Modbus Plus Schneider Electric Modicon FIPWAY Mitsubishi Melsec Fremdprotokolle Omron Sysmac Fremdprotokolle Rockwell Automation Allen-Bradley Fremdprotokolle Siemens Simatic Fremdprotokolle
Integrierte Verbindungsart	COM1 serielle Verbindung SUB-D 9, Schnittstelle: RS232C, Übertragungsrate: 2.400 - 115.200 Bit/s COM2 serielle Verbindung RJ45, Schnittstelle: RS485, Übertragungsrate: 2.400 - 115.200 Bit/s COM2 serielle Verbindung RJ45, Schnittstelle: RS485, Übertragungsrate: 187,5 kbps kompatibel mit Siemens MPI USB 2.0 Typ A USB 2.0 Typ Mini-B
Produktmontage	Bündiger Einbau
Befestigungsmodus	Mit 4 Schraubklemmen
Material der Vorderseite	PPT
Gehäusematerial	PPT
Kühlungstyp	Natürliche Konvektion
Breite	169,5 mm
Höhe	137 mm
Tiefe	59,5 mm
Produktgewicht	0,8 kg

Montage

Normen	IEC 61000-6-2 UL 508 IEC 61131-2
Produktzertifizierungen	KCC CE cULus C-Tick UKCA UKEX
Umgebungstemperatur bei Betrieb	0…50 °C
Umgebungstemperatur bei Lagerung	-20…60 °C
Relative Luftfeuchtigkeit	10…90 % Betauung nicht zulässig
Betriebshöhe	< 2.000 m
Schutzart (IP)	IP20 (Rückplatte) entspricht IEC 60529 IP65 (Frontplatte) entspricht IEC 60529
Schutzart (NEMA)	NEMA 4X Frontplatte (Innenanwendung)
Stoßfestigkeit	147 m/s² 3 Stöße in jede Richtung X, Y und Z entspricht IEC 61131-2

Vibrationsfestigkeit	3,5 mm (f = 5…9 Hz) - X-, Y-, Z-Richtungen für 10 Zyklen (ca. 100 min) - entspricht IEC 61131-2 1 Gn (f = 9…150 Hz) - X-, Y-, Z-Richtungen für 10 Zyklen (ca. 100 min) - entspricht IEC 61131-2
Widerstandsfähigkeit gegen elektrostatische Entladung	6 kV Kontaktentladung entspricht IEC 61000-4-2 Level 3

Verpackungseinheiten

VPE 1 Art	PCE
Anzahl der Geräte pro Packung	1
VPE 1 Höhe	14,500 cm
VPE 1 Breite	18,500 cm
VPE 1 Länge	24,000 cm
Verpackungsgewicht (Lbs)	1,063 kg
VPE 2 Art	S03
VPE 2 Menge	4
VPE 2 Höhe	30,000 cm
VPE 2 Breite	30,000 cm
VPE 2 Länge	40,000 cm
VPE 2 Gewicht	5,100 kg
VPE 3 Art	P12
VPE 3 Menge	64
VPE 3 Höhe	75,000 cm
VPE 3 Breite	80,000 cm
VPE 3 Länge	120,000 cm
VPE 3 Gewicht	93,657 kg

Vertragliche Gewährleistung

Garantie (in Monaten)	18

Environmental Data

Schneider Electric hat sich zum Ziel gesetzt, den Net Zero-Status bis 2050 durch Lieferkettenpartnerschaften, Materialien mit geringerer Auswirkung und Kreislaufbildung über unsere laufende Kampagne "Use Better, Use Longer, Use Again" zu erreichen, um die Lebensdauer und Recyclingfähigkeit der Produkte zu verlängern.

Erläuterung der Environmental Data >

Wie wir die Produktnachhaltigkeit bewerten >

Umweltbilanz

Total lifecycle Carbon footprint	**515 kg CO2 eq.**
CO_2-Fußabdruck der Herstellungsphase [A1 bis A3]	**83 kg CO2 eq.**
CO_2-Fußabdruck der Distributionsphase [A4]	**0.1 kg CO2 eq.**
CO_2-Fußabdruck der Installationsphase [A5]	**0.2 kg CO2 eq.**
CO_2-Fußabdruck der Nutzungsphase [B2, B3, B4, B6]	**431 kg CO2 eq.**
CO_2-Fußabdruck der End-of-Life-Phase [C1 bis C4]	**0.9 kg CO2 eq.**
Umweltproduktdeklaration	**Produktumweltprofil**

Use Better

Materialien und Verpackung

Durchschnittlicher Prozentsatz der ReponsibleSteel zertifizierten Metalle	**Only air and vacuum used for insulation / breaking, no F-gas including SF6**
Verpackung mit Recycling-Karton	**Ja**
Verpackung ohne Kunststoff	**Nein**
SCIP-Nummer	**76565be4-97e1-4441-9623-82d029ddb7ce**
EU-RoHS-Richtlinie	**Freistellungskonform**
REACh-Verordnung	**Produkt beinhaltet besorgniserregende Stoffe (SVHC) über dem Schwellwert**
Durchschnittlicher Prozentsatz der ReponsibleSteel zertifizierten Metalle	**Produkt enthält Halogene über den Grenzwerten**
PVC-frei	**Nein**
Silikonfrei	**Nein**

Use Again

Reproduktion

Recyclingfähigkeitspotential in %	**25**
Circular Econmomy-Eignung	**Entsorgungsinformationen**
Austauschbare Batterie	**Vom Benutzer austauschbar**
Rücknahme	**Ja**
WEEE-Kennzeichnung	**Das Produkt muss entsprechend bestimmter Hinweise auf Märkten der Europäischen Union entsorgt werden und darf nicht in Haushaltsabfälle gelangen.**

Maßzeichnungen

Abmessungen

Äußere Abmessungen

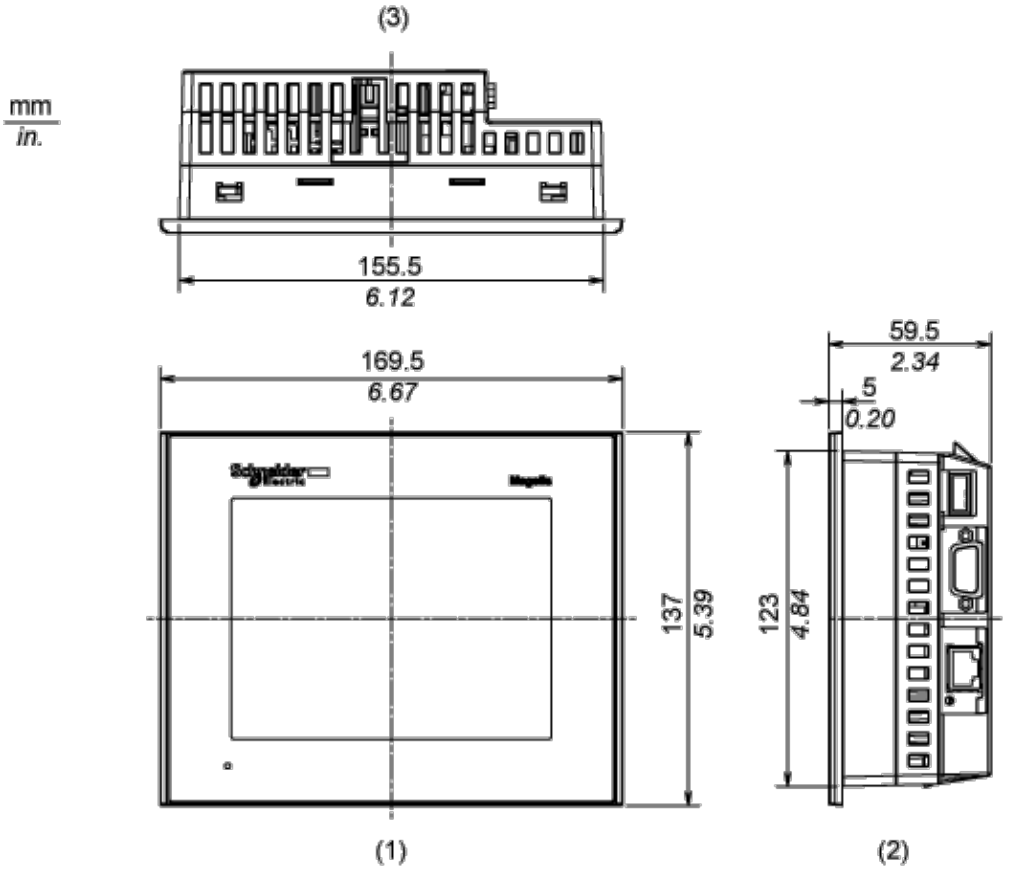

1 Vorderseite

2 Rechte Seite

3 Oberseite

Installation mit Montagehaltern

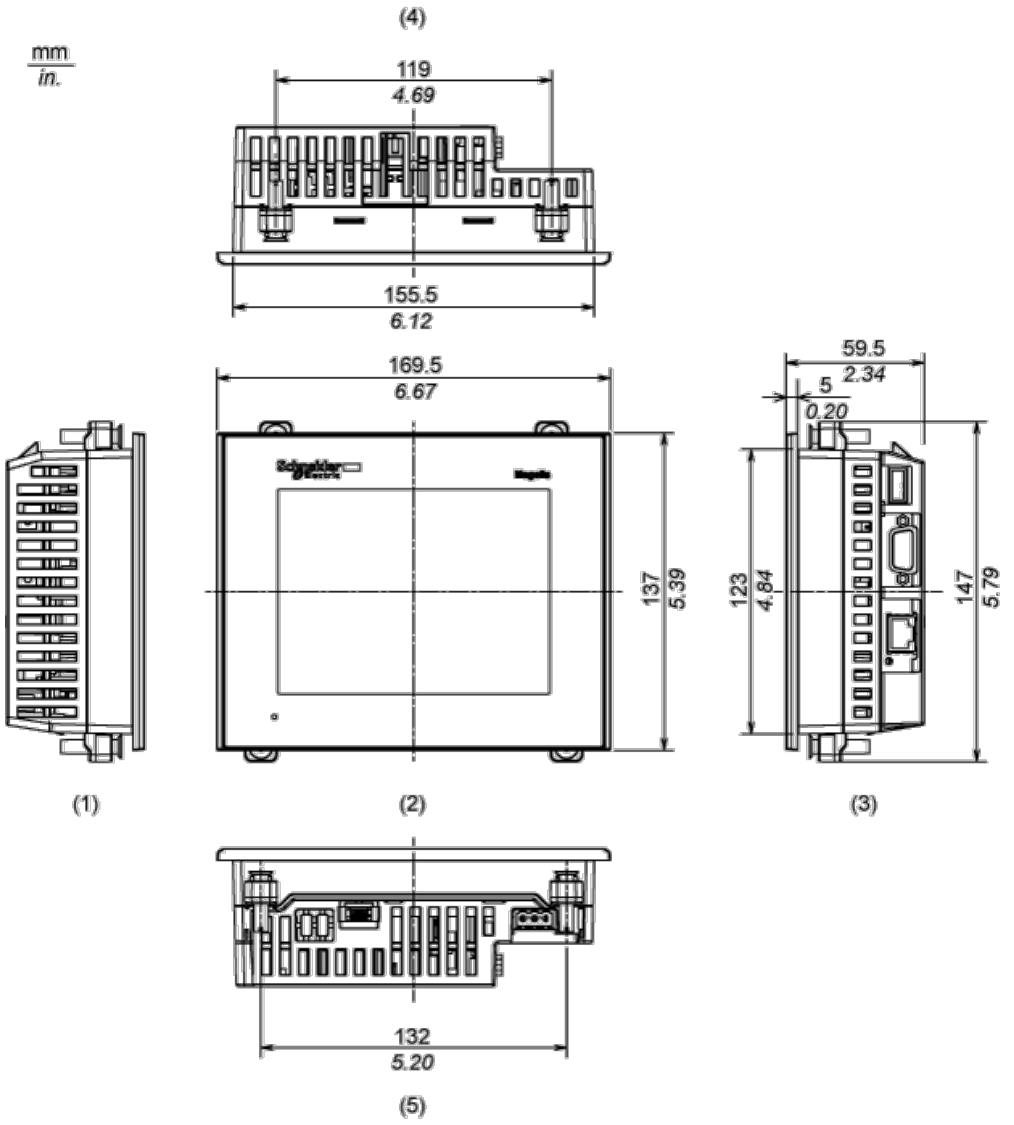

1 Linke Seite

2 Vorderseite

3 Rechte Seite

4 Oberseite

5 Unterseite

Abmessungen mit Kabeln

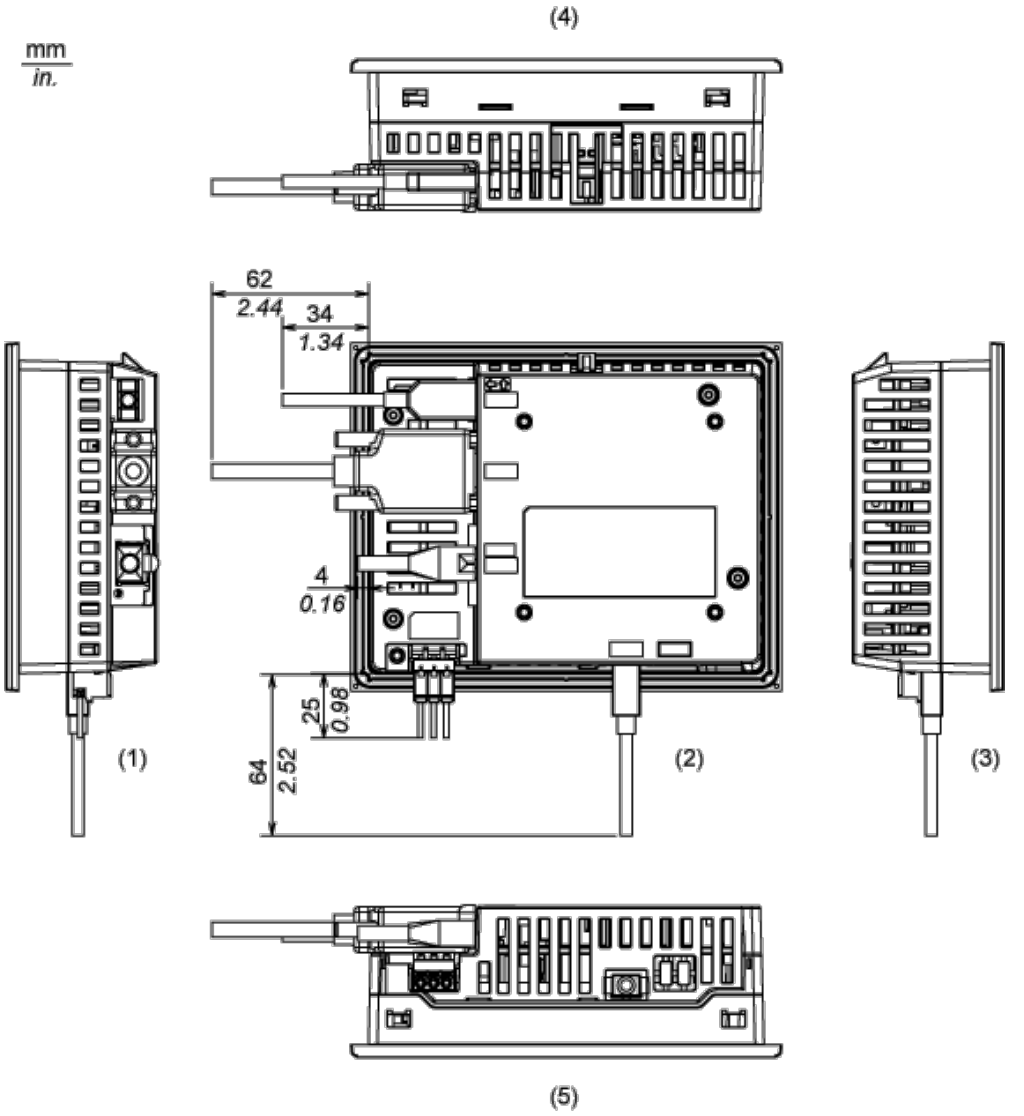

1 Linke Seite

2 Rückseite

3 Rechte Seite

4 Oberseite

5 Unterseite

Montage und Abstand

Montage

Abmessungen des Schalttafelausschnitts

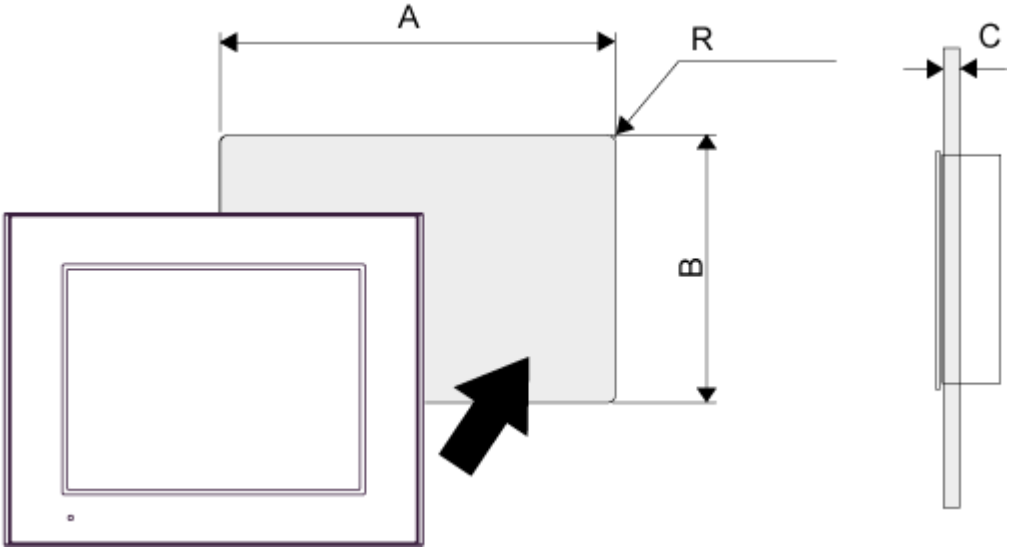

A		B		C		R	
mm	in.	mm	in.	mm	in.	mm	in.
156 (+1, -0)	6,14 (+0,04, -0)	123,5 (+1, -0)	4,86 (+0,04, -0)	1,6 bis 5	0,06 bis 0,2	3 max.	0,12 max.

Abmessungen der Montageklemmen

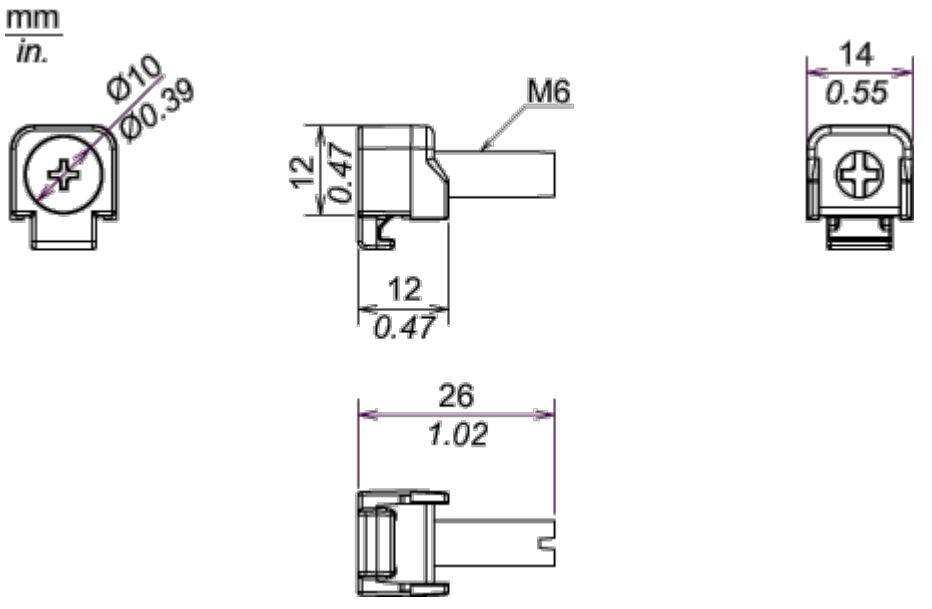

Installationsanforderungen

Montagewinkel



Bei der Montage einer Schalttafel in schräger Position mit einer Neigung von mehr als 30° darf die Umgebungstemperatur 40°C (104°F) nicht übersteigen. Gegebenenfalls müssen Sie eine Gebläseluftkühlung (Ventilator, Klimaanlage) einsetzen, damit eine Umgebungsbetriebstemperatur von höchstens 40°C (104 F) gewährleistet ist.

Abstände

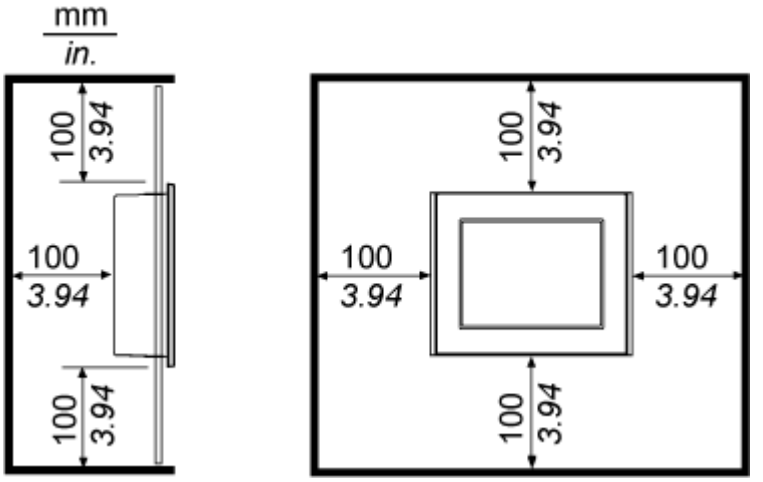

Image of product / Alternate images

Alternative

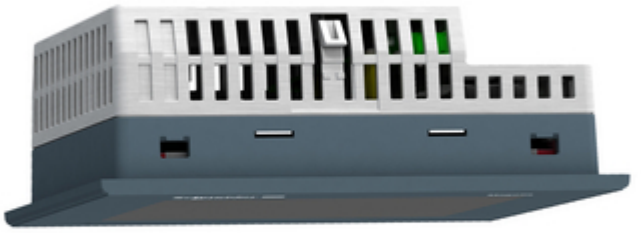






USB1
COM1
RS485
COM2
USB2




Schneider Electric
Magelis