Produkta datu lapa

Specifikācijas



uzlabots skārienekrāna panelis, Harmony GTO, nerūsējošais, 800 x 600 pikseļi SVGA, 12,1 collu TFT, 96 MB

HMIGTO6315

Galvenā

Produktu klāsts	Harmony GTO
Produkta vai sastāvdaļas veids	Uzlabots skārienekrāna panelis
Ekrāna krāsa	65536 krāsas
Ekrāna izmērs	12,1 colla
Piegāde	Ārējais avots
Akumulatora tips	litijs akumulators pie iekšējā RAM , autonomija: 100 dienas , uzlādes laiks = 5 diena(s) , akumulatora darbības laiks = 10 gads(-i)
Nodrošināts aprīkojums	1 aizsargapvalks
Procesora nosaukums	ARM926EJ-S
Programmatūras pakotne	Vijeo Designer

Papildinošs

Termināļa tips	Skārienekrāna displejs
Ekrāna tips	Aizmugurgaismojuma krāsu TFT LCD
Ekrāna izšķirtspēja	800 x 600 pikseļi SVGA
Skārienjutīgā zona	1024 x 1024
Skārienpanelis	pretestības plēve , 1000000 cikli
Fona apgaismojuma kalpošanas laiks	50 000 stundas balts pie 25 °C
Spilgtums	16 līmeņi - kontrole izmantojot skārienpaneli 16 līmeņi - kontrole ar programmatūras palīdzību
Rakstzīmju fonts	Japāņu (ANK, Kanji) ASCII (Eiropas rakstzīmes) Taivānas (tradicionālā ķīniešu) Ķīniešu (vienkāršotā ķīniešu valoda) Korejiešu
[Us] nominālais barošanas spriegums	24 V DC
Barošanas sprieguma ierobežojumi	19,2…28,8 V
Ieplūdes strāva	30 A
Maksimālais enerģijas patēriņš W	12 W ja ārējām ierīcēm netiek piegādāta strāva 7 W kad fona apgaismojums ir IZSLĒGTS 8 W kad fona apgaismojums ir vājš 17 W

Ir sasniegts maksimālais saīdzināmo produktu skaits. Lūdzu, atveriet sadaļu Salīdzināt produktus #SAITE# un izdzēsiet kādu produktu, lai turpinātu.

Vietējā signalizācija	statusa LED zaļš , stabils pie bezsaistē statusa LED zaļš , stabils pie darbojas statusa LED oranža , mirgo pie programmatūras palaišana statusa LED sarkans , stabils pie barošanas avots (IESLĒGTS) statusa LED skaidrs , izbalējis pie barošanas avots (IZSLĒGTS) COM2 LED dzeltens , stabils pie dati tiek pārsūtīti COM2 LED dzeltens , izbalējis pie nav datu pārraides SD kartes LED zaļš , stabils pie karte ir ievietota SD kartes LED zaļš , izbalējis pie karte nav ievietota vai tai netiek piekļūts
Atmiņas apraksts	zibspuldze EPROM , 96 MB
Dati ir dublēti	512 kB iekšējā RAM (SRAM)
Datu uzglabāšanas iekārtas	SD karte , <= 32 GB SDHC karte , <= 32 GB
Lejupielādējami protokoli	Schneider Electric Modicon Modbus Schneider Electric Modicon Uni-TE Schneider Electric Modicon Modbus Plus Schneider Electric Modicon FIPWAY Mitsubishi Melsec trešo pušu protokoli Omron Sysmac trešo pušu protokoli Rokvelas automatizācija Alens-Bredlijs trešo pušu protokoli Siemens Simatic trešo pušu protokoli Schneider Electric Modicon Modbus TCP
Integrēta savienojuma veids	COM1 sērijas saite SUB-D 9 , interfeiss: RS232C , pārraides ātrums: 2400...115200 bps COM2 seriālā saite RJ45 , interfeiss: RS485 , pārraides ātrums: 2400...115200 bps COM2 seriālā saite RJ45 , interfeiss: RS485 , pārraides ātrums: 187,5 kbps saderīgs ar Siemens MPI Ethernet RJ45 , interfeiss: 10BASE-T/100BASE-TX Ethernet RJ45 , interfeiss: IEEE 802.3 USB 2.0 A tips USB 2.0 tipa mini B
Produkta montāža	Zemūdens montāža
Fiksācijas režīms	ar 8 riekstiem ar 4 L kronšteiniem
Priekšpuses materiāls	Nerūsējošais tērauds 304
Sadalnes korpusa materiāls	PPT
Dzesēšanas veids	Dabiskā konvekcija
Platums	359 mm
Augstums	285 mm
Dziļums	56 mm
Neto svars	3 kg

Vide

Standarti	IEC 61000-6-2 UL 508 IEC 61131-2
Produkta sertifikācija	CE C-Tick cULus KCC UKCA UKEX
Apkārtējā gaisa temperatūra darbībai	0…55 °C
Apkārtējā gaisa temperatūra uzglabāšanai	-20…60 °C
Relatīvais mitrums	10…90 % bez kondensāta
Darbības augstums	< 2000 m

IP aizsardzības pakāpe	IP20 atbilst IEC 60529 (aizmugurējais panelis) IP66K atbilst IEC 60529 (priekšējais panelis) IP66K atbilst DIN 40050-9 (priekšējais panelis)
NEMA aizsardzības pakāpe	NEMA 4X priekšējais panelis (lietošanai iekštelpās)
Triecienizturība	147 m/s² 3 ķīļi katrā virzienā X, Y un Z atbilst IEC 61131-2
Vibrācijas pretestība	3,5 mm (f = 5…9 Hz) - X, Y, Z virzieni 10 cikliem (aptuveni 100 min) - atbilst IEC 61131-2 1 gn (f = 9…150 Hz) - X, Y, Z virzieni 10 cikliem (aptuveni 100 min) - atbilst IEC 61131-2
Izturība pret elektrostatisko izlādi	6 kV kontakta izlāde atbilst IEC 61000-4-2 3. līmenis

Iepakošanas vienības

Pirmā iepakojuma vienības tips	PCE
Vienību skaits 1. iepakojumā	1
1. iepakojuma augstums	20,500 cm
1. iepakojuma platums	42,500 cm
1. iepakojuma garums	53,500 cm
1. iepakojuma svars	5,008 kg
Otrā iepakojuma vienības tips	P06
Vienību skaits 2. iepakojumā	3
2. iepakojuma augstums	75,000 cm
2. iepakojuma platums	60,000 cm
2. iepakojuma garums	80,000 cm
2. iepakojuma svars	27,000 kg

Līguma garantija

Garantija (mēnešos)	18

Environmental Data

Schneider Electric mērķis ir līdz 2050. gadam sasniegt nulles emisiju statusu, izmantojot piegādes ķēdes partnerību, zemākas ietekmes materiālus un cirkularitāti, izmantojot mūsu pašreizējo kampaņu "Use Better, Use Longer, Use Again", lai pagarinātu produktu kalpošanas laiku un to pārstrādājamību.

Environmental Data skaidrojums >

Kā mēs novērtējam produktu ilgtspēju >

Ietekme uz vidi

Kopējā dzīves cikla oglekļa pēda	**949 kg CO2 eq.**
Ražošanas posma oglekļa pēdas nospiedums [A1–A3]	**246 kg CO2 eq.**
Izplatīšanas posma oglekļa pēdas nospiedums [A4]	**0.5 kg CO2 eq.**
Uzstādīšanas posma oglekļa pēdas nospiedums [A5]	**0.9 kg CO2 eq.**
Lietošanas posma oglekļa pēdas nospiedums [B2, B3, B4, B6]	**698 kg CO2 eq.**
Dzīves cikla beigu posma oglekļa pēdas nospiedums [C1–C4]	**4 kg CO2 eq.**
Vides informācijas publiskošana	**Produkta ietekme uz vidi**

Use Better

Materiāli un iepakojums

Nesatur F-gāzi	**Only air and vacuum used for insulation / breaking, no F-gas including SF6**
Iepakojums izgatavots no pārstrādāta kartona	**Jā**
Iepakojums bez plastmasas	**Nē**
SCIP numurs	**3647523b-250a-4687-bcce-2d1cdcab982a**
ES RoHS direktīva	**Atbilst, Izmantojot Izņēmumu**
REACh regula	**Atsauce satur vielas virs noteiktās normas, kas rada ļoti lielas bažas**
Halogēnus nesaturošs status	**Produkts satur halogēnus virs sliekšņiem**
Bez PVC	**Nē**
Bez silikona	**Nē**

Use Again

Pārsaiņošana un atkārtota ražošana

Pārstrādājamības potenciāls, %	**26**
Cirkularitātes profils	**Informācija par ekspluatācijas izbeigšanu**
Noņemams akumulators	**Nomaiņu var veikt lietotājs**
Atgriešana	**Jā**
WEEE marķējums	**Eiropas Savienības tirgū no šī produkta ir jāatbrīvojas, ievērojot noteiktu atkritumu savākšanas kārtību, un produkts nedrīkst nonākt sadzīves atkritumu tvertnēs.**

Dimensions Drawings

Dimensions

External Dimensions

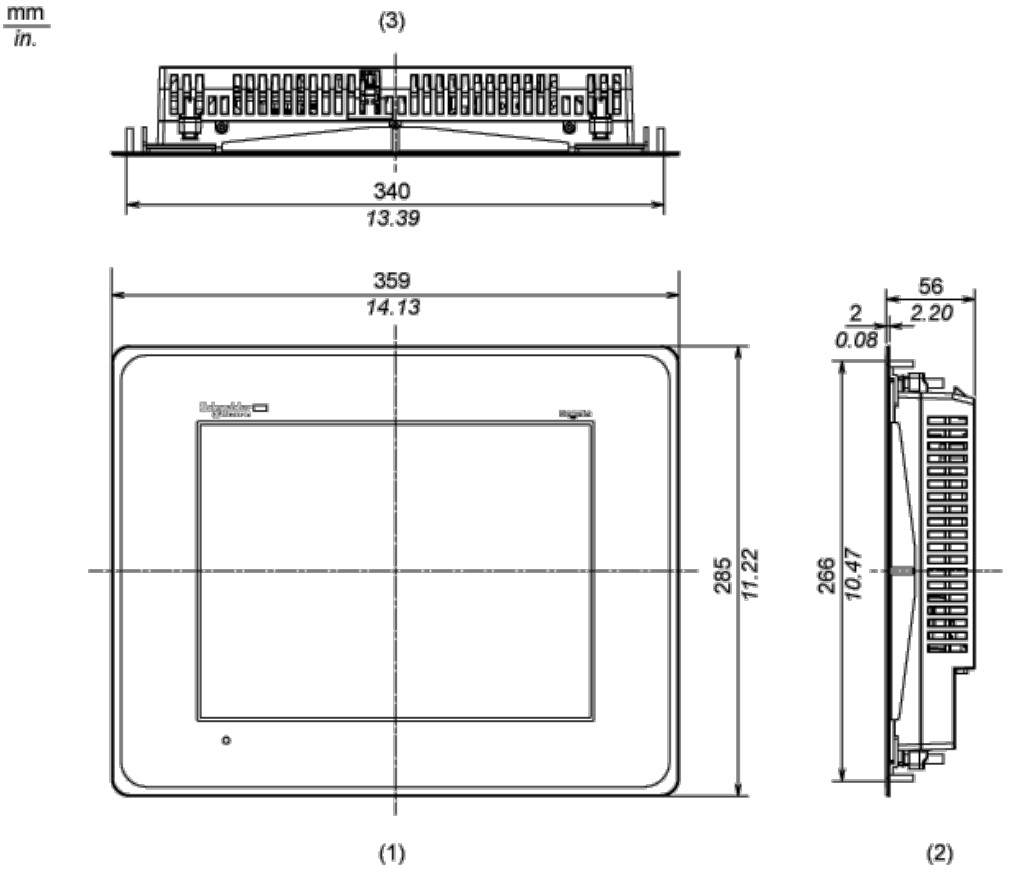

1 Front

2 Right Side

3 Top

Installation with Installation Fasteners

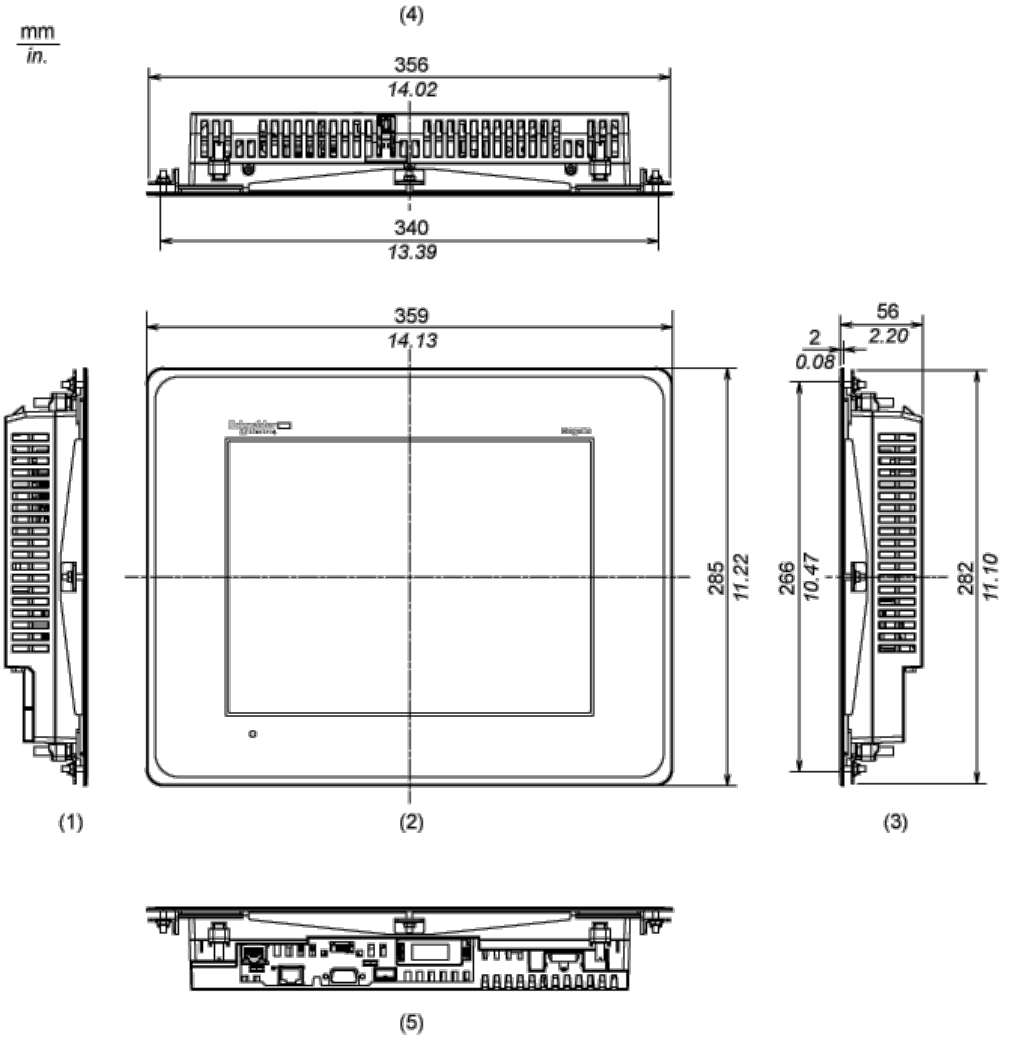

1 Left Side

2 Front

3 Right Side

4 Top

5 Bottom

Dimensions with Cables

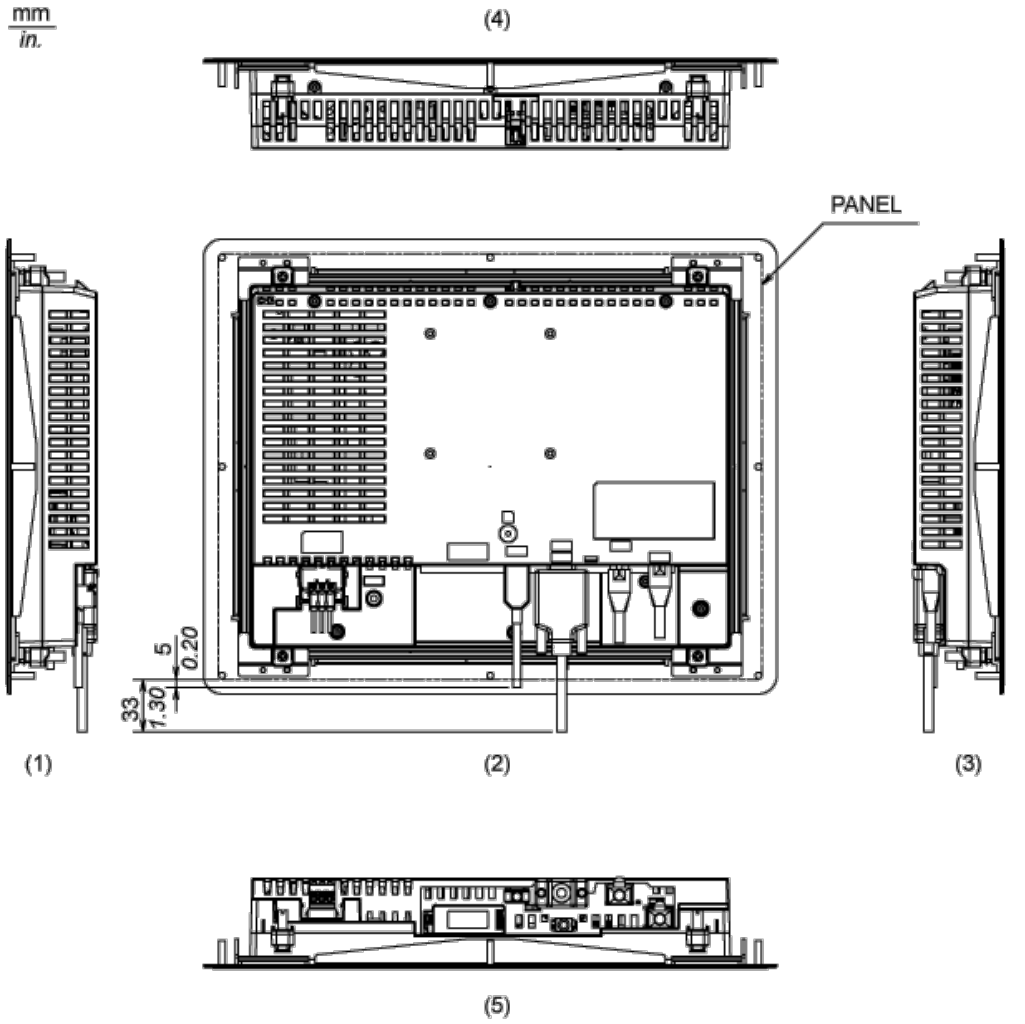

1 Left Side

2 Rear

3 Right Side

4 Top

5 Bottom

Mounting and Clearance

Mounting

Panel Cut Dimensions

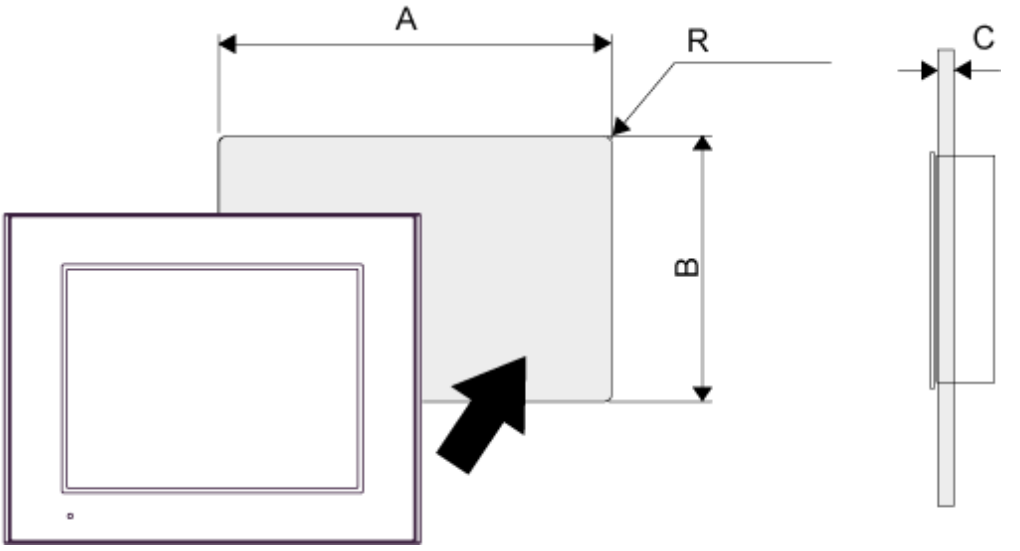

A		B		C		R	
mm	in.	mm	in.	mm	in.	mm	in.
340.5 (+1, -0)	13.41 (+0.04, -0)	266.5 (+1, -0)	10.49 (+0.04, -0)	1.6...5	0.06...0.2	3 max.	0.12 max.

Installation Fastener Dimensions

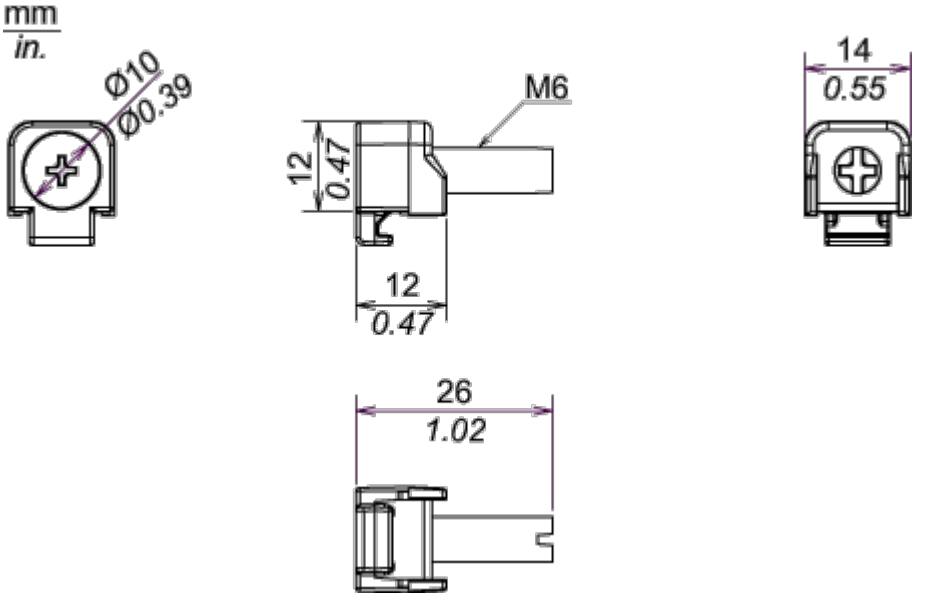

Installation Requirements

Mounting Angle

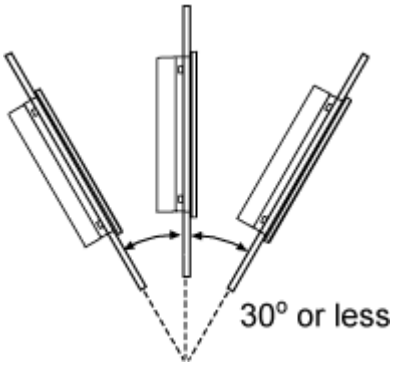

When installing the panel in a slanted position with an incline more than 30°, the ambient temperature must not exceed 40 °C (104 °F). You may need to use forced air cooling (fan,A/C) to ensure the ambient operating temperature is 40°C or less (104 °F or less).

Clearance

