Produkta datu lapa

Specifikācijas



skārienekrāns, Harmony ST6, 4 collu plats displejs, 1 Ethernet, USB resursdators un ierīce, 24 V DC

HMISTW6200

Galvenā

Produktu klāsts	Harmony ST6
Produkta vai sastāvdaļas veids	Skārienpaneļa ekrāns
Procesora nosaukums	ARM Cortex-A8
Atmiņas apraksts	512 MB ierīces atmiņa 512 MB lietotāja datu atmiņa 128 kB rezerves atmiņa

Papildinošs

Ekrāna izmērs	4 collas
Ekrāna tips	Krāsu TFT LCD
Ekrāna krāsa	16 miljoni krāsu
Ekrāna izšķirtspēja	480x272 pikseļi
Skārienpanelis	Viena pieskāriena analogā pretestība
Fona apgaismojuma kalpošanas laiks	50 000 stundas ar balts
Spilgtums	16 līmeņi
Rakstzīmju fonts	ASCII ASCII (Eiropas rakstzīmes) Katakana
[Us] nominālais barošanas spriegums	24 V DC (+/- 20 %)
Enerģijas patēriņš W	6,9 W
Ieplūdes strāva	30 A
Vietējā signalizācija	statusa LED zaļš , stabils pie bezsaistē statusa LED zaļš , stabils pie darbojas statusa LED zaļš , mirgo pie darbojas statusa LED zaļš , izbalējis pie gaidīšanas režīmā statusa LED oranža , mirgo pie programmatūras palaišana statusa LED sarkans , stabils pie barošanas avots (IESLĒGTS) statusa LED sarkans , mirgo pie darbojas statusa LED sarkans , izslēgts pie barošanas avots (IZSLĒGTS)
Ethernet ports	10/100BASE
Integrēta savienojuma veids	1 USB 2.0 A tips atpakaļ 1 Ethernet - sieviete RJ45 apakšā
Piegāde	Ārējā padeve
Reāllaika pulkstenis	iebūvēts 0...50 °C iebūvēts 10...90 % RH
Fiksācijas režīms	ar 2 skrūvēm , montāža uz 1,6...5 mm biezs panelis atbilst UL 61010-2-201 ar 2 skrūvēm atbilst IEC 61131-2 ar 2 skrūvēm atbilst IEC 61000-6-2
Sadalnes korpusa materiāls	PC

Ir sasniegts maksimālais saīdzināmo produktu skaits. Lūdzu, atveriet sadaļu Saīdzināt produktus #SAITE# un izdzēsiet kādu produktu, lai turpinātu.

Priekšpuses materiāls	Alumīnija
Marķējums	CE
Izgriezuma izmēri	118,5 x 92,5 mm paneļa griezuma izmērs
Augstums	108,5 mm
Platums	134,5 mm
Dziļums	43 mm
Neto svars	0,4 kg

Vide

Imunitāte pret mikropārkāpumiem	2 ms
Standarti	IEC 61000-6-4 IEC 61000-6-2 IEC 61131-2 UL 61010-2-201 CSA C22.2 Nr. 61010-2-201
Produkta sertifikācija	CSA CE UKCA
direktīvas	2014/35/ES - zemsprieguma direktīva 2014/30/ES - elektromagnētiskā saderība
Apkārtējā gaisa temperatūra darbībai	0…50 °C
Apkārtējā gaisa temperatūra uzglabāšanai	-20…60 °C
Relatīvais mitrums	10…90 % nekondensējošs
Darbības augstums	2000 m
IP aizsardzības pakāpe	IP20 atbilst IEC 61131-2 (aizmugurējais panelis) IP65 atbilst IEC 61131-2 (priekšējais panelis)
NEMA aizsardzības pakāpe	NEMA 4 priekšējais panelis (lietošanai iekštelpās) NEMA 13 priekšējais panelis (korpusā)
Triecienizturība	147 m/s² pie 11 ms (X, Y, Z virzieni 10 cikliem (aptuveni 100 min)) atbilst IEC 61131-2
Vibrācijas pretestība	+/- 3,5 mm (f = 5…9 Hz) X, Y, Z virzieni 10 cikliem (aptuveni 100 min) atbilst IEC 61131-2 9,8 m/s² (f = 9…150 Hz)
Elektromagnētiskā saderība	elektriskās ātras pārejas/pārsprāgšanas imunitātes tests - testa līmenis: 2 kV (barošanas porti) atbilst IEC 61000-4-4 elektriskās ātras pārejas/pārsprāgšanas imunitātes tests - testa līmenis: 1 kV (signāla porti) elektrostatiskās izlādes imunitātes tests - testa līmenis: 6 kV (kontakta izlāde) atbilst IEC 61000-4-2 3. līmenis elektrostatiskās izlādes imunitātes tests - testa līmenis: 8 kV (gaisa izplūde)

Iepakošanas vienības

Pirmā iepakojuma vienības tips	PCE
Vienību skaits 1. iepakojumā	1
1. iepakojuma augstums	8,000 cm
1. iepakojuma platums	13,500 cm
1. iepakojuma garums	18,500 cm
1. iepakojuma svars	440,000 g
Otrā iepakojuma vienības tips	S03
Vienību skaits 2. iepakojumā	12

2. iepakojuma augstums	30,000 cm
2. iepakojuma platums	30,000 cm
2. iepakojuma garums	40,000 cm
2. iepakojuma svars	5,781 kg

Līguma garantija

Garantija (mēnešos)	18

Environmental Data

Schneider Electric mērķis ir līdz 2050. gadam sasniegt nulles emisiju statusu, izmantojot piegādes ķēdes partnerību, zemākas ietekmes materiālus un cirkularitāti, izmantojot mūsu pašreizējo kampaņu "Use Better, Use Longer, Use Again", lai pagarinātu produktu kalpošanas laiku un to pārstrādājamību.

Environmental Data skaidrojums >

Kā mēs novērtējam produktu ilgtspēju >

Ietekme uz vidi

Kopējā dzīves cikla oglekļa pēda	**517 kg CO2 eq.**
Ražošanas posma oglekļa pēdas nospiedums [A1–A3]	**22 kg CO2 eq.**
Izplatīšanas posma oglekļa pēdas nospiedums [A4]	**0.1 kg CO2 eq.**
Uzstādīšanas posma oglekļa pēdas nospiedums [A5]	**0.2 kg CO2 eq.**
Lietošanas posma oglekļa pēdas nospiedums [B2, B3, B4, B6]	**495 kg CO2 eq.**
Dzīves cikla beigu posma oglekļa pēdas nospiedums [C1–C4]	**0.7 kg CO2 eq.**
Vides informācijas publiskošana	**Produkta ietekme uz vidi**

Use Better

Materiāli un iepakojums

Nesatur F-gāzi	**Only air and vacuum used for insulation / breaking, no F-gas including SF6**
Iepakojums izgatavots no pārstrādāta kartona	**Jā**
Iepakojums bez plastmasas	**Nē**
SCIP numurs	**6762eff6-30f8-461d-a714-d5cff2e4b327**
ES RoHS direktīva	**Atbilst, Izmantojot Izņēmumu**
REACh regula	**Atsauce satur vielas virs noteiktās normas, kas rada ļoti lielas bažas**
Halogēnus nesaturošs status	**Produkts satur halogēnus virs sliekšņiem**
Bez PVC	**Nē**
Bez silikona	**Nē**

Use Again

Pārsaiņošana un atkārtota ražošana

Pārstrādājamības potenciāls, %	**29**
Cirkularitātes profils	**Informācija par ekspluatācijas izbeigšanu**
Noņemams akumulators	**Nomaiņu var veikt lietotājs**
Atgriešana	**Jā**
WEEE marķējums	**Eiropas Savienības tirgū no šī produkta ir jāatbrīvojas, ievērojot noteiktu atkritumu savākšanas kārtību, un produkts nedrīkst nonākt sadzīves atkritumu tvertnēs.**

Dimensions Drawings

Dimensions

External Dimensions

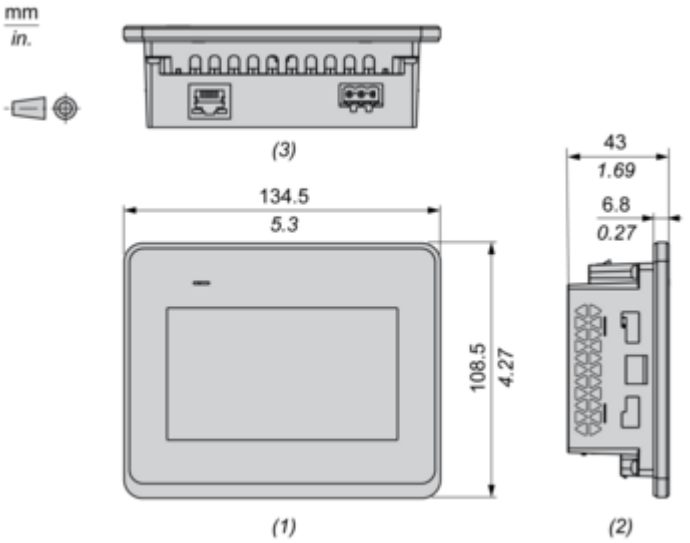

(1) : Front
(2) : Left
(3) : Bottom

Dimensions with Installation Fasteners

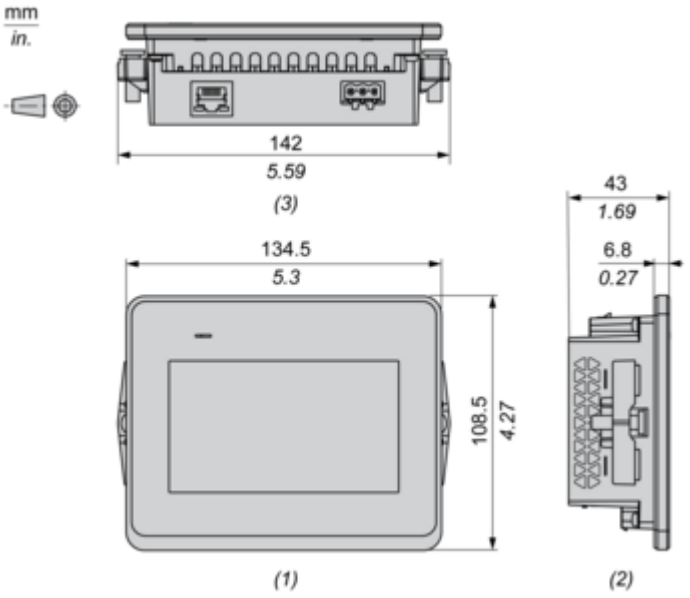

(1) : Front
(2) : Left
(3) : Bottom

Dimensions with Spring Clips

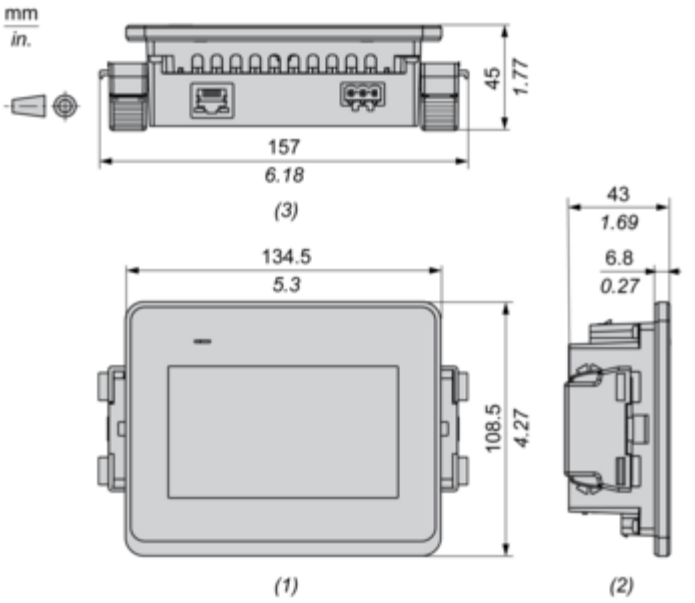

(1) : Front
(2) : Left
(3) : Bottom

Dimensions with Cables

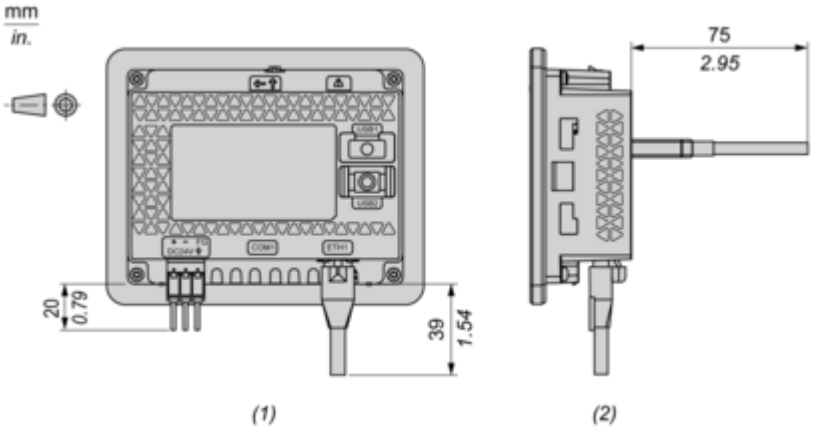

(1) : Rear
(2) : Right

Mounting and Clearance

Mounting

Panel Cut Dimensions

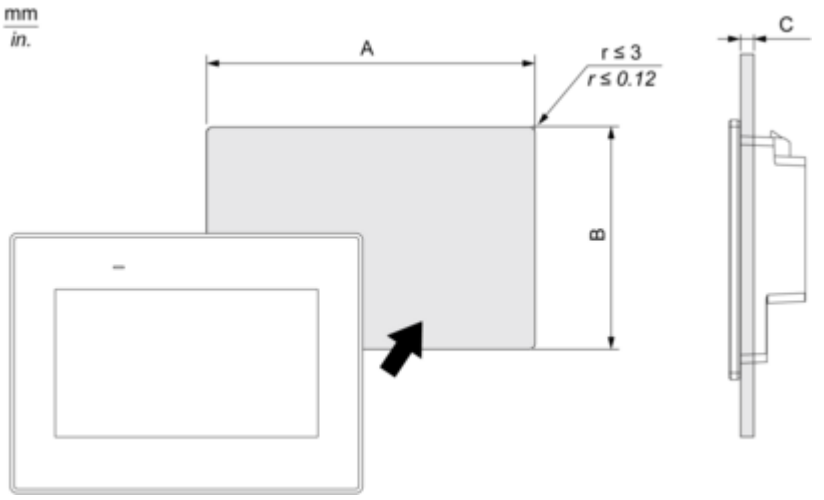

A		B		C Installing with spring			
				Position 1		**Position 2**	
mm	in.	mm	in.	mm	in.	mm	in.
118.5 (+1, -0)	4.67 (+0.04, -0)	92.5 (+1, -0)	3.64 (+0.04, -0)	1.5...4	0.06...0.16	4...6	0.16...0.24

Installation Requirements

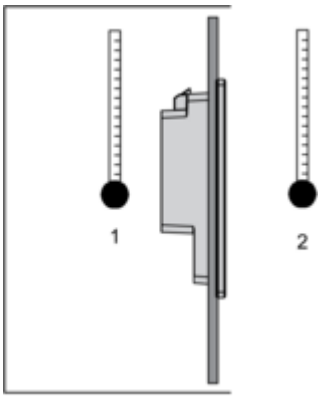

1 : Internal temperature
2 : External temperature

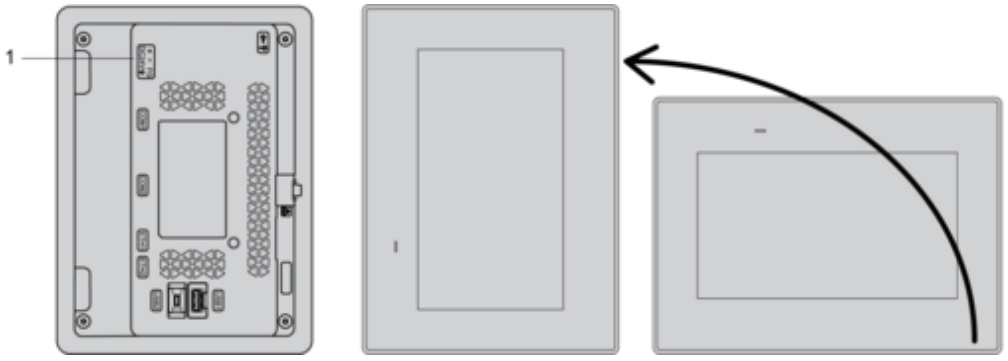

1 : Power connector

Mounting Angle

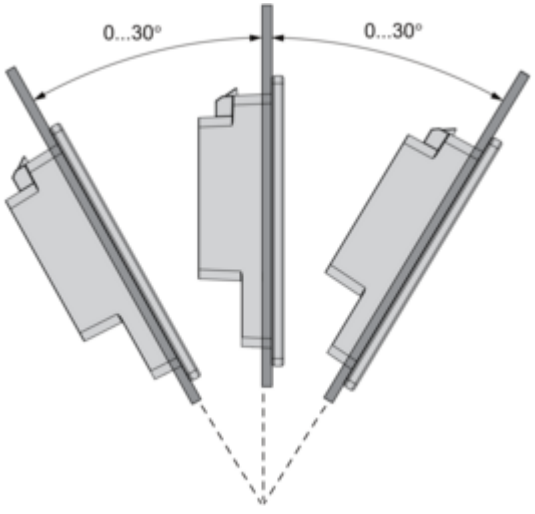

Clearance

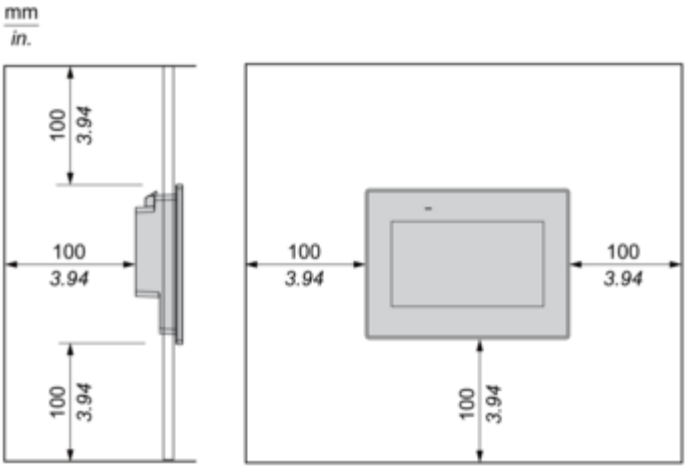
mm
in.
100
3.94
100
3.94
100
3.94
100
3.94
100
3.94
100
3.94

Image of product / Alternate images

Alternative








Harmony
Schneider
Electric