# Produktdatenblatt

Spezifikationen



## STM6 Gateway Box, ohne Display, inkl. Web Viewer RT und Hutschienenadapter

HMISTM6BOX

**EAN Code: 3606481856432**

## Hauptmerkmale

| | |
|---|---|
| **Baureihe** | Harmony STM6 |
| **Produkt- oder Komponententyp** | Modular HMI box |
| **Betriebssystem** | Linux |
| **Prozessorname** | ARM Cortex-A8 |
| **Speicherbeschreibung** | 512 kB Backup-Speicher<br>512 MB intern<br>1 GB Flash |
| **Datenspeichergerät** | 1 GB Flash Disk NAND |

## Zusatzmerkmale

| | |
|---|---|
| **[UH,nom] Bemessungsbetriebsspannung** | 24 V DCNetzteil |
| **Lokale Signalisierung** | LED mehrfarbig für Status |
| **Ethernet-Anschluss** | 10BASE-T/100BASE-T |
| **Integrierte Verbindungsart** | 2 Ethernet TCP/IP - RJ45<br>COM1 serielle Verbindung - SUB-D 9 - RS232C/RS422/RS485 (Rate: 2.400 - 115.200 Bit/s)<br>USB 2.0-Schnittstelle - micro B USB<br>Display-Schnittstelle - RJ45<br>1 USB 2.0-Schnittstelle - USB Typ A |
| **Kühlungstyp** | Natürliche Konvektion |
| **Echtzeituhr** | Eingebaut |
| **Höhe** | 101 mm |
| **Breite** | 150,5 mm |
| **Tiefe** | 63,3 mm |
| **Produktgewicht** | 0,456 kg |

## Montage

| | |
|---|---|
| **Normen** | CSA C22.2 No 142<br>ANSI/ISA 12-12-01<br>UL 508<br>CSA C22.2 Nr. 213<br>IEC 61132-2 |
| **Produktzertifizierungen** | CE<br>UKCA<br>cULus<br>RCM<br>KC<br>cULus Class 1 Division 2<br>DNV<br>ABS<br>RINA<br>BV |

Bruttopreisliste für Deutschland zuzüglich Zuschläge, Frachtkosten und Mehrwertsteuer, gültig ab dem 1. Januar 2024. Irrtum und Änderungen vorbehalten. Es gelten die AGBs der Schneider Electric GmbH.

Haftungsausschluss: Diese Dokumentation dient nicht als Ersatz für die Beurteilung der Eignung oder Verlässlichkeit dieser Produkte für bestimmte Verwendungsbereiche des Benutzers und darf nicht zu diesem Zweck verwendet werden.

| | |
|---|---|
| **Verschmutzungsgrad** | 2 entspricht IEC 61131-2 ed.3 |
| **Umgebungstemperatur bei Betrieb** | 0…60 °C |
| **Umgebungstemperatur bei Lagerung** | -20…60 °C |
| **Relative Luftfeuchtigkeit** | 10…90 % nicht kondensierend |
| **Betriebshöhe** | 2.000 |
| **Stoßfestigkeit** | 147 m/s² entspricht IEC 61131-2 |
| **Vibrationsfestigkeit** | 3,5 mm, konstante Amplitude (f = 5…9 Hz) entspricht IEC 61131-2<br>9,8 m/s² (f = 9…150 Hz) entspricht IEC 61131-2 |
| **Elektromagnetische Verträglichkeit** | Störfestigkeitsprüfung bei elektrostatischer Entladung entspricht IEC 61000-4-2 Level 3 |

## Verpackungseinheiten

| | |
|---|---|
| **VPE 1 Art** | PCE |
| **Anzahl der Geräte pro Packung** | 1 |
| **VPE 1 Höhe** | 9,0 cm |
| **VPE 1 Breite** | 17,6 cm |
| **VPE 1 Länge** | 26,5 cm |
| **Verpackungsgewicht (Lbs)** | 675,0 g |
| **VPE 2 Art** | S03 |
| **VPE 2 Menge** | 6 |
| **VPE 2 Höhe** | 30 cm |
| **VPE 2 Breite** | 30 cm |
| **VPE 2 Länge** | 40 cm |
| **VPE 2 Gewicht** | 4,895 kg |

## Vertragliche Gewährleistung

| | |
|---|---|
| **Garantie (in Monaten)** | 18 |

## Environmental Data

Schneider Electric hat sich zum Ziel gesetzt, den Net Zero-Status bis 2050 durch Lieferkettenpartnerschaften, Materialien mit geringerer Auswirkung und Kreislaufbildung über unsere laufende Kampagne "Use Better, Use Longer, Use Again" zu erreichen, um die Lebensdauer und Recyclingfähigkeit der Produkte zu verlängern.

Erläuterung der Environmental Data >

Wie wir die Produktnachhaltigkeit bewerten >

### Umweltbilanz

| | |
|---|---|
| Total lifecycle Carbon footprint | **279 kg CO2 eq.** |
| $CO_2$-Fußabdruck der Herstellungsphase [A1 bis A3] | **91 kg CO2 eq.** |
| $CO_2$-Fußabdruck der Distributionsphase [A4] | **0.1 kg CO2 eq.** |
| $CO_2$-Fußabdruck der Installationsphase [A5] | **0 kg CO2 eq.** |
| $CO_2$-Fußabdruck der Nutzungsphase [B2, B3, B4, B6] | **188 kg CO2 eq.** |
| $CO_2$-Fußabdruck der End-of-Life-Phase [C1 bis C4] | **0.1 kg CO2 eq.** |
| Umweltproduktdeklaration | **Produktumweltprofil** |

## Use Better

### Materialien und Verpackung

| | |
|---|---|
| Durchschnittlicher Prozentsatz der ReponsibleSteel zertifizierten Metalle | **Only air and vacuum used for insulation / breaking, no F-gas including SF6** |
| Verpackung mit Recycling-Karton | **Ja** |
| Verpackung ohne Kunststoff | **Nein** |
| SCIP-Nummer | **715da6e9-302b-4bd3-a8b4-7f8cdd474a0e** |
| EU-RoHS-Richtlinie | **Freistellungskonform** |
| REACh-Verordnung | **Produkt beinhaltet besorgniserregende Stoffe (SVHC) über dem Schwellwert** |
| Durchschnittlicher Prozentsatz der ReponsibleSteel zertifizierten Metalle | **Produkt enthält Halogene über den Grenzwerten** |
| PVC-frei | **Nein** |
| Silikonfrei | **Nein** |

## Use Longer

### Verlängerung der Lebensdauer

| | |
|---|---|
| Aktualisierbarkeit | **Ja** |

## Use Again

### Reproduktion

| | |
|---|---|
| Circular Econmomy-Eignung | **Entsorgungsinformationen** |
| Austauschbare Batterie | **Vom Benutzer austauschbar** |

| | |
|---|---|
| Rücknahme | **Ja** |
| WEEE-Kennzeichnung | **Das Produkt muss entsprechend bestimmter Hinweise auf Märkten der Europäischen Union entsorgt werden und darf nicht in Haushaltsabfälle gelangen.** |

Maßzeichnungen

## Abmessungen

### Außenabmessungen

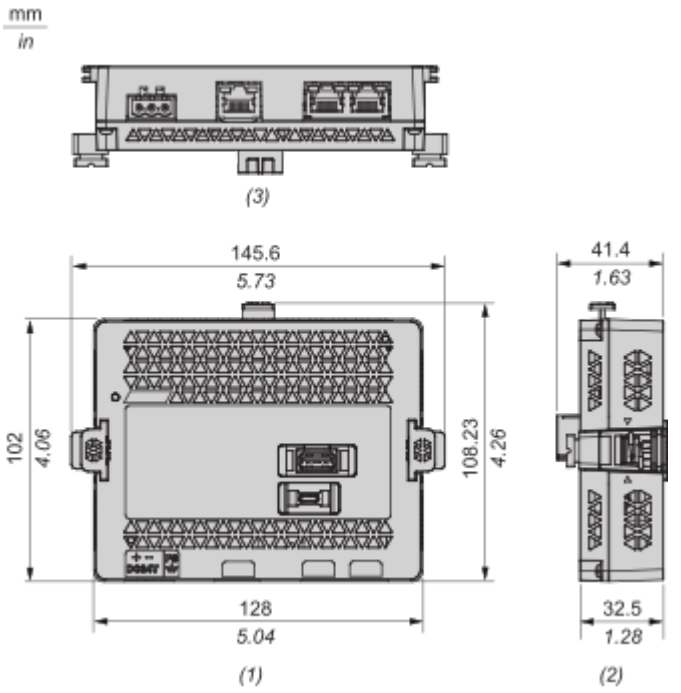


**(1)**: Frontseite
**(2)**: Rechte Seite
**(3)**: Unterseite

### Abmessungen mit Montageadapter

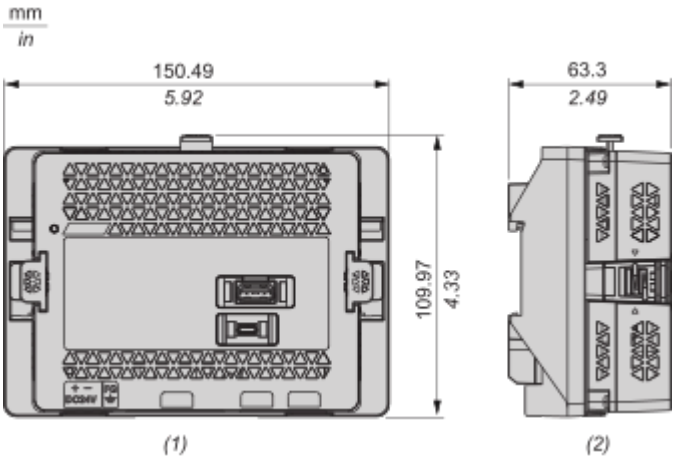


**(1)**: Frontseite
**(2)**: Rechte Seite

### Abmessungen mit Trennkabel

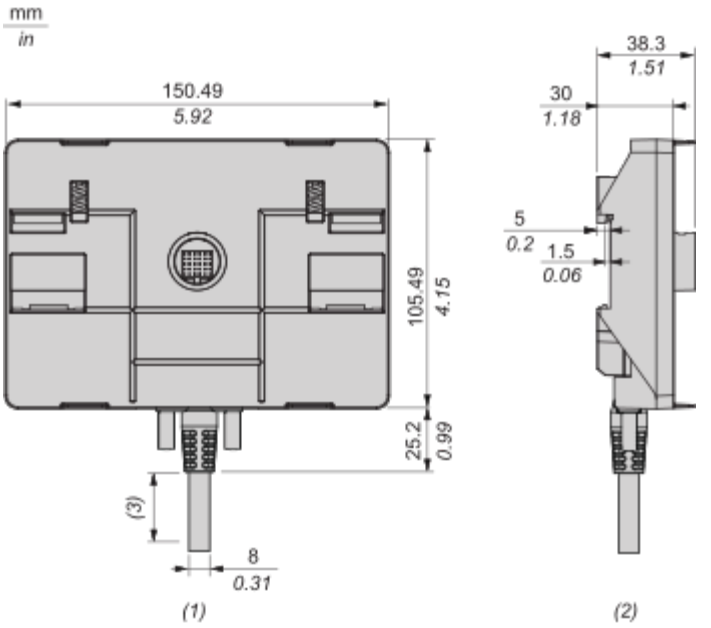


**(1)**: Frontseite
**(2)**: Rechte Seite
**(3)**: Für die Montage dieses Produkts sind mindestens 20 mm (0,78 in) Platz erforderlich, um den Gummiabschnitt am Ende des Kabels zu biegen.

Image of product / Alternate images

**Alternative**




