Produktdatenblatt

Spezifikationen



Harmony STM6 4”W Display-Modul, Basic HMI, modular, 22mm Montage, resistiv, Ersatzteil

HMISTM62

EAN Code: 3606481856470

Hauptmerkmale

Baureihe	Harmony ST6
Produkt- oder Komponententyp	Touchscreen-Bildschirm

Zusatzmerkmale

Displaygröße	4 Zoll
Displaytyp	Integriertes Farb-TFT-LCD Display
Anzeigefarbe	16 Millionen Farben
Displayauflösung	480 x 272 Pixel
Touchscreen	Resistiver, analoger Single-Touchscreen
Rückbeleuchtungs-Lebensdauer	20000 hours mit weiß
Helligkeit	16 Ebenen
Zeichensatz	ASCII ASCII (europäische Zeichen) Chinesisch (vereinf Chin) Japanisch (ANK, Kanji) Katakana Koreanisch Taiwanesisch (traditionelles Chinesisch)
[UH,nom] Bemessungsbetriebsspannung	24 V DC (± 20 %)
Leistungsaufnahme in W	1,0 W
Einschaltstrom	30 A
Lokale Signalisierung	LED-Statusanzeige grün, Dauerlicht für Offline LED-Statusanzeige grün, Dauerlicht für Betrieb LED-Statusanzeige grün, Blitzlicht für Betrieb LED-Statusanzeige grün, ausgeblendet für Bereitschaft LED-Statusanzeige orange, Blitzlicht für Software Start-up LED-Statusanzeige rot, Dauerlicht für Spannungsversorgung (ON) LED-Statusanzeige rot, Blitzlicht für Betrieb LED-Statusanzeige rot, Aus für Spannungsversorgung (AUS)
Seitenanzahl	200 Anwendungsseiten
Echtzeituhr	Eingebaut 0 - 50°C Eingebaut 10 - 90 % RH
Befestigungsmodus	Ø 22 mm Bohrung, Montage an 1,5 bis 6 mm starke Platte entspricht UL 61010-2-201 Ø 22 mm Bohrung entspricht IEC 61131-2 Ø 22 mm Bohrung entspricht IEC 61000-6-2
Material der Vorderseite	Kunststoff
Beschriftung	CE
Abmessungen des Ausschnitts	Ø 22,5 mm
Höhe	101,1 mm

Bruttopreisliste für Deutschland zuzüglich Zuschläge, Frachtkosten und Mehrwertsteuer, gültig ab dem 1. Januar 2024. Irrtum und Änderungen vorbehalten. Es gelten die AGBs der Schneider Electric GmbH.

Haftungsausschluss: Diese Dokumentation dient nicht als Ersatz für die Beurteilung der Eignung oder Verlässlichkeit dieser Produkte für bestimmte Verwendungsbereiche des Benutzers und darf nicht zu diesem Zweck verwendet werden.

Breite	140,4 mm
Tiefe	29,8 mm
Produktgewicht	0,22 kg

Montage

Störfestigkeit gegen Unterbrechungen	2 ms
Normen	IEC 61000-6-4 IEC 61000-6-2 IEC 61131-2 UL 61010-2-201 CSA C22.2 Nr. 61010-2-201 CSA C22.2 Nr. 213
Produktzertifizierungen	CE UKCA cULus RCM KC cULus Class 1 Division 2 DNV ABS RINA BV
Richtlinien	2014/35/EU - Niederspannungsrichtlinie 2014/30/EU - elektromagnetische Verträglichkeit
Umgebungstemperatur bei Betrieb	0…50 °C
Umgebungstemperatur bei Lagerung	-20…60 °C
Relative Luftfeuchtigkeit	10…90 % nicht kondensierend
Betriebshöhe	2.000 m
Schutzart (IP)	IP65 (Frontplatte) entspricht IEC 61131-2
Schutzart (NEMA)	NEMA 4 Frontplatte (Innenanwendung) NEMA 13 Frontplatte (im Gehäuse)
Stoßfestigkeit	147 m/s² für 11 ms (X-, Y-, Z-Richtungen für 10 Zyklen (ca. 100 min)) entspricht IEC 61131-2
Vibrationsfestigkeit	± 3,5 mm (f = 5…9 Hz) X-, Y-, Z-Richtungen für 10 Zyklen (ca. 100 min) entspricht IEC 61131-2 9,8 m/s² (f = 9…150 Hz)
Elektromagnetische Verträglichkeit	Elektrische Funkentstörfestigkeitsprüfung - Teststufe: 2 kV (Stromanschlüsse) entspricht IEC 61000-4-4 Elektrische Funkentstörfestigkeitsprüfung - Teststufe: 1 kV (Signalanschlüsse) Störfestigkeitsprüfung bei elektrostatischer Entladung - Teststufe: 6 kV (Kontaktentladung) entspricht IEC 61000-4-2 Level 3 Störfestigkeitsprüfung bei elektrostatischer Entladung - Teststufe: 8 kV (Luftaustritt)

Verpackungseinheiten

VPE 1 Art	PCE
Anzahl der Geräte pro Packung	1
VPE 1 Höhe	8,700 cm
VPE 1 Breite	13,700 cm
VPE 1 Länge	22,000 cm
Verpackungsgewicht (Lbs)	373,000 g
VPE 2 Art	S03
VPE 2 Menge	9
VPE 2 Höhe	30,000 cm

VPE 2 Breite	30,000 cm
VPE 2 Länge	40,000 cm
VPE 2 Gewicht	3,942 kg

Vertragliche Gewährleistung

Garantie (in Monaten)	18

Environmental Data

Schneider Electric hat sich zum Ziel gesetzt, den Net Zero-Status bis 2050 durch Lieferkettenpartnerschaften, Materialien mit geringerer Auswirkung und Kreislaufbildung über unsere laufende Kampagne "Use Better, Use Longer, Use Again" zu erreichen, um die Lebensdauer und Recyclingfähigkeit der Produkte zu verlängern.

Erläuterung der Environmental Data >

Wie wir die Produktnachhaltigkeit bewerten >

Umweltbilanz

Total lifecycle Carbon footprint	**101 kg CO2 eq.**
CO_2-Fußabdruck der Herstellungsphase [A1 bis A3]	**54 kg CO2 eq.**
CO_2-Fußabdruck der Distributionsphase [A4]	**0 kg CO2 eq.**
CO_2-Fußabdruck der Installationsphase [A5]	**0 kg CO2 eq.**
CO_2-Fußabdruck der Nutzungsphase [B2, B3, B4, B6]	**47 kg CO2 eq.**
CO_2-Fußabdruck der End-of-Life-Phase [C1 bis C4]	**0.1 kg CO2 eq.**
Umweltproduktdeklaration	**Produktumweltprofil**

Use Better

Materialien und Verpackung

Durchschnittlicher Prozentsatz der ReponsibleSteel zertifizierten Metalle	**Only air and vacuum used for insulation / breaking, no F-gas including SF6**
Verpackung mit Recycling-Karton	**Ja**
Verpackung ohne Kunststoff	**Nein**
SCIP-Nummer	**715da6e9-302b-4bd3-a8b4-7f8cdd474a0e**
EU-RoHS-Richtlinie	**Freistellungskonform**
REACh-Verordnung	**Produkt beinhaltet besorgniserregende Stoffe (SVHC) über dem Schwellwert**
Durchschnittlicher Prozentsatz der ReponsibleSteel zertifizierten Metalle	**Produkt enthält Halogene über den Grenzwerten**
PVC-frei	**Nein**
Silikonfrei	**Nein**

Use Again

Reproduktion

Circular Econmomy-Eignung	**Entsorgungsinformationen**
Austauschbare Batterie	**Vom Benutzer austauschbar**
Rücknahme	**Ja**
WEEE-Kennzeichnung	**Das Produkt muss entsprechend bestimmter Hinweise auf Märkten der Europäischen Union entsorgt werden und darf nicht in Haushaltsabfälle gelangen.**

Maßzeichnungen

Abmessungen

Äußere Abmessungen

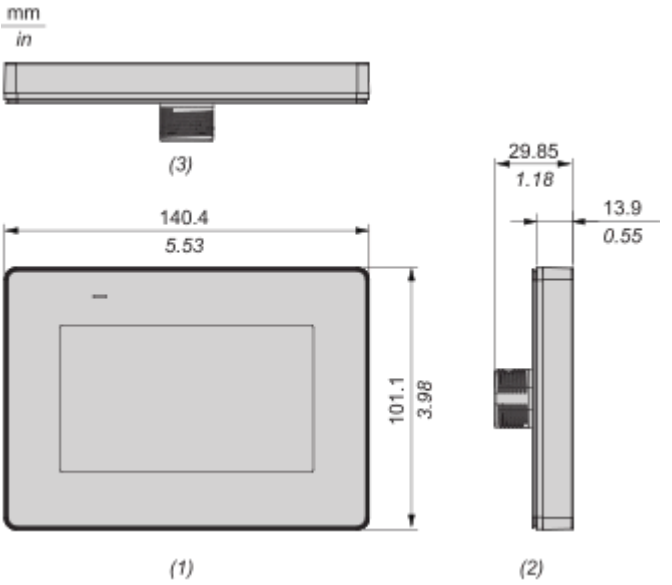

(1): Frontseite
(2): Linke Seite
(3): Unterseite

Image of product / Alternate images

Alternative








Harmony
Schneider
Electric