Produkta datu lapa

Specifikācijas



skārienekrāna displejs, Harmony ST6, 7 collu plats displejs, 1COM, 2 Ethernet, USB resursdators un ierīce, 24 V DC

HMISTM6400

Galvenā

Produktu klāsts	Harmony ST6
Produkta vai sastāvdaļas veids	Skārienpaneļa ekrāns
Procesora nosaukums	ARM Cortex-A8
Atmiņas apraksts	1 GB ierīces atmiņa 128 MB lietotāja datu atmiņa 512 kB rezerves atmiņa

Papildinošs

Ekrāna izmērs	7 collas
Ekrāna tips	Krāsu TFT LCD
Ekrāna krāsa	16 miljoni krāsu
Ekrāna izšķirtspēja	800 x 480 pikseļi WVGA
Skārienpanelis	Viena pieskāriena analogā pretestība
Fona apgaismojuma kalpošanas laiks	20000 stundas ar balts
Spilgtums	16 līmeņi
Rakstzīmju fonts	ASCII ASCII (Eiropas rakstzīmes) Ķīniešu (vienkāršotā ķīniešu valoda) Japāņu (ANK, Kanji) Katakana Korejiešu Taivānas (tradicionālā ķīniešu)
[Us] nominālais barošanas spriegums	24 V DC (+/- 20 %)
Enerģijas patēriņš W	10,4 W
Ieplūdes strāva	30 A
Vietējā signalizācija	statusa LED zaļš , stabils pie bezsaistē statusa LED zaļš , stabils pie darbojas statusa LED zaļš , mirgo pie darbojas statusa LED zaļš , izbalējis pie gaidīšanas režīmā statusa LED oranža , mirgo pie programmatūras palaišana statusa LED sarkans , stabils pie barošanas avots (IESLĒGTS) statusa LED sarkans , mirgo pie darbojas statusa LED sarkans , izslēgts pie barošanas avots (IZSLĒGTS)
Lapu skaits	200 pieteikuma lapas
Ethernet ports	10/100BASE
Integrēta savienojuma veids	1 COM1 sērijas saite - sieviete RJ45 - RS232C/RS485 (likme: 2400...115200 bps) apakšā 1 USB 2.0 A tips atpakaļ 1 USB 2.0 tipa micro B atpakaļ 2 Ethernet - sieviete RJ45 apakšā
Piegāde	Ārējā padeve

Ir sasniegts maksimālais saīdzināmo produktu skaits. Lūdzu, atveriet sadaļu Saīdzināt produktus #SAITE# un izdzēsiet kādu produktu, lai turpinātu.

Reāllaika pulkstenis	iebūvēts 0...50 °C iebūvēts 10...90 % RH
Lejupielādējami protokoli	Modbus Uni-TE Trešo pušu protokoli
Produkta zīmols	Schneider Electric Modicon Mitsubishi Melsec Omron Sysmac Rokvelas automatizācija Alens-Bredlijs Siemens Simatic
Fiksācijas režīms	Ø 22 mm caurums , montāža uz 1,5 līdz 6 mm biezs panelis atbilst UL 61010-2-201 Ø 22 mm caurums atbilst IEC 61131-2 Ø 22 mm caurums atbilst IEC 61000-6-2
Sadalnes korpusa materiāls	PC
Priekšpuses materiāls	Plastmasas
Marķējums	CE
Izgriezuma izmēri	Ø 22,5 mm
Augstums	137,2 mm
Platums	201,2 mm
Dziļums	57,7 mm
Neto svars	0,76 kg

Vide

Imunitāte pret mikropārkāpumiem	2 ms
Standarti	IEC 61000-6-4 IEC 61000-6-2 IEC 61131-2 UL 61010-2-201 CSA C22.2 Nr. 61010-2-201 CSA C22.2 Nr. 213
Produkta sertifikācija	CE UKCA cULus RCM KC cULus 1. klases 2. nodaļa DNV ABS RINA BV
direktīvas	2014/35/ES - zemsprieguma direktīva 2014/30/ES - elektromagnētiskā saderība
Apkārtējā gaisa temperatūra darbībai	0…50 °C
Apkārtējā gaisa temperatūra uzglabāšanai	-20…60 °C
Relatīvais mitrums	10…90 % nekondensējošs
Darbības augstums	2000 m
IP aizsardzības pakāpe	IP20 atbilst IEC 61131-2 (aizmugurējais panelis) IP65 atbilst IEC 61131-2 (priekšējais panelis)
NEMA aizsardzības pakāpe	NEMA 4 priekšējais panelis (lietošanai iekštelpās) NEMA 13 priekšējais panelis (korpusā)
Triecienizturība	147 m/s² pie 11 ms (X, Y, Z virzieni 10 cikliem (aptuveni 100 min)) atbilst IEC 61131-2
Vibrācijas pretestība	+/- 3,5 mm (f = 5…9 Hz) X, Y, Z virzieni 10 cikliem (aptuveni 100 min) atbilst IEC 61131-2 9,8 m/s² (f = 9…150 Hz)

Elektromagnētiskā saderība	elektriskās ātras pārejas/pārsprāgšanas imunitātes tests - testa līmenis: 2 kV (barošanas porti) atbilst IEC 61000-4-4 elektriskās ātras pārejas/pārsprāgšanas imunitātes tests - testa līmenis: 1 kV (signāla porti) elektrostatiskās izlādes imunitātes tests - testa līmenis: 6 kV (kontakta izlāde) atbilst IEC 61000-4-2 3. līmenis elektrostatiskās izlādes imunitātes tests - testa līmenis: 8 kV (gaisa izplūde)

Iepakošanas vienības

Pirmā iepakojuma vienības tips	PCE
Vienību skaits 1. iepakojumā	1
1. iepakojuma augstums	9,000 cm
1. iepakojuma platums	17,800 cm
1. iepakojuma garums	27,000 cm
1. iepakojuma svars	997,000 g
Otrā iepakojuma vienības tips	S03
Vienību skaits 2. iepakojumā	6
2. iepakojuma augstums	30,000 cm
2. iepakojuma platums	30,000 cm
2. iepakojuma garums	40,000 cm
2. iepakojuma svars	6,700 kg
Trešā iepakojuma vienības tips	P06
Vienību skaits 3. iepakojumā	48
3. iepakojuma augstums	75,000 cm
3. iepakojuma platums	60,000 cm
3. iepakojuma garums	80,000 cm
3. iepakojuma svars	62,004 kg

Līguma garantija

Garantija (mēnešos)	18

Environmental Data

Schneider Electric mērķis ir līdz 2050. gadam sasniegt nulles emisiju statusu, izmantojot piegādes ķēdes partnerību, zemākas ietekmes materiālus un cirkularitāti, izmantojot mūsu pašreizējo kampaņu "Use Better, Use Longer, Use Again", lai pagarinātu produktu kalpošanas laiku un to pārstrādājamību.

Environmental Data skaidrojums >

Kā mēs novērtējam produktu ilgtspēju >

Ietekme uz vidi

Kopējā dzīves cikla oglekļa pēda	**757 kg CO2 eq.**
Ražošanas posma oglekļa pēdas nospiedums [A1–A3]	**199 kg CO2 eq.**
Izplatīšanas posma oglekļa pēdas nospiedums [A4]	**0.1 kg CO2 eq.**
Uzstādīšanas posma oglekļa pēdas nospiedums [A5]	**0 kg CO2 eq.**
Lietošanas posma oglekļa pēdas nospiedums [B2, B3, B4, B6]	**558 kg CO2 eq.**
Dzīves cikla beigu posma oglekļa pēdas nospiedums [C1–C4]	**0.3 kg CO2 eq.**
Vides informācijas publiskošana	**Produkta ietekme uz vidi**

Use Better

Materiāli un iepakojums

Nesatur F-gāzi	**Only air and vacuum used for insulation / breaking, no F-gas including SF6**
Iepakojums izgatavots no pārstrādāta kartona	**Jā**
Iepakojums bez plastmasas	**Nē**
SCIP numurs	**F77a86a9-d496-4268-ac87-f6d0d0baed14**
ES RoHS direktīva	**Atbilst, Izmantojot Izņēmumu**
REACh regula	**Atsauce satur vielas virs noteiktās normas, kas rada ļoti lielas bažas**
Halogēnus nesaturošs status	**Produkts satur halogēnus virs sliekšņiem**
Bez PVC	**Nē**
Bez silikona	**Nē**

Use Longer

Kalpošanas laika pagarināšana

Atjaunināmība	**Jā**

Use Again

Pārsaiņošana un atkārtota ražošana

Cirkularitātes profils	**Informācija par ekspluatācijas izbeigšanu**
Noņemams akumulators	**Nomaiņu var veikt lietotājs**
Atgriešana	**Jā**

WEEE marķējums	 **Eiropas Savienības tirgū no šī produkta ir jāatbrīvojas, ievērojot noteiktu atkritumu savākšanas kārtību, un produkts nedrīkst nonākt sadzīves atkritumu tvertnēs.**

Dimensions Drawings

Dimensions

Dimensions with rear module attached to display module

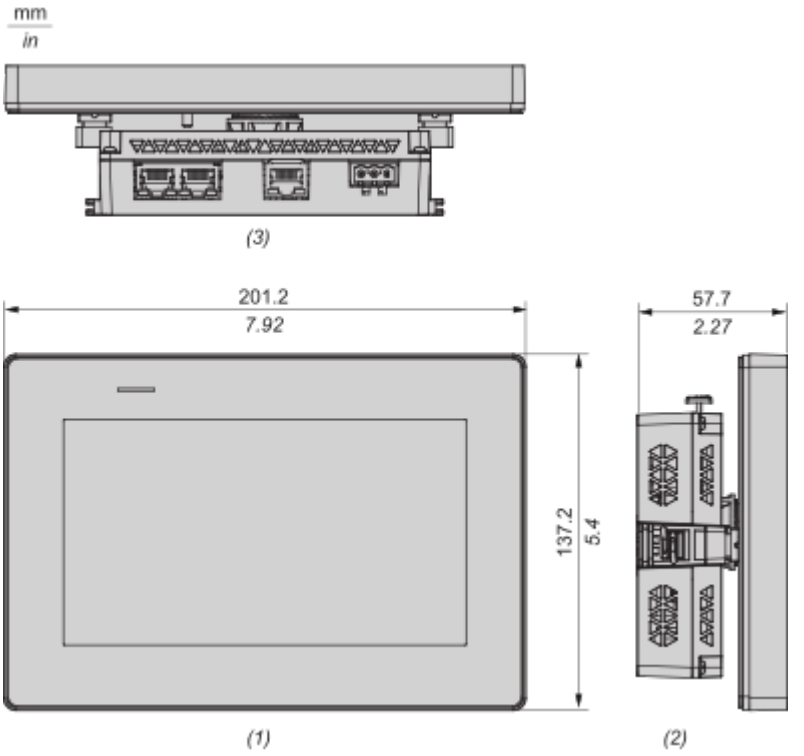

(1) : Front
(2) : Left
(3) : Bottom

Mounting and Clearance

Mounting and Clearance

Panel Cut Dimensions

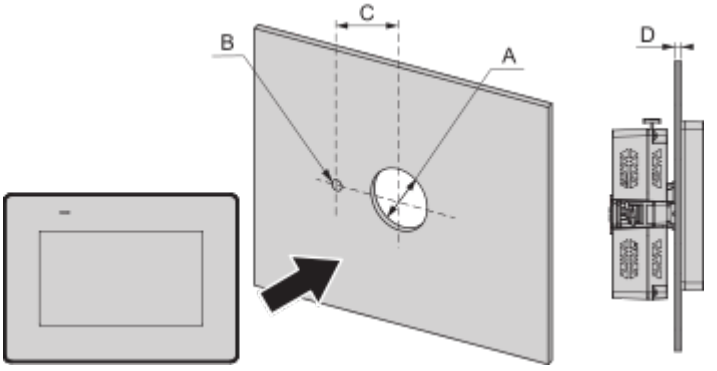

A		B		C		D (Thickness range)	
mm	in.	mm	in.	mm	in.	mm	in.
22.5 (+0/-0.3)	0.88 (+0/-0.01)	4.0 (+0/-0.2)	0.15 (+0/-0.007)	30.0 (+0/-0.2)	1.18 (+0/-0.007)	1.5...6.0 (0.06...0.23)	3.0...6.0 (0.12...0.23)

Installation Requirements

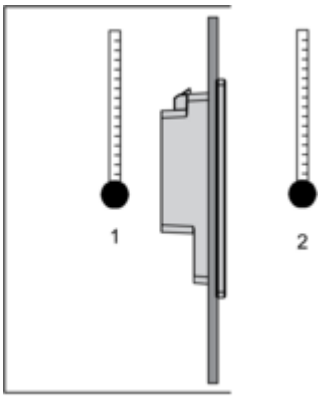

1 : Internal temperature
2 : External temperature

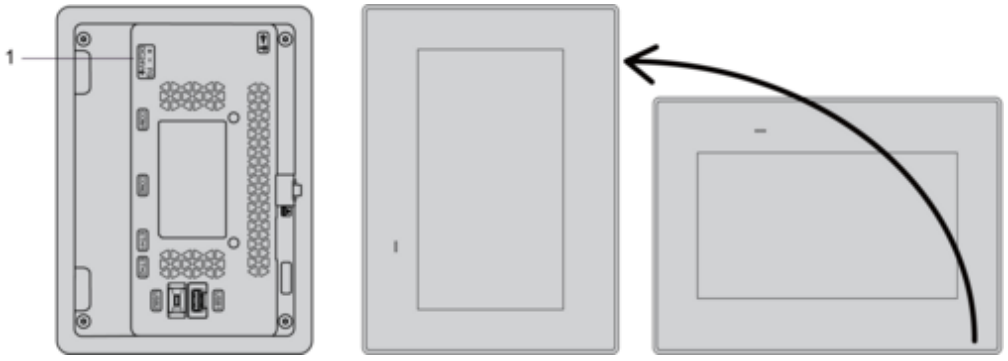

1 : Power connector

Mounting Angle

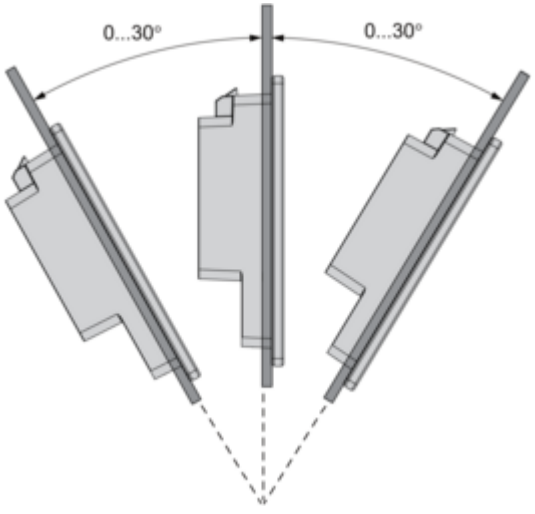

Clearance

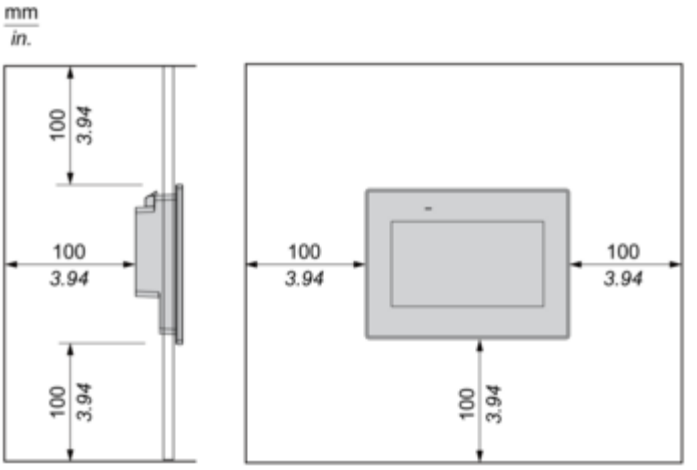
mm
in.
100
3.94
100
3.94
100
3.94
100
3.94
100
3.94
100
3.94

Image of product / Alternate images

Alternative










Harmony
Schneider Electric

