# Produkta datu lapa

Specifikācijas



## Edge Box HMI, Harmony ST6, 1COM, 2 Ethernet, 2 USB, 24 V DC

HMISTM6BOXIOT

Paziņojuma datums par preces pārtraukšanu 2026. gada 21. sept.

Pārtraukts

## Galvenā

| | |
|---|---|
| **Produktu klāsts** | Harmony ST6 |
| **Produkta vai sastāvdaļas veids** | Modulāra HMI kaste |
| **Operētājsistēma** | Linux |
| **Procesora nosaukums** | ARM Cortex-A8 |
| **Atmiņas apraksts** | 512 kB NVRAM rezerves atmiņa<br>512 MB iekšējā RAM<br>1 GB NAND zibspuldze |
| **Programmatūras pakotne** | EcoStruxure machine SCADA expert runtime 500 tags pre-activated<br>EcoStruxure machine SCADA expert runtime (mobile) 1 client activated<br>EcoStruxure secure connect advisor pre-installed |

## Papildinošs

| | |
|---|---|
| **[Us] nominālais barošanas spriegums** | 24 V DC |
| **Vietējā signalizācija** | LED daudzkrāsains |
| **Integrēta savienojuma veids** | 2 Ethernet TCP/IP - RJ45 - 10/100BASE-T<br>1 COM1 sērijas saite - RJ45 - RS232C/RS485 (likme: 2400...115200 bps)<br>1 USB 2.0 ports - USB mikro-B<br>1 USB 2.0 ports - USB tips A |
| **Dzesēšanas veids** | dabiskā konvekcija |
| **Reāllaika pulkstenis** | iebūvēts |
| **Augstums** | 101 mm |
| **Platums** | 150,5 mm |
| **Dziļums** | 63,3 mm |
| **Neto svars** | 0,456 kg |

## Vide

| | |
|---|---|
| **Standarti** | UL 61010<br>CSA C22.2 Nr. 61010-2-201<br>UL 121201<br>CSA C22.2 Nr. 213<br>IEC 61132-2 |
| **Produkta sertifikācija** | CE<br>UKCA<br>cULus<br>RCM<br>KC<br>cULus 1. klases 2. nodaļa<br>ABS<br>RINA<br>DNV |

Ir sasniegts maksimālais saīdzināmo produktu skaits. Lūdzu, atveriet sadaļu Saīdzināt produktus #SAITE# un izdzēsiet kādu produktu, lai turpinātu.

| | |
|---|---|
| **Piesārņojuma pakāpe** | 2 atbilst IEC 61131-2 ed.3 |
| **Apkārtējā gaisa temperatūra darbībai** | 0…60 °C |
| **Apkārtējā gaisa temperatūra uzglabāšanai** | -20…60 °C |
| **Relatīvais mitrums** | 10…90 % nekondensējošs |
| **Darbības augstums** | 2000 m |
| **Triecienizturība** | 147 m/s² atbilst IEC 61131-2 |
| **Vibrācijas pretestība** | 3,5 mm nemainīga amplitūda (f = 5…9 Hz) atbilst IEC 61131-2<br>9,8 m/s² (f = 9…150 Hz) atbilst IEC 61131-2 |
| **Elektromagnētiskā saderība** | elektrostatiskās izlādes imunitātes tests atbilst IEC 61000-4-2 3. līmenis |

## Iepakošanas vienības

| | |
|---|---|
| **Pirmā iepakojuma vienības tips** | PCE |
| **Vienību skaits 1. iepakojumā** | 1 |
| **1. iepakojuma augstums** | 9 cm |
| **1. iepakojuma platums** | 18 cm |
| **1. iepakojuma garums** | 27 cm |
| **1. iepakojuma svars** | 678 g |
| **Otrā iepakojuma vienības tips** | S03 |
| **Vienību skaits 2. iepakojumā** | 6 |
| **2. iepakojuma augstums** | 30 cm |
| **2. iepakojuma platums** | 30 cm |
| **2. iepakojuma garums** | 40 cm |
| **2. iepakojuma svars** | 4,793 kg |

## Līguma garantija

| | |
|---|---|
| **Garantija (mēnešos)** | 18 |

## Environmental Data

Schneider Electric mērķis ir līdz 2050. gadam sasniegt nulles emisiju statusu, izmantojot piegādes ķēdes partnerību, zemākas ietekmes materiālus un cirkularitāti, izmantojot mūsu pašreizējo kampaņu "Use Better, Use Longer, Use Again", lai pagarinātu produktu kalpošanas laiku un to pārstrādājamību.

Environmental Data skaidrojums >

Kā mēs novērtējam produktu ilgtspēju >

### Ietekme uz vidi

| | |
|---|---|
| Kopējā dzīves cikla oglekļa pēda | **279 kg CO2 eq.** |
| Ražošanas posma oglekļa pēdas nospiedums [A1–A3] | **91 kg CO2 eq.** |
| Izplatīšanas posma oglekļa pēdas nospiedums [A4] | **0.1 kg CO2 eq.** |
| Uzstādīšanas posma oglekļa pēdas nospiedums [A5] | **0 kg CO2 eq.** |
| Lietošanas posma oglekļa pēdas nospiedums [B2, B3, B4, B6] | **188 kg CO2 eq.** |
| Dzīves cikla beigu posma oglekļa pēdas nospiedums [C1–C4] | **0.1 kg CO2 eq.** |
| Vides informācijas publiskošana | **Produkta ietekme uz vidi** |

## Use Better

### Materiāli un iepakojums

| | |
|---|---|
| Nesatur F-gāzi | **Only air and vacuum used for insulation / breaking, no F-gas including SF6** |
| Iepakojums izgatavots no pārstrādāta kartona | **Jā** |
| Iepakojums bez plastmasas | **Nē** |
| SCIP numurs | **715da6e9-302b-4bd3-a8b4-7f8cdd474a0e** |
| ES RoHS direktīva | **Atbilst, Izmantojot Izņēmumu** |
| REACh regula | **Atsauce satur vielas virs noteiktās normas, kas rada ļoti lielas bažas** |
| Halogēnus nesaturošs status | **Produkts satur halogēnus virs sliekšņiem** |
| Bez PVC | **Nē** |
| Bez silikona | **Nē** |

## Use Longer

### Kalpošanas laika pagarināšana

| | |
|---|---|
| Atjauninām̄ība | **Jā** |

## Use Again

### Pārsaiņošana un atkārtota ražošana

| | |
|---|---|
| Cirkularitātes profils | **Informācija par ekspluatācijas izbeigšanu** |
| Noņemams akumulators | **Nomaiņu var veikt lietotājs** |
| Atgriešana | **Jā** |

| | |
|---|---|
| WEEE marķējums |  **Eiropas Savienības tirgū no šī produkta ir jāatbrīvojas, ievērojot noteiktu atkritumu savākšanas kārtību, un produkts nedrīkst nonākt sadzīves atkritumu tvertnēs.** |

Dimensions Drawings

## Dimensions

### External dimensions

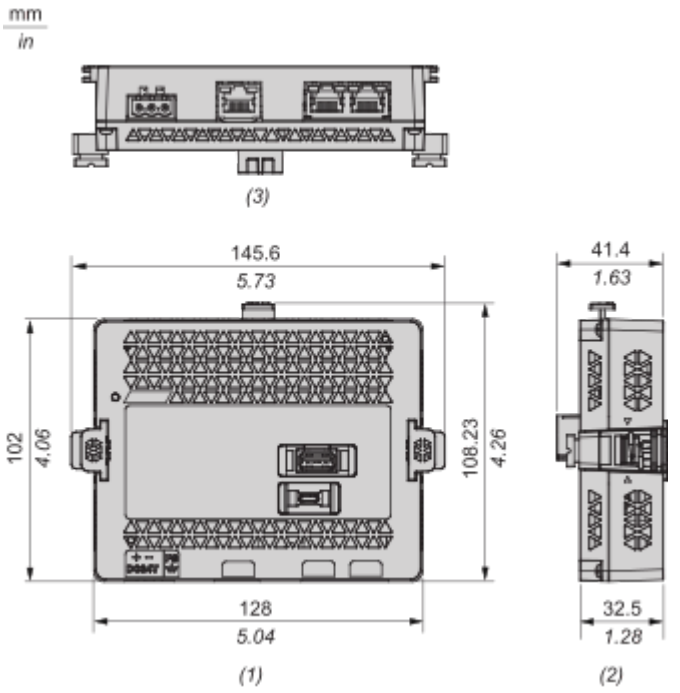


**(1)** : Front
**(2)** : Right
**(3)** : Bottom

### Dimension with installation adapter

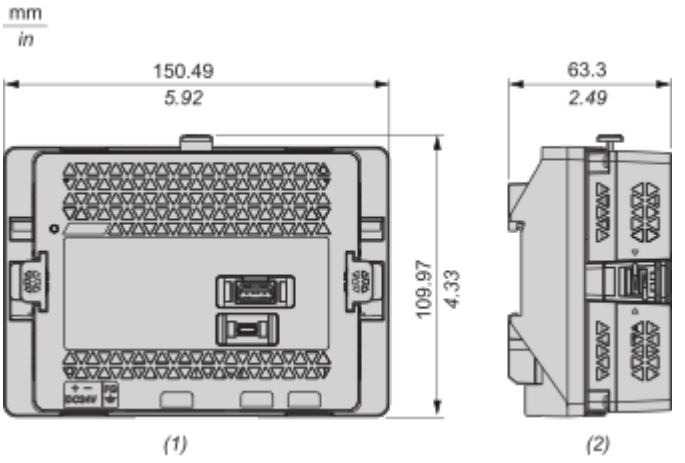


**(1)** : Front
**(2)** : Right

Image of product / Alternate images

**Alternative**






STATUS
HMISTM6BOXIOT
WARNING
USB1
USB2
DC24V
FG
COM1
ETH1
ETH2



