# Produktdatenblatt

Spezifikationen



## 7-Segmentanzeige, Harmony XB5, Kunststoff, 22mm, schwarz, LED Anzeige rot, 4-stellig, 4-20mA

XBH1AA0R4

**EAN Code: 3606489737221**

## Hauptmerkmale

| | |
|---|---|
| **Baureihe** | Harmony XB5 |
| **Produkt- oder Komponententyp** | Anzeigemodul |
| **Anzeigestellen** | 4 Ziffer(n) - 14 mm höhenmäßig |

## Zusatzmerkmale

| | |
|---|---|
| **Displaytyp** | 7-Segment-LED |
| **Anzeigefarbe** | Rot |
| **Bildschirmprojektion** | -999 bis 9999 |
| **Genauigkeit** | ± 0,15 % des Messbereichs + 1 Ziffer |
| **Halbleiter-Ausgangstyp** | 2 x MOSFET-Leistung |
| **Diskrete Ausgangsspannung** | 30 V DC |
| **Diskreter Ausgangsstrom** | 0,5 A |
| **Helligkeit** | Fest |
| **Analoger Eingangsbereich** | 4 - 20 mA DC |
| **Max. Spannungsabfall** | 6 V |
| **Temperaturabweichung** | 50 ppm / °C |
| **Montagedurchmesser** | 22,5 mm |
| **Anschlüsse - Klemmen** | Federklemmen,Klemmkapazität: 1 x 0,2 - 1 mm² (AWG 24 - AWG 17) |
| **Gehäusematerial** | Kunststoff |
| **Flammenfestigkeit** | UL94-V1 |
| **[M] Anzugsdrehmoment** | 1,3 Nm ± 0,2 Nm<br>11,5 lb.in ± 1,8 lb.in |
| **Breite** | 51,5 mm |
| **Höhe** | 29,5 mm |
| **Tiefe** | 78,2 mm |
| **Produktgewicht** | 0,032 kg |

## Montage

| | |
|---|---|
| **Umgebungstemperatur bei Betrieb** | -20…60 °C |
| **Umgebungstemperatur bei Lagerung** | -20…85 °C |
| **Vibrationsfestigkeit** | 5 gn (f= 2…500 Hz) entspricht IEC 60068-2-6 |
| **Schutzart (IP)** | IP65 (Frontplatte) entspricht IEC 60529 |

Bruttopreisliste für Deutschland zuzüglich Zuschläge, Frachtkosten und Mehrwertsteuer, gültig ab dem 1. Januar 2024. Irrtum und Änderungen vorbehalten. Es gelten die AGBs der Schneider Electric GmbH.

Haftungsausschluss: Diese Dokumentation dient nicht als Ersatz für die Beurteilung der Eignung oder Verlässlichkeit dieser Produkte für bestimmte Verwendungsbereiche des Benutzers und darf nicht zu diesem Zweck verwendet werden.

| | |
|---|---|
| **Normen** | IEC 61326-1 |

## Verpackungseinheiten

| | |
|---|---|
| **VPE 1 Art** | PCE |
| **Anzahl der Geräte pro Packung** | 1 |
| **VPE 1 Höhe** | 4,000 cm |
| **VPE 1 Breite** | 8,000 cm |
| **VPE 1 Länge** | 13,000 cm |
| **Verpackungsgewicht (Lbs)** | 70,000 g |
| **VPE 2 Art** | S03 |
| **VPE 2 Menge** | 62 |
| **VPE 2 Höhe** | 30 cm |
| **VPE 2 Breite** | 30 cm |
| **VPE 2 Länge** | 40 cm |
| **VPE 2 Gewicht** | 4,687 kg |

## Vertragliche Gewährleistung

| | |
|---|---|
| **Garantie (in Monaten)** | 18 |

## Environmental Data

Schneider Electric hat sich zum Ziel gesetzt, den Net Zero-Status bis 2050 durch Lieferkettenpartnerschaften, Materialien mit geringerer Auswirkung und Kreislaufbildung über unsere laufende Kampagne "Use Better, Use Longer, Use Again" zu erreichen, um die Lebensdauer und Recyclingfähigkeit der Produkte zu verlängern.

Erläuterung der Environmental Data >

Wie wir die Produktnachhaltigkeit bewerten >

### Umweltbilanz

| | |
|---|---|
| Total lifecycle Carbon footprint | **7 kg CO2 eq.** |
| $CO_2$-Fußabdruck der Herstellungsphase [A1 bis A3] | **2 kg CO2 eq.** |
| $CO_2$-Fußabdruck der Distributionsphase [A4] | **0 kg CO2 eq.** |
| $CO_2$-Fußabdruck der Installationsphase [A5] | **0 kg CO2 eq.** |
| $CO_2$-Fußabdruck der Nutzungsphase [B2, B3, B4, B6] | **5 kg CO2 eq.** |
| $CO_2$-Fußabdruck der End-of-Life-Phase [C1 bis C4] | **0.1 kg CO2 eq.** |
| Umweltproduktdeklaration | **Produktumweltprofil** |

## Use Better

### Materialien und Verpackung

| | |
|---|---|
| Verpackung mit Recycling-Karton | **Ja** |
| Verpackung ohne Kunststoff | **Ja** |
| EU-RoHS-Richtlinie | **Konform** |
| REACh-Verordnung | **Produkt beinhaltet besorgniserregende Stoffe (SVHC) nicht über dem Schwellwert** |

## Use Again

### Reproduktion

| | |
|---|---|
| Recyclingfähigkeitspotential in % | **2** |
| Circular Econmomy-Eignung | **Entsorgungsinformationen** |
| Rücknahme | **Ja** |
| WEEE-Kennzeichnung | **Das Produkt muss entsprechend bestimmter Hinweise auf Märkten der Europäischen Union entsorgt werden und darf nicht in Haushaltsabfälle gelangen.** |

Dimensions Drawings

## Dimensions

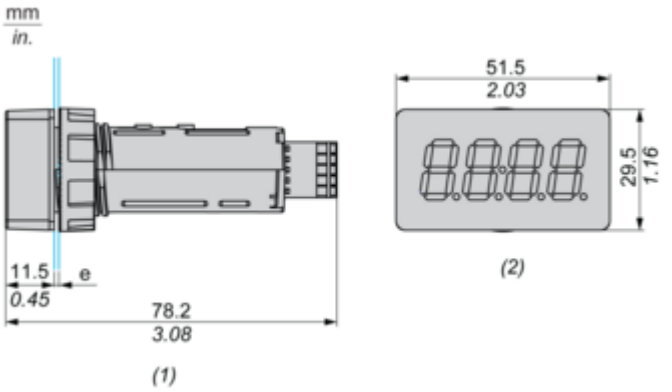


**e :** Clamping thickness 1 to 6 mm
**(1) :** Side view
**(2) :** Front view

Mounting and Clearance

## Mounting and Clearance

### Panel Cut-out for Digital Display

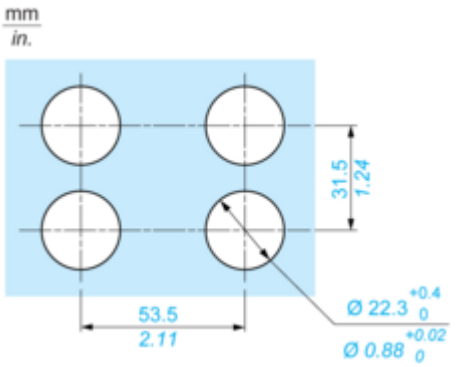

Image of product / Alternate images

**Alternative**









5 4 3 2 1



