Produktdatenblatt

Spezifikationen



Display 10,4" Touch Smart Display SVGA

HMIDT542

EAN Code: 3606480687259

Hauptmerkmale

Baureihe	Harmony GTU
Klemmen-Typ	Touchscreen-Display
Produkt- oder Komponententyp	Flachbildschirm
Nennhilfsspannung [UH,nom]	12 - 24 V DC Netzteil
Versorgungsspannungsgrenzen	10,8…28,8 V
Leistungsaufnahme in W	15 W
Einschaltstrom	30 A

Zusatzmerkmale

integrierte Schnittstellen	USB 2.0 Typ A USB 2.0 Typ Mini-B
Auslöseeinheitstyp	1024 x 1024
Pixelauflösung	800 x 600
Displaygröße	26,42 cm
Seitenverhältnis	4:3
Displaytyp	Integriertes Farb-TFT-LCD Display
Displayauflösung	800 x 600 Pixel (SVGA)
Anzeigefarbe	16 Millionen Farben
Rückbeleuchtungs-Lebensdauer	50.000 Stunden
Touch Panel	Resistiver, analoger Multi-Touchscreen
Funktion verfügbar	Helligkeitssensor
Kühlungstyp	Natürliche Konvektion
Installationstyp	Innenmontage
Abmessungen des Ausschnitts	259 (+ 1/- 0) x 201 (+ 1/- 0) mm
Breite	272,5 mm
Höhe	214,5 mm
Tiefe	67 mm
Produktgewicht	2,7 kg

Montage

Schutzart (IP)	Frontplatte: IP66 Frontplatte: IP67
Schutzart (NEMA)	NEMA 4X Frontplatte

Bruttopreisliste für Deutschland zuzüglich Zuschläge, Frachtkosten und Mehrwertsteuer, gültig ab dem 1. Januar 2024. Irrtum und Änderungen vorbehalten. Es gelten die AGBs der Schneider Electric GmbH.

Haftungsausschluss: Diese Dokumentation dient nicht als Ersatz für die Beurteilung der Eignung oder Verlässlichkeit dieser Produkte für bestimmte Verwendungsbereiche des Benutzers und darf nicht zu diesem Zweck verwendet werden.

Normen	UL 508 ANSI/ISA 12-12-01 Klasse I Division 2 CSA C22.2 Nr. 213 CSA C22.2 No 142 IEC 61132-2
Produktzertifizierungen	CULus CE KC RCM UKCA UKEX
Umgebungstemperatur bei Betrieb	0…60 °C entspricht IEC 61131-2
Umgebungstemperatur bei Lagerung	-20…60 °C
Relative Luftfeuchtigkeit	10…90 % nicht kondensierend
Betriebshöhe	2.000 m
Vibrationsfestigkeit	3,5 mm, konstante Amplitude (f = 5…9 Hz) entspricht IEC 61131-2 9,8 m/s² (f = 9…150 Hz) entspricht IEC 61131-2
Stoßfestigkeit	147 m/s² entspricht IEC 61131-2
Elektromagnetische Verträglichkeit	Störfestigkeitsprüfung bei elektrostatischer Entladung Level 3 entspricht IEC 61000-4-2

Verpackungseinheiten

VPE 1 Art	PCE
Anzahl der Geräte pro Packung	1
VPE 1 Höhe	19,500 cm
VPE 1 Breite	34,000 cm
VPE 1 Länge	37,500 cm
Verpackungsgewicht (Lbs)	3,729 kg
VPE 2 Art	BB1
VPE 2 Menge	2
VPE 2 Höhe	42,500 cm
VPE 2 Breite	35,500 cm
VPE 2 Länge	46,000 cm
VPE 2 Gewicht	8,667 kg
VPE 3 Art	P12
VPE 3 Menge	20
VPE 3 Höhe	100,000 cm
VPE 3 Breite	80,000 cm
VPE 3 Länge	120,000 cm
VPE 3 Gewicht	92,670 kg

Vertragliche Gewährleistung

Garantie (in Monaten)	18

Environmental Data

Schneider Electric hat sich zum Ziel gesetzt, den Net Zero-Status bis 2050 durch Lieferkettenpartnerschaften, Materialien mit geringerer Auswirkung und Kreislaufbildung über unsere laufende Kampagne "Use Better, Use Longer, Use Again" zu erreichen, um die Lebensdauer und Recyclingfähigkeit der Produkte zu verlängern.

Erläuterung der Environmental Data >

Wie wir die Produktnachhaltigkeit bewerten >

Umweltbilanz

Total lifecycle Carbon footprint	**774 kg CO2 eq.**
CO_2-Fußabdruck der Herstellungsphase [A1 bis A3]	**154 kg CO2 eq.**
CO_2-Fußabdruck der Distributionsphase [A4]	**0.4 kg CO2 eq.**
CO_2-Fußabdruck der Installationsphase [A5]	**0.6 kg CO2 eq.**
CO_2-Fußabdruck der Nutzungsphase [B2, B3, B4, B6]	**616 kg CO2 eq.**
CO_2-Fußabdruck der End-of-Life-Phase [C1 bis C4]	**3 kg CO2 eq.**
Umweltproduktdeklaration	**Produktumweltprofil**

Use Better

Materialien und Verpackung

Durchschnittlicher Prozentsatz der ReponsibleSteel zertifizierten Metalle	**Only air and vacuum used for insulation / breaking, no F-gas including SF6**
Verpackung mit Recycling-Karton	**Ja**
Verpackung ohne Kunststoff	**Nein**
SCIP-Nummer	**F7bde1f0-e6bc-4b91-91d2-88584de513eb**
EU-RoHS-Richtlinie	**Freistellungskonform**
REACh-Verordnung	**Produkt beinhaltet besorgniserregende Stoffe (SVHC) über dem Schwellwert**
Durchschnittlicher Prozentsatz der ReponsibleSteel zertifizierten Metalle	**Produkt enthält Halogene über den Grenzwerten**
PVC-frei	**Nein**
Silikonfrei	**Nein**

Use Again

Reproduktion

Recyclingfähigkeitspotential in %	**55**
Circular Econmomy-Eignung	**Entsorgungsinformationen**
Rücknahme	**Ja**
WEEE-Kennzeichnung	**Das Produkt muss entsprechend bestimmter Hinweise auf Märkten der Europäischen Union entsorgt werden und darf nicht in Haushaltsabfälle gelangen.**

Maßzeichnungen

Äußere Abmessungen

Anzeigegerät mit Box-Modul

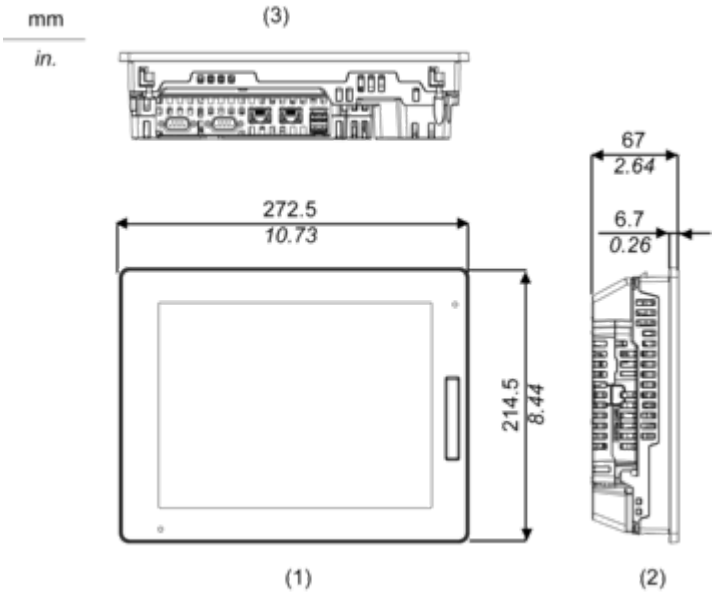

1 Vorderseite
2 Linke Seite
3 Unterseite

Installation mit Montagehaltern und Abmessungen mit Kabeln

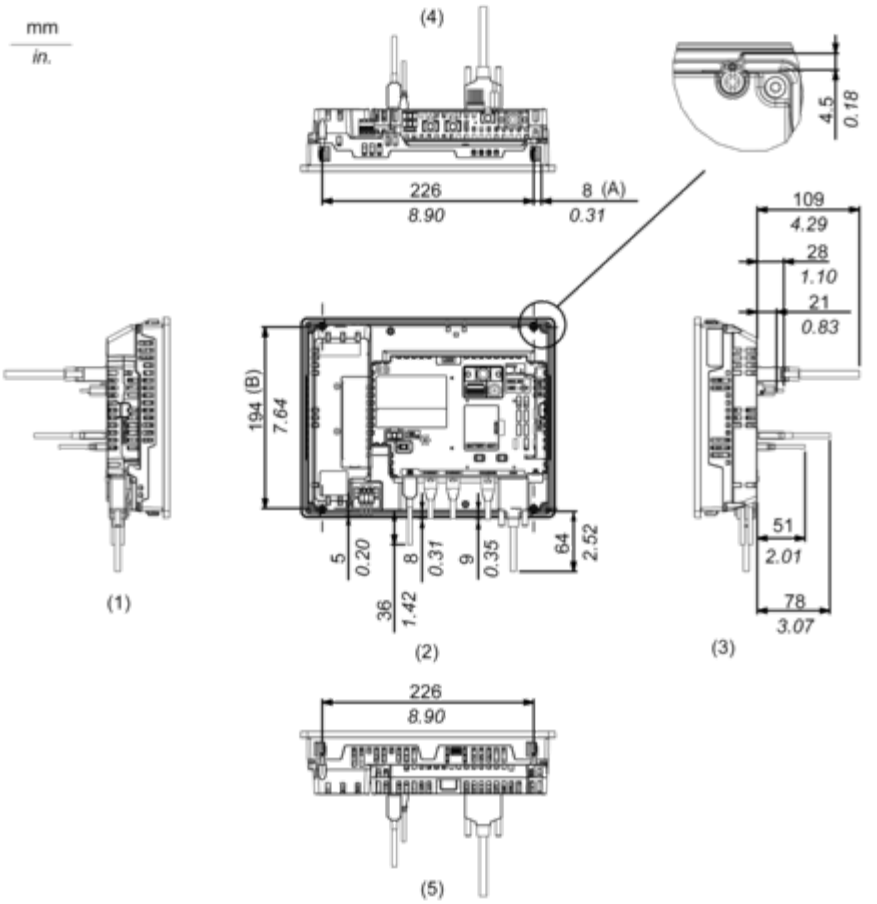

(A) Drehbereich des Montagehalters
(B) Gewindegang der Montageschrauben
1 Rechte Seite
2 Vorderseite
3 Linke Seite
4 Unterseite
5 Oberseite

Montage und Abstand

Montage

Abmessungen des Schalttafelausschnitts

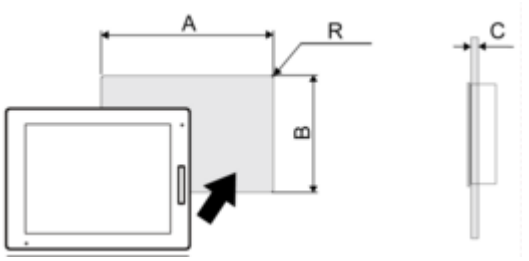

Abmessungen in mm

A	B	C	R
259 (+1/-0)	201 (+1/-0)	1,6 bis 5	3 max.

Abmessungen in in.

A	B	C	R
10,2 (+0,04/-0)	7,91 (+0,04/-0)	0,06 bis 0,2	0,12 max.

Installationsanforderungen

Montagewinkel

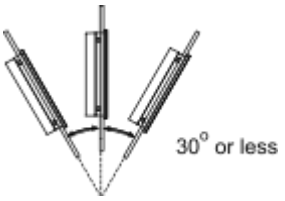

Bei Montage dieses Produkts in schräger Position mit einer Neigung von mehr als 30° darf die Umgebungstemperatur nicht höher sein als 40 °C (104 °F). Gegebenenfalls müssen Sie eine Gebläseluftkühlung (Ventilator, Klimaanlage) einsetzen, damit eine Umgebungsbetriebstemperatur von höchstens 40 °C (104 °F) gewährleistet ist.

Abstände

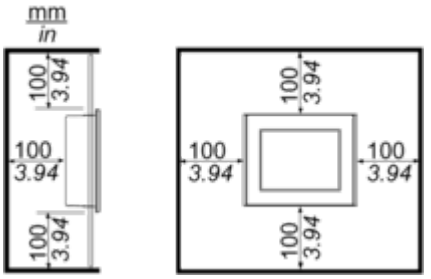

Image of product / Alternate images

Alternative



