Produkta datu lapa

Specifikācijas



plakans ekrāns, Harmony GTU, 15 collu plats displejs, 1024 x 768 pikseļi XGA

HMIDT732

Galvenā

Produktu klāsts	Harmony GTU
Termināļa tips	Skārienekrāna displejs
Produkta vai sastāvdaļas veids	Plakans ekrāns
[Us] nominālais barošanas spriegums	12...24 V DC barošanas avots
Barošanas sprieguma ierobežojumi	10,8…28,8 V
Enerģijas patēriņš W	22 W
Ieplūdes strāva	30 A

Papildinošs

Integrēta savienojuma veids	USB 2.0 A tips USB 2.0 tipa mini B
Skārienekrāna izšķirtspēja	1024 x 1024
Pikseļu izšķirtspēja	1024 x 768
Ekrāna izmērs	15 collas
Malu attiecība	4:3
Displeja veids	krāsu TFT LCD
Ekrāna izšķirtspēja	1024 x 768 pikseļi XGA
Ekrāna krāsa	16 miljoni krāsu
Fona apgaismojuma kalpošanas laiks	50 000 stundas
Skārienpanelis	daudzskārienu analogais rezistīvs
Pieejamā funkcija	Spilgtuma sensors
Dzesēšanas veids	dabiskā konvekcija
Uzstādīšanas veids	Iekštelpu uzstādīšana
Izgriezuma izmēri	383,5 (+ 1/- 0) x 282,5 (+ 1/- 0) mm
Platums	397 mm
Augstums	296 mm
Dziļums	67 mm
Neto svars	4,5 kg

Vide

IP aizsardzības pakāpe	priekšējais panelis : IP66 priekšējais panelis : IP67

Ir sasniegts maksimālais saīdzināmo produktu skaits. Lūdzu, atveriet sadaļu Saīdzināt produktus #SAITE# un izdzēsiet kādu produktu, lai turpinātu.

NEMA aizsardzības pakāpe	NEMA 4X priekšējais panelis
Standarti	UL 508 ANSI/ISA 12-12-01 I klases 2.divīzija CSA C22.2 Nr. 213 CSA C22.2 Nr. 142 IEC 61132-2
Produktu sertifikāti	cULus RCM KC CE UKCA UKEX
Apkārtējā gaisa temperatūra darbībai	0…60 °C atbilst IEC 61131-2
Apkārtējā gaisa temperatūra uzglabāšanai	-20…60 °C
Relatīvais mitrums	10…90 % nekondensējošs
Darbības augstums	2000 m
Vibrācijas pretestība	3,5 mm nemainīga amplitūda (f = 5…9 Hz) atbilst IEC 61131-2 9,8 m/s² (f = 9…150 Hz) atbilst IEC 61131-2
Triecienizturība	147 m/s² atbilst IEC 61131-2
Elektromagnētiskā saderība	elektrostatiskās izlādes imunitātes tests 3. līmenis atbilst IEC 61000-4-2

Iepakošanas vienības

Pirmā iepakojuma vienības tips	PCE
Vienību skaits 1. iepakojumā	1
1. iepakojuma augstums	15,000 cm
1. iepakojuma platums	38,000 cm
1. iepakojuma garums	52,600 cm
1. iepakojuma svars	6,266 kg
Otrā iepakojuma vienības tips	P12
Vienību skaits 2. iepakojumā	16
2. iepakojuma augstums	106,000 cm
2. iepakojuma platums	80,000 cm
2. iepakojuma garums	120,000 cm
2. iepakojuma svars	119,500 kg

Līguma garantija

Garantija (mēnešos)	18

Environmental Data

Schneider Electric mērķis ir līdz 2050. gadam sasniegt nulles emisiju statusu, izmantojot piegādes ķēdes partnerību, zemākas ietekmes materiālus un cirkularitāti, izmantojot mūsu pašreizējo kampaņu "Use Better, Use Longer, Use Again", lai pagarinātu produktu kalpošanas laiku un to pārstrādājamību.

Environmental Data skaidrojums >

Kā mēs novērtējam produktu ilgtspēju >

Ietekme uz vidi

Kopējā dzīves cikla oglekļa pēda	**1 166 kg CO2 eq.**
Ražošanas posma oglekļa pēdas nospiedums [A1–A3]	**257 kg CO2 eq.**
Izplatīšanas posma oglekļa pēdas nospiedums [A4]	**0.7 kg CO2 eq.**
Uzstādīšanas posma oglekļa pēdas nospiedums [A5]	**1 kg CO2 eq.**
Lietošanas posma oglekļa pēdas nospiedums [B2, B3, B4, B6]	**903 kg CO2 eq.**
Dzīves cikla beigu posma oglekļa pēdas nospiedums [C1–C4]	**5 kg CO2 eq.**
Vides informācijas publiskošana	**Produkta ietekme uz vidi**

Use Better

Materiāli un iepakojums

Nesatur F-gāzi	**Only air and vacuum used for insulation / breaking, no F-gas including SF6**
Iepakojums izgatavots no pārstrādāta kartona	**Jā**
Iepakojums bez plastmasas	**Nē**
SCIP numurs	**F7bde1f0-e6bc-4b91-91d2-88584de513eb**
ES RoHS direktīva	**Atbilst, Izmantojot Izņēmumu**
REACh regula	**Atsauce satur vielas virs noteiktās normas, kas rada ļoti lielas bažas**
Halogēnus nesaturošs status	**Produkts satur halogēnus virs sliekšņiem**
Bez PVC	**Nē**
Bez silikona	**Nē**

Use Again

Pārsaiņošana un atkārtota ražošana

Pārstrādājamības potenciāls, %	**55**
Cirkularitātes profils	**Informācija par ekspluatācijas izbeigšanu**
Atgriešana	**Jā**
WEEE marķējums	**Eiropas Savienības tirgū no šī produkta ir jāatbrīvojas, ievērojot noteiktu atkritumu savākšanas kārtību, un produkts nedrīkst nonākt sadzīves atkritumu tvertnēs.**

Dimensions Drawings

External Dimensions

Display Unit with Box Module

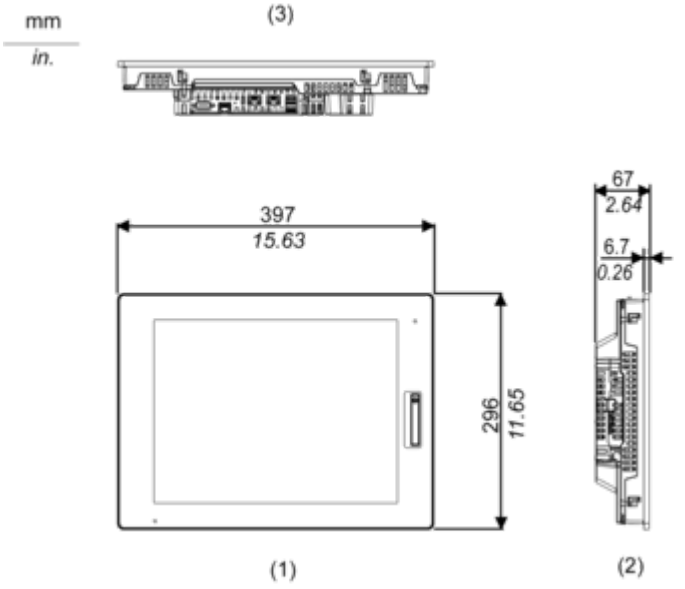

1 Front
2 Left
3 Bottom

Installation with Installation Fasteners and Dimensions with Cables

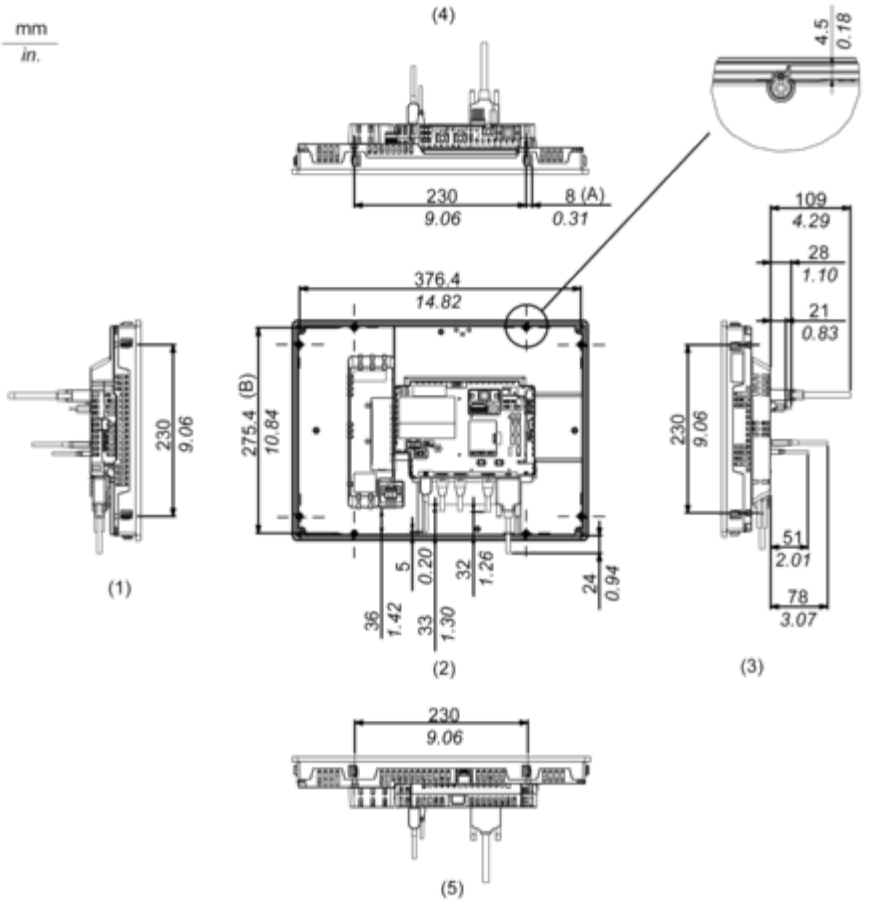

(A) Rotation area of the fastener
(B) Pitch of the center of installation fastner screws
1 Right
2 Front
3 Left
4 Bottom
5 Top

Mounting and Clearance

Mounting

Panel Cut Dimensions

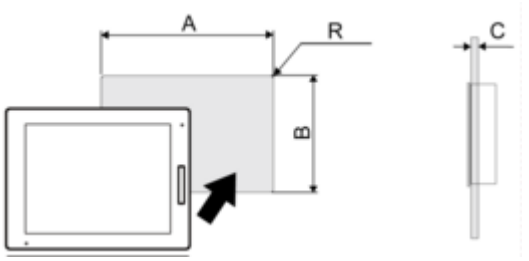

Dimensions in mm

A	B	C	R
383.5 (+1/-0)	282.5 (+1/-0)	1.6...5	3 max.

Dimensions in in.

A	B	C	R
15.10 (+0.04/-0)	11.12 (+0.04/-0)	0.06...0.2	0.12 max.

Installation Requirements

Mounting Angle

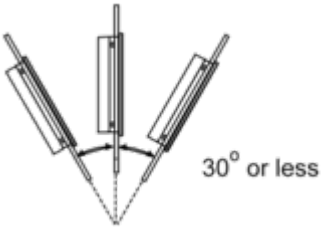

When installing this product in a slanted position with an incline more than 30°, the ambient temperature must not exceed 40 °C (104 °F). You may need to use forced air cooling (fan, A/C) to ensure the ambient operating temperature is 40 °C or less (104 °F or less).

Clearance

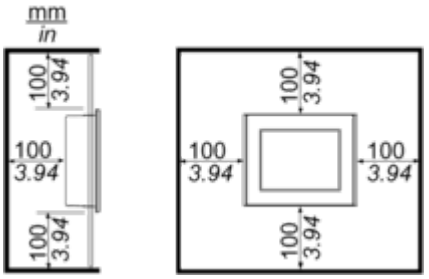

Image of product / Alternate images

Alternative



