Produktdatenblatt

Spezifikationen



Harmony GTUX 12"W Outdoor HMI Touch-Display resistiv, hohe Helligkeit, Edelstahlfront

HMIDT65X

EAN Code: 3606489747954

Hauptmerkmale

Baureihe	Harmony GTUX
Produkt- oder Komponententyp	EXtreme touchscreen panel
Klemmen-Typ	Touchscreen-Display
Nennhilfsspannung [UH,nom]	12 V DC Netzteil
Versorgungsspannungsgrenzen	10,8…28,8 V
Leistungsaufnahme in W	12,5 W
Einschaltstrom	30 A

Zusatzmerkmale

Auslöseeinheitstyp	1024 x 1024
Pixelauflösung	1280 x 800
Displaygröße	30,73 cm
Seitenverhältnis	4:3
Displaytyp	Integriertes Farb-TFT-LCD Display
Displayauflösung	1280 x 800 Pixel (WVGA)
Anzeigefarbe	262144 Farben
Leuchtdichte	1000 cd/m²
Touch Panel	Resistiver, analoger Single-Touchscreen
Kühlungstyp	Natürliche Konvektion
Abmessungen des Ausschnitts	295 (+ 1/- 0) x 217 (+ 1/- 0) mm
Breite	308,5 mm
Höhe	230,5 mm
Tiefe	68 mm
Produktgewicht	3,2 kg

Montage

Schutzart (IP)	IP66f IP67f Frontplatte: Typ 4X
Normen	UL 61010 UL 121201 CSA C22.2 Nr. 213 CSA C22.2 Nr. 61010-1 IEC 61132-2

Bruttopreisliste für Deutschland zuzüglich Zuschläge, Frachtkosten und Mehrwertsteuer, gültig ab dem 1. Januar 2024. Irrtum und Änderungen vorbehalten. Es gelten die AGBs der Schneider Electric GmbH.

Haftungsausschluss: Diese Dokumentation dient nicht als Ersatz für die Beurteilung der Eignung oder Verlässlichkeit dieser Produkte für bestimmte Verwendungsbereiche des Benutzers und darf nicht zu diesem Zweck verwendet werden.

Produktzertifizierungen	KC CE RCM EAC ATEX Zone 2/22 IEC-Ex UL CSA UKCA UKEX
Umgebungstemperatur bei Betrieb	-30…70 °C entspricht IEC 61131-2
Umgebungstemperatur bei Lagerung	-30…70 °C
Verschmutzungsgrad	2
Umgebungseigenschaften	Frei von korrosiven Gasen UV-beständig
Relative Luftfeuchtigkeit	10…90 % nicht kondensierend
Betriebshöhe	2.000 m
Vibrationsfestigkeit	7 mm constant amplitude (f = 5…9 Hz) entspricht IEC 61131-2 19.6 m/s² (f = 9…150 Hz) entspricht IEC 61131-2
Stoßfestigkeit	392 m/s² entspricht IEC 61131-2
Elektromagnetische Verträglichkeit	Störfestigkeitsprüfung bei elektrostatischer Entladung Level 3 entspricht IEC 61000-4-2

Verpackungseinheiten

VPE 1 Art	PCE
Anzahl der Geräte pro Packung	1
VPE 1 Höhe	20,000 cm
VPE 1 Breite	34,000 cm
VPE 1 Länge	44,000 cm
Verpackungsgewicht (Lbs)	4,597 kg
VPE 2 Art	BB1
VPE 2 Menge	2
VPE 2 Höhe	43,000 cm
VPE 2 Breite	35,500 cm
VPE 2 Länge	45,000 cm
VPE 2 Gewicht	10,093 kg
VPE 3 Art	P12
VPE 3 Menge	10
VPE 3 Höhe	75,000 cm
VPE 3 Breite	80,000 cm
VPE 3 Länge	120,000 cm
VPE 3 Gewicht	65,465 kg

Vertragliche Gewährleistung

Garantie (in Monaten)	18

Environmental Data

Schneider Electric hat sich zum Ziel gesetzt, den Net Zero-Status bis 2050 durch Lieferkettenpartnerschaften, Materialien mit geringerer Auswirkung und Kreislaufbildung über unsere laufende Kampagne "Use Better, Use Longer, Use Again" zu erreichen, um die Lebensdauer und Recyclingfähigkeit der Produkte zu verlängern.

Erläuterung der Environmental Data >

Wie wir die Produktnachhaltigkeit bewerten >

Umweltbilanz

Total lifecycle Carbon footprint	**702 kg CO2 eq.**
CO_2-Fußabdruck der Herstellungsphase [A1 bis A3]	**186 kg CO2 eq.**
CO_2-Fußabdruck der Distributionsphase [A4]	**1 kg CO2 eq.**
CO_2-Fußabdruck der Installationsphase [A5]	**1 kg CO2 eq.**
CO_2-Fußabdruck der Nutzungsphase [B2, B3, B4, B6]	**510 kg CO2 eq.**
CO_2-Fußabdruck der End-of-Life-Phase [C1 bis C4]	**3 kg CO2 eq.**
Umweltproduktdeklaration	**Produktumweltprofil**

Use Better

Materialien und Verpackung

Durchschnittlicher Prozentsatz der ReponsibleSteel zertifizierten Metalle	**Only air and vacuum used for insulation / breaking, no F-gas including SF6**
Verpackung mit Recycling-Karton	**Ja**
Verpackung ohne Kunststoff	**Nein**
SCIP-Nummer	**Bec78d47-e62d-44d7-8e6f-c4f5bb86ee60**
EU-RoHS-Richtlinie	**Freistellungskonform**
REACh-Verordnung	**Produkt beinhaltet besorgniserregende Stoffe (SVHC) über dem Schwellwert**
Durchschnittlicher Prozentsatz der ReponsibleSteel zertifizierten Metalle	**Produkt enthält Halogene über den Grenzwerten**
PVC-frei	**Nein**
Silikonfrei	**Nein**

Use Again

Reproduktion

Recyclingfähigkeitspotential in %	**56**
Circular Econmomy-Eignung	**Entsorgungsinformationen**
Rücknahme	**Ja**
WEEE-Kennzeichnung	**Das Produkt muss entsprechend bestimmter Hinweise auf Märkten der Europäischen Union entsorgt werden und darf nicht in Haushaltsabfälle gelangen.**

Maßzeichnungen

Äußere Abmessungen

Anzeigegerät

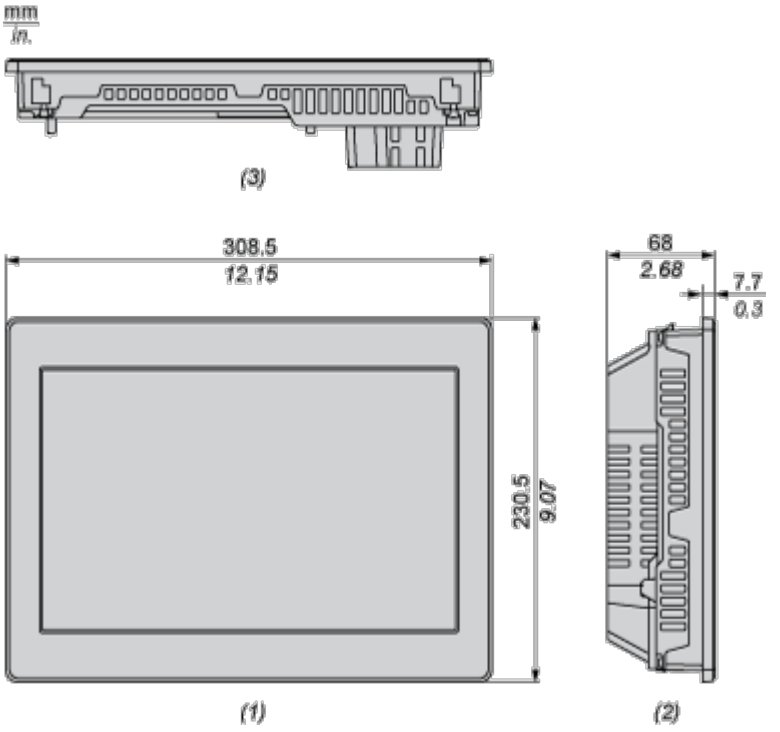

1: Vorderseite

2 : Linke Seite

3: Unterseite

Anzeigegerät mit Box-Modul

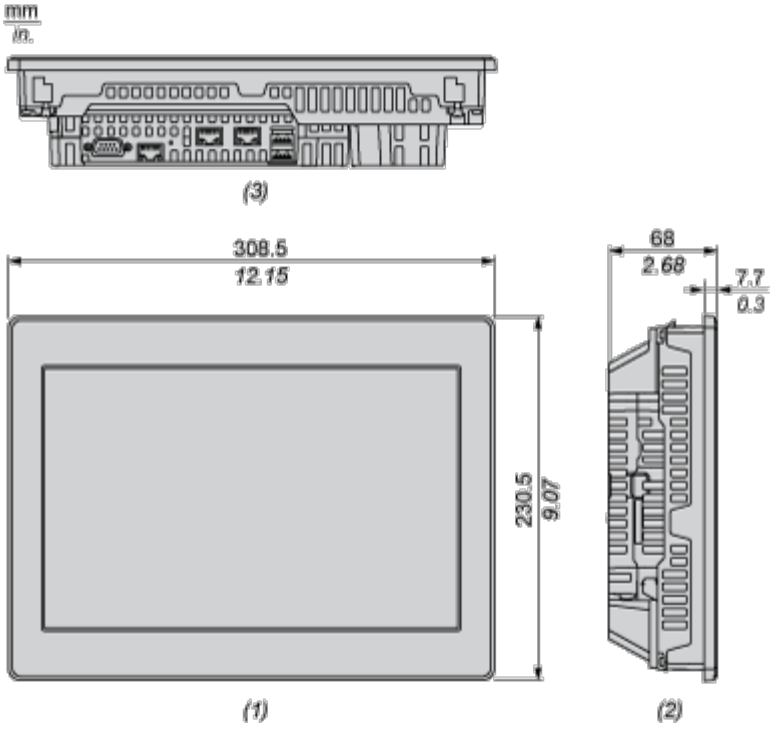

1: Vorderseite

2 : Linke Seite

3: Unterseite

Abmessungen mit Kabeln

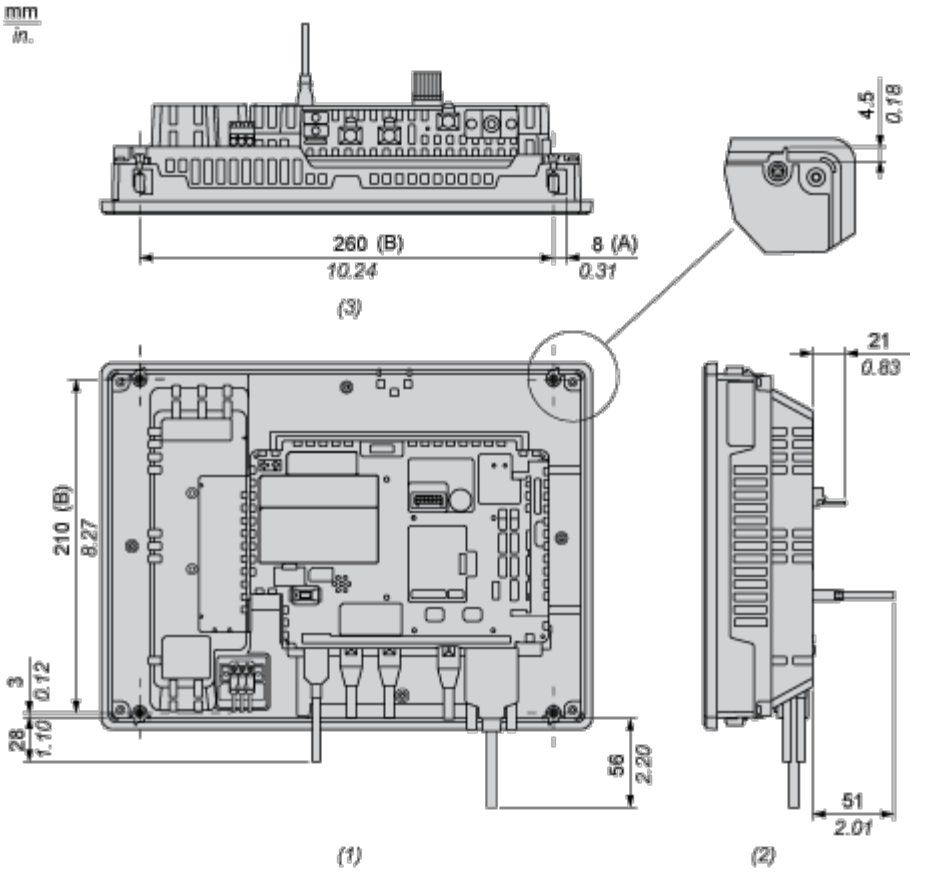

(A) : Drehbereich der Klemme

(B) : Gewindegang der Montageschrauben

1: Rückseite

2: Rechte Seite

3: Unterseite

Montage und Abstand

Montage und Abstände

Abmessungen des Schalttafelausschnitts

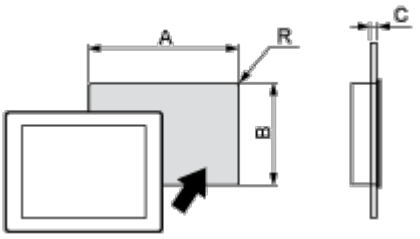

Abmessungen in mm

A	B	C	R
295 (+1/-0)	217 (+1/-0)	1,6 bis 5	3 max.

Abmessungen in in.

A	B	C	R
11,61 (+0,04/-0)	8,54 (+0,04/-0)	0,06 bis 0,2	0,12 max.

Installationsanforderungen

Montagewinkel

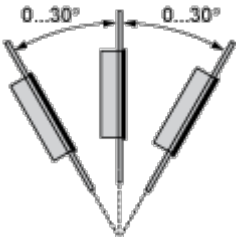

Bei Installation dieses Produkts in schräger Lage darf die Front nicht mehr als 30° geneigt sein.

Abstände

