Produkta datu lapa

Specifikācijas



Īpaši liels skārienekrāna panelis, Harmony GTUX,sērijas displejs 12 W, izmantošanai ārpus telpām, izturīgs, viss

HMIDT65X

Galvenā

Produktu klāsts	Harmony GTUX
Produkta vai sastāvdaļas veids	Extreme skārienekrāna panelis
Termināļa tips	Skārienekrāna displejs
[Us] nominālais barošanas spriegums	12 V DC barošanas avots
Barošanas sprieguma ierobežojumi	10,8…28,8 V
Enerģijas patēriņš W	12,5 W
Ieplūdes strāva	30 A

Papildinošs

Skārienekrāna izšķirtspēja	1024 x 1024
Pikseļu izšķirtspēja	1280 x 800
Ekrāna izmērs	12,1 colla
Malu attiecība	4:3
Displeja veids	krāsu TFT LCD
Ekrāna izšķirtspēja	1280x800 pikseļi WVGA
Ekrāna krāsa	262144 krāsas
Spilgtums	1000 cd/m²
Skārienpanelis	viena pieskāriena analogā pretestība
Dzesēšanas veids	Dabiskā konvekcija
Izgriezuma izmēri	295 (+ 1/- 0) x 217 (+ 1/- 0) mm
Platums	308,5 mm
Augstums	230,5 mm
Dziļums	68 mm
Neto svars	3,2 kg

Vide

IP aizsardzības pakāpe	IP66f IP67f priekšējais panelis : Tips 4X
Standarti	UL 61010 UL 121201 CSA C22.2 Nr. 213 CSA C22.2 Nr. 61010-1 IEC 61132-2

Ir sasniegts maksimālais saīdzināmo produktu skaits. Lūdzu, atveriet sadaļu Saīdzināt produktus #SAITE# un izdzēsiet kādu produktu, lai turpinātu.

Produkta sertifikācija	KC CE RCM EAC ATEX zona 2/22 IEC-Ex UL CSA UKCA UKEX
Apkārtējā gaisa temperatūra darbībai	-30…70 °C atbilst IEC 61131-2
Apkārtējā gaisa temperatūra uzglabāšanai	-30…70 °C
Piesārņojuma pakāpe	2
Vides raksturlielumi	Bez kodīgām gāzēm UV izturīgs
Relatīvais mitrums	10…90 % nekondensējošs
Darbības augstums	2000 m
Vibrācijas pretestība	7 mm nemainīga amplitūda (f = 5…9 Hz) atbilst IEC 61131-2 19,6 m/s² (f = 9…150 Hz) atbilst IEC 61131-2
Triecienizturība	392 m/s² atbilst IEC 61131-2
Elektromagnētiskā saderība	elektrostatiskās izlādes imunitātes tests 3. līmenis atbilst IEC 61000-4-2

Iepakošanas vienības

Pirmā iepakojuma vienības tips	PCE
Vienību skaits 1. iepakojumā	1
1. iepakojuma augstums	20,000 cm
1. iepakojuma platums	34,000 cm
1. iepakojuma garums	44,000 cm
1. iepakojuma svars	4,597 kg
Otrā iepakojuma vienības tips	BB1
Vienību skaits 2. iepakojumā	2
2. iepakojuma augstums	43,000 cm
2. iepakojuma platums	35,500 cm
2. iepakojuma garums	45,000 cm
2. iepakojuma svars	10,093 kg
Trešā iepakojuma vienības tips	P12
Vienību skaits 3. iepakojumā	10
3. iepakojuma augstums	75,000 cm
3. iepakojuma platums	80,000 cm
3. iepakojuma garums	120,000 cm
3. iepakojuma svars	65,465 kg

Līguma garantija

Garantija (mēnešos)	18

Environmental Data

Schneider Electric mērķis ir līdz 2050. gadam sasniegt nulles emisiju statusu, izmantojot piegādes ķēdes partnerību, zemākas ietekmes materiālus un cirkularitāti, izmantojot mūsu pašreizējo kampaņu "Use Better, Use Longer, Use Again", lai pagarinātu produktu kalpošanas laiku un to pārstrādājamību.

Environmental Data skaidrojums >

Kā mēs novērtējam produktu ilgtspēju >

Ietekme uz vidi

Kopējā dzīves cikla oglekļa pēda	**702 kg CO2 eq.**
Ražošanas posma oglekļa pēdas nospiedums [A1–A3]	**186 kg CO2 eq.**
Izplatīšanas posma oglekļa pēdas nospiedums [A4]	**1 kg CO2 eq.**
Uzstādīšanas posma oglekļa pēdas nospiedums [A5]	**1 kg CO2 eq.**
Lietošanas posma oglekļa pēdas nospiedums [B2, B3, B4, B6]	**510 kg CO2 eq.**
Dzīves cikla beigu posma oglekļa pēdas nospiedums [C1–C4]	**3 kg CO2 eq.**
Vides informācijas publiskošana	**Produkta ietekme uz vidi**

Use Better

Materiāli un iepakojums

Nesatur F-gāzi	**Only air and vacuum used for insulation / breaking, no F-gas including SF6**
Iepakojums izgatavots no pārstrādāta kartona	**Jā**
Iepakojums bez plastmasas	**Nē**
SCIP numurs	**Bec78d47-e62d-44d7-8e6f-c4f5bb86ee60**
ES RoHS direktīva	**Atbilst, Izmantojot Izņēmumu**
REACh regula	**Atsauce satur vielas virs noteiktās normas, kas rada ļoti lielas bažas**
Halogēnus nesaturošs status	**Produkts satur halogēnus virs sliekšņiem**
Bez PVC	**Nē**
Bez silikona	**Nē**

Use Again

Pārsaiņošana un atkārtota ražošana

Pārstrādājamības potenciāls, %	**56**
Cirkularitātes profils	**Informācija par ekspluatācijas izbeigšanu**
Atgriešana	**Jā**
WEEE marķējums	**Eiropas Savienības tirgū no šī produkta ir jāatbrīvojas, ievērojot noteiktu atkritumu savākšanas kārtību, un produkts nedrīkst nonākt sadzīves atkritumu tvertnēs.**

Dimensions Drawings

External Dimensions

Display Unit

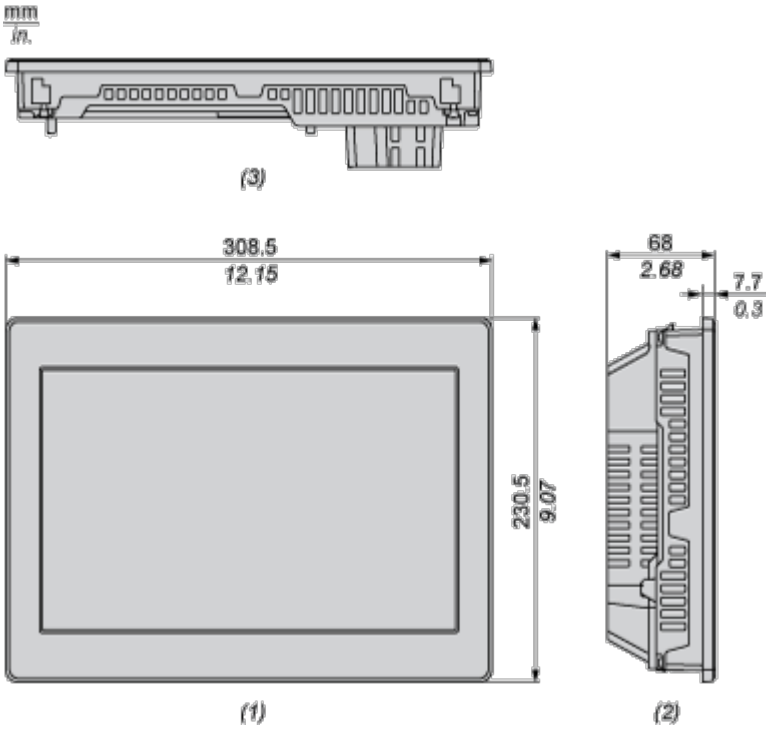

1 : Front

2 : Left

3 : Bottom

Display Unit with Box Module

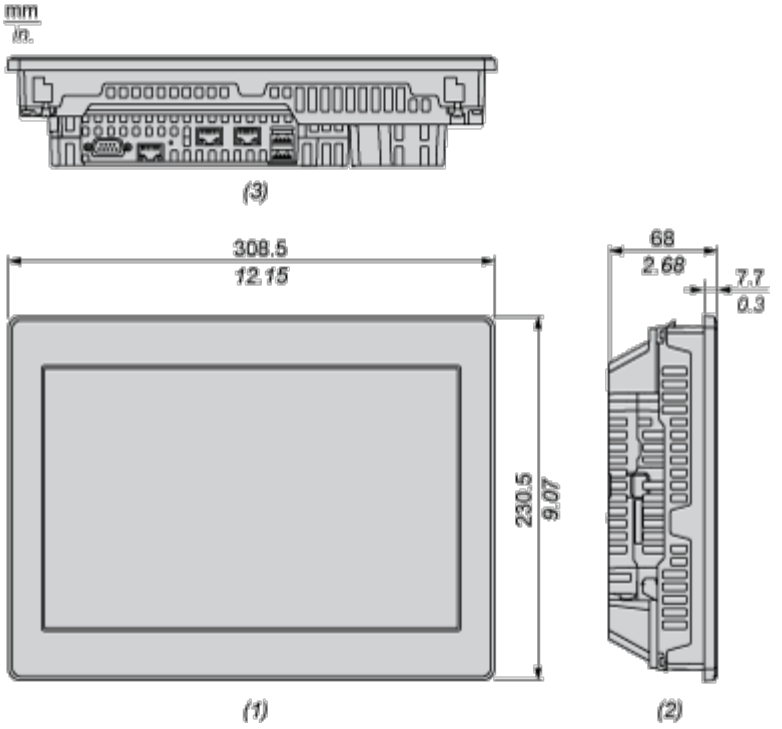

1 : Front

2 : Left

3 : Bottom

Dimensions with Cables

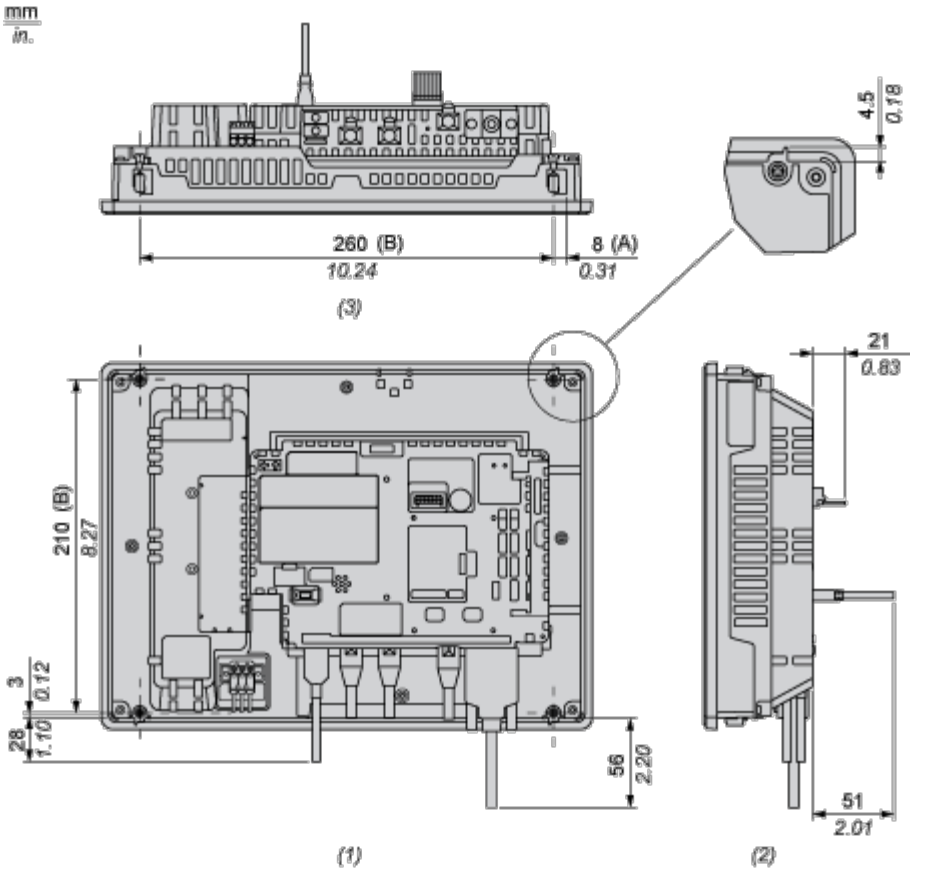

(A) : Rotation area of the fastener

(B) : Pitch of the enter of installation fastener screws

1 : Rear

2 : Right

3 : Bottom

Mounting and Clearance

Mounting and Clearance

Panel Cut Dimensions

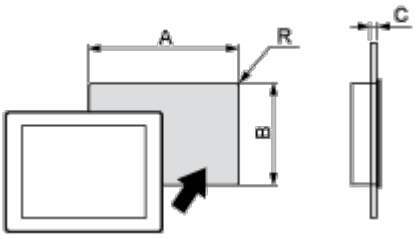

Dimensions in mm

A	B	C	R
295 (+1/-0)	217 (+1/-0)	1.6...5	3 max.

Dimensions in in.

A	B	C	R
11.61 (+0.04/-0)	8.54 (+0.04/-0)	0.06...0.2	0.12 max.

Installation Requirements

Mounting Angle

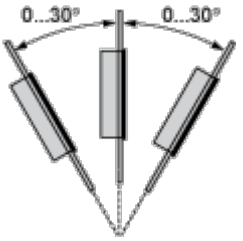

When installing this product in a slanted position, the product face should not incline more that 30°.

Clearance

