Produkta datu lapa

Specifikācijas



vairāku skārienekrānu, Harmony iPC, S paneļa datoram optimizēts, 32GB aizmugures CFast karte, 15 collu plats displejs

HMIPSOC752D1W01

ierobežota pakalpojumu pārdošana

Paziņojuma datums par preces pārtraukšanu 2026. gada 25. jūn.

Servisa atbalsta beigu datums: 2029. gada 30. apr.

Galvenā

Produktu klāsts	Harmony iPC
Produkta vai sastāvdaļas veids	Vairāku pieskārienu ekrāns
Procesora nosaukums	Intel Atom E3827 divkodolupie 1,75 GHz
mikroshēmas tips	Intel Atom SoC
Bezmaksas sloti	1 CFast
Ekrāna izmērs	15,6 collas
Ekrāna krāsa	16777216 krāsas
Spilgtums	300 cd/m²
Pikseļu izšķirtspēja	4096 x 4096
Video kontrollera tips	Intel HD grafika
Operētājsistēma	WES 7 Premium SP1 64 bitu daudzvalodu
Programmatūras pakotne	EcoStruxture droša savienojuma padomnieks gada abonements kiberdrošība licence nav iekļauta EcoStruxure Operator Terminal Expert darbības laiks HMI licence nav iekļauta EcoStruxure mašīnu SCADA eksperts darbības laiks HMI/SCADA tikai konfigurētajā piedāvājumā EcoStruxure paplašinātais operatora padomnieks serveris paplašinātais operators licence nav iekļauta

Papildinošs

Punktu skaits	5
Termināļa tips	Skārienekrāna displejs
Atmiņas veids	4 GB RAM DDR3 iekšējais
Datu uzglabāšanas iekārtas	32 GB aizmugurējā puse CFast karte
Malu attiecība	16:9
Ekrāna tips	LED Krāsu TFT LCD
Ekrāna izšķirtspēja	1366 x 768 pikseļi WXGA
fona apgaismojuma kalpošanas laiks	50 000 stundas
Skata leņķis horizontāli x vertikāli	150 x 140°
Skārienpanelis	Projicētā kapacitatīvā tehnoloģija (PCT)
Dzesēšanas veids	Pasīvs Bez ventilatora

Ir sasniegts maksimālais saīdzināmo produktu skaits. Lūdzu, atveriet sadaļu Saīdzināt produktus #SAITE# un izdzēsiet kādu produktu, lai turpinātu.

Watchdog taimeris	1…255 ms
[Us] nominālais barošanas spriegums	24 V DC +/- 20 % 100...240 V AC ar papildu adapteri HMIYPSOMAC1
[In] nominālā strāva	1,7 A
Mehāniskā izturība	cietība pret skrāpējumiem 7H
Vietējā signalizācija	zummers pie ieslēgts LED (zaļš) pie gaidīšanas režīmā LED (oranža)
Pieejamā funkcija	Darboties ar ūdeni uz ekrāna
Platums	419,7 mm
Augstums	269 mm
Dziļums	61,9 mm
Izgriezuma izmēri	412,4 (+/- 0,7) x 261,7 (+/- 0,4)
Neto svars	3,9 kg
Displeja izmērs	15 collu plats multi-touch
Galvenais veids	Optimizēts

Vide

IP aizsardzības pakāpe	IP66 priekšējais panelis :
Produkta sertifikācija	RCM AS/NZS C-Tick CE CCC EAC
Standarti	FCC 15. daļa A klase IEC 61000-6-4 UL 60950 IEC 61000-6-2 IEC 60950 CISPR 11 CSA C22.2 Nr. 60950
direktīvas	2006/95/EK – zemsprieguma direktīva 2004/108/EK – elektromagnētiskā saderība
Piesārņojuma pakāpe	2
Apkārtējā gaisa temperatūra darbībai	0…55 °C SSD 0…55 °C Cfast karte 0…45 °C HDD 0…45 °C Mini PCIe
Apkārtējā gaisa temperatūra uzglabāšanai	-20…60 °C
Relatīvais mitrums	10…95 % nekondensējošs
Darbības augstums	2000. gads
Vibrācijas pretestība	1 gn (f = 5…500 Hz) HDD 2 gn (f = 5…500 Hz) SSD 2 gn (f = 5…500 Hz) Cfast karte

Iepakošanas vienības

Pirmā iepakojuma vienības tips	PCE
Vienību skaits 1. iepakojumā	1
1. iepakojuma augstums	6,2 cm
1. iepakojuma platums	26,9 cm

1. iepakojuma garums	42,0 cm
1. iepakojuma svars	4,0 kg
Otrā iepakojuma vienības tips	P12
Vienību skaits 2. iepakojumā	6
2. iepakojuma augstums	80 cm
2. iepakojuma platums	105 cm
2. iepakojuma garums	125 cm
2. iepakojuma svars	49 kg

Līguma garantija

Garantija (mēnešos)	18

Environmental Data

Schneider Electric mērķis ir līdz 2050. gadam sasniegt nulles emisiju statusu, izmantojot piegādes ķēdes partnerību, zemākas ietekmes materiālus un cirkularitāti, izmantojot mūsu pašreizējo kampaņu "Use Better, Use Longer, Use Again", lai pagarinātu produktu kalpošanas laiku un to pārstrādājamību.

Environmental Data skaidrojums >

Kā mēs novērtējam produktu ilgtspēju >

Ietekme uz vidi

Kopējā dzīves cikla oglekļa pēda	**2 152 kg CO2 eq.**
Ražošanas posma oglekļa pēdas nospiedums [A1–A3]	**359 kg CO2 eq.**
Izplatīšanas posma oglekļa pēdas nospiedums [A4]	**1 kg CO2 eq.**
Uzstādīšanas posma oglekļa pēdas nospiedums [A5]	**0.5 kg CO2 eq.**
Lietošanas posma oglekļa pēdas nospiedums [B2, B3, B4, B6]	**1 784 kg CO2 eq.**
Dzīves cikla beigu posma oglekļa pēdas nospiedums [C1–C4]	**6 kg CO2 eq.**
Vides informācijas publiskošana	**Produkta ietekme uz vidi**

Use Better

Materiāli un iepakojums

Nesatur F-gāzi	**Only air and vacuum used for insulation / breaking, no F-gas including SF6**
Iepakojums izgatavots no pārstrādāta kartona	**Jā**
Iepakojums bez plastmasas	**Nē**
SCIP numurs	**3fe7d895-f8a3-452a-ad75-1d17e7e6e6eb**
ES RoHS direktīva	**Atbilst, Izmantojot Izņēmumu**
REACh regula	**Atsauce satur vielas virs noteiktās normas, kas rada ļoti lielas bažas**
Halogēnus nesaturošs status	**Produkts satur halogēnus virs sliekšņiem**
Bez PVC	**Nē**
Bez silikona	**Nē**

Use Again

Pārsaiņošana un atkārtota ražošana

Pārstrādājamības potenciāls, %	**48**
Cirkularitātes profils	**Informācija par ekspluatācijas izbeigšanu**
Noņemams akumulators	**Nomaiņu var veikt lietotājs**
Atgriešana	**No**
WEEE marķējums	**Eiropas Savienības tirgū no šī produkta ir jāatbrīvojas, ievērojot noteiktu atkritumu savākšanas kārtību, un produkts nedrīkst nonākt sadzīves atkritumu tvertnēs.**

Dimensions Drawings

Dimensions

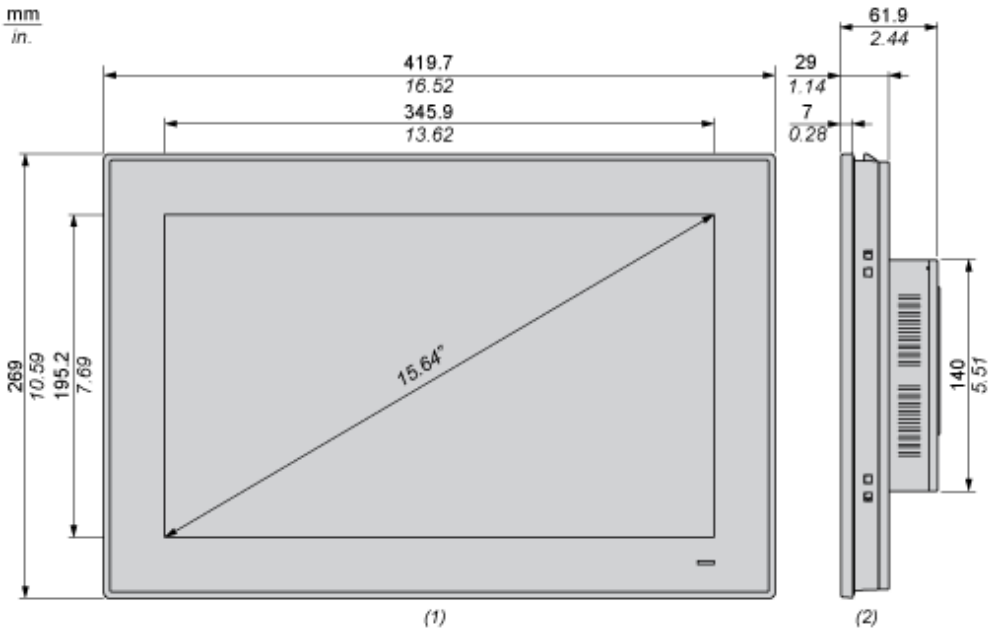

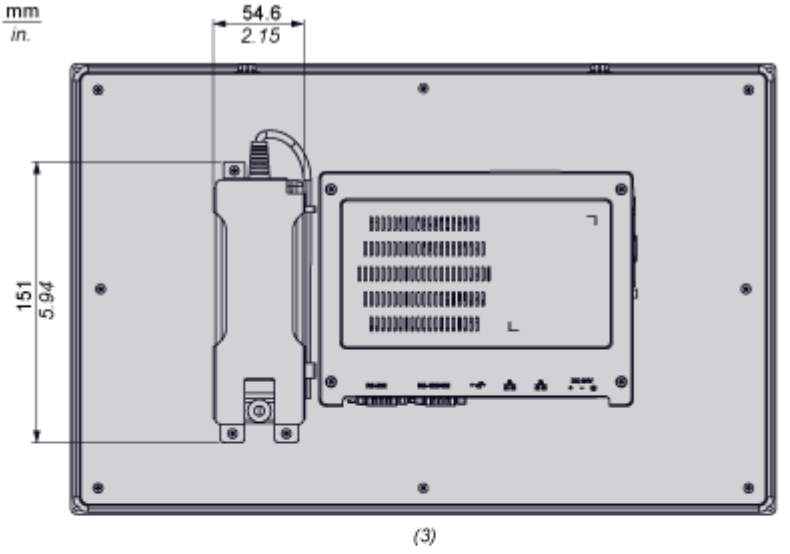

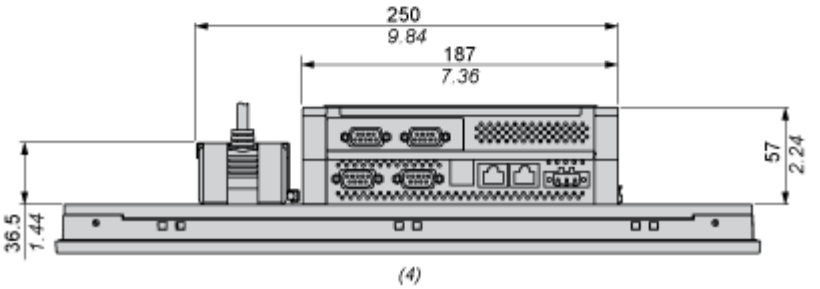

(1) Front view

(2) Right view

(3) Back view

(4) Bottom view

Mounting and Clearance

Spacing Requirements

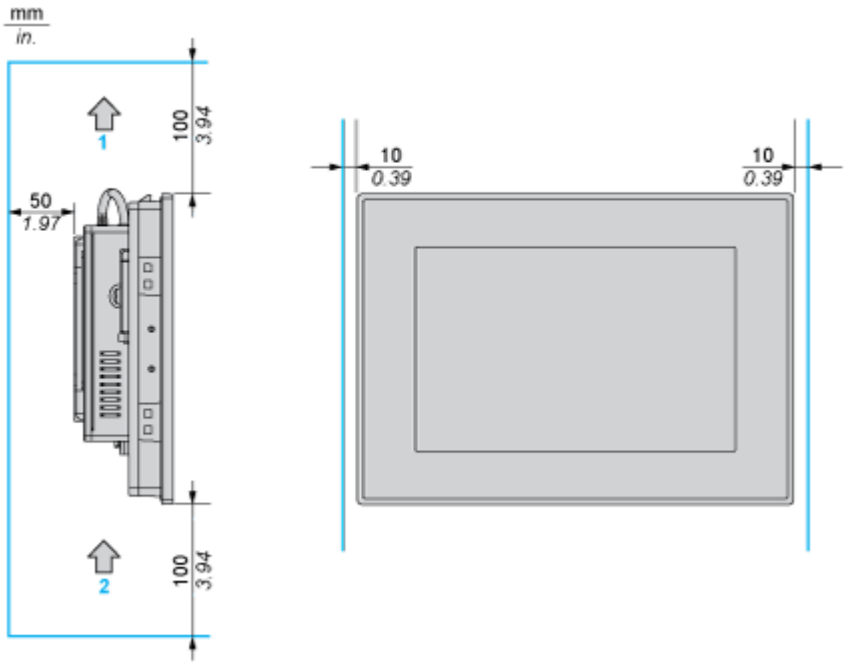

1 : Air out

2 : Air in

Mounting Orientation

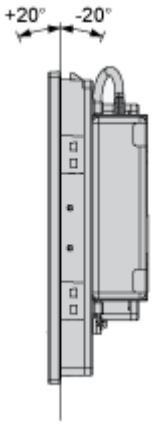

Panel Cut Dimensions

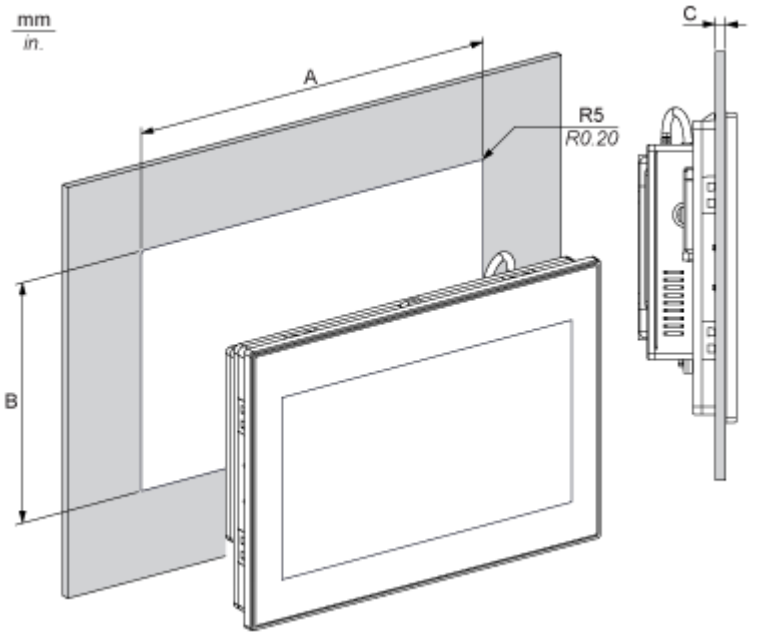

A		B		C		R	
mm	in.	mm	in.	mm	in.	mm	in.
412.4	16.24	261.7	10.30	2...6	0.08...0.23	5	0.20