Produkta datu lapa

Specifikācijas



vairāku skārienekrānu, Harmony iPC, S paneļa datoram optimizēts, HDD, 10 collu plats displejs, DC, Windows 10

HMIPSOH552D1801

Ierobežota pakalpojumu pārdošana

Paziņojuma datums par preces pārtraukšanu 2026. gada 25. jūn.

Servisa atbalsta beigu datums: 2029. gada 30. apr.

Galvenā

Produktu klāsts	Harmony iPC
Produkta vai sastāvdaļas veids	Vairāku pieskārienu ekrāns
Procesora nosaukums	Intel Atom E3827 divkodolupie 1,75 GHz
mikroshēmas tips	Intel Atom SoC
Bezmaksas sloti	1 iekšējais SATA HDD/SSD 1 CFast
Ekrāna izmērs	10,1 colla
Ekrāna krāsa	267 000 krāsu
Spilgtums	300 cd/m²
Pikseļu izšķirtspēja	4096 x 4096
Video kontrollera tips	Intel HD grafika
Operētājsistēma	Windows 10 IoT Enterprise 64 bitu versija daudzvalodu
Programmatūras pakotne	EcoStruxture droša savienojuma padomnieks gada abonements kiberdrošība licence nav iekļauta EcoStruxure Operator Terminal Expert darbības laiks HMI licence nav iekļauta EcoStruxure mašīnu SCADA eksperts darbības laiks HMI/SCADA tikai konfigurētajā piedāvājumā EcoStruxure paplašinātais operatora padomnieks serveris paplašinātais operators licence nav iekļauta

Papildinošs

Punktu skaits	5
Termināļa tips	Skārienekrāna displejs
Atmiņas veids	4 GB RAM DDR3 iekšējais
Datu uzglabāšanas iekārtas	500 GB pagarinājums aizmugurējā pusē uzņēmuma cietais disks
Malu attiecība	16:9
Ekrāna tips	LED Krāsu TFT LCD
Ekrāna izšķirtspēja	1280x800 pikseļi WSVGA
fona apgaismojuma kalpošanas laiks	50 000 stundas
Skata leņķis horizontāli x vertikāli	160 x 160°
Skārienpanelis	Projicētā kapacitatīvā tehnoloģija (PCT)

Ir sasniegts maksimālais salīdzināmo produktu skaits. Lūdzu, atveriet sadaļu Salīdzināt produktus #SAITE# un izdzēsiet kādu produktu, lai turpinātu.

Dzesēšanas veids	Pasīvs Bez ventilatora
Watchdog taimeris	1…255 ms
Slotu skaits	1 mini PCI Express pilna izmēra
[Us] nominālais barošanas spriegums	24 V DC +/- 20 % 100...240 V AC ar papildu adapteri HMIYPSOMAC1
[In] nominālā strāva	1,9 A
Mehāniskā izturība	cietība pret skrāpējumiem 7H
Vietējā signalizācija	zummers pie ieslēgts LED (zaļš) pie gaidīšanas režīmā LED (oranža)
Pieejamā funkcija	Darboties ar ūdeni uz ekrāna
Platums	283,1 mm
Augstums	202,3 mm
Dziļums	85,5 mm
Izgriezuma izmēri	274,6 (+/- 0,7) x 193,8 (+/- 0,4)
Neto svars	2,5 kg
Displeja izmērs	10 collu plats multi-touch
Galvenais veids	Optimizēts

Vide

IP aizsardzības pakāpe	IP66 priekšējais panelis :
Produkta sertifikācija	CE EAC AS/NZS CCC RCM C-Tick
Standarti	CSA C22.2 Nr. 60950 UL 60950 IEC 61000-6-4 CISPR 11 IEC 60950 FCC 15. daļa A klase IEC 61000-6-2
direktīvas	2004/108/EK – elektromagnētiskā saderība 2006/95/EK – zemsprieguma direktīva
Piesārņojuma pakāpe	2
Apkārtējā gaisa temperatūra darbībai	0…55 °C SSD 0…55 °C Cfast karte 0…45 °C HDD 0…45 °C Mini PCIe
Apkārtējā gaisa temperatūra uzglabāšanai	-20…60 °C
Relatīvais mitrums	10…95 % nekondensējošs
Darbības augstums	2000. gads
Vibrācijas pretestība	1 gn (f = 5…500 Hz) HDD 2 gn (f = 5…500 Hz) SSD 2 gn (f = 5…500 Hz) Cfast karte

Iepakošanas vienības

Pirmā iepakojuma vienības tips	PCE

Vienību skaits 1. iepakojumā	1
1. iepakojuma augstums	6,1 cm
1. iepakojuma platums	20,2 cm
1. iepakojuma garums	28,3 cm
1. iepakojuma svars	2,6 kg

Līguma garantija

Garantija (mēnešos)	18

Environmental Data

Schneider Electric mērķis ir līdz 2050. gadam sasniegt nulles emisiju statusu, izmantojot piegādes ķēdes partnerību, zemākas ietekmes materiālus un cirkularitāti, izmantojot mūsu pašreizējo kampaņu "Use Better, Use Longer, Use Again", lai pagarinātu produktu kalpošanas laiku un to pārstrādājamību.

Environmental Data skaidrojums >

Kā mēs novērtējam produktu ilgtspēju >

Ietekme uz vidi

Kopējā dzīves cikla oglekļa pēda	**2 230 kg CO2 eq.**
Ražošanas posma oglekļa pēdas nospiedums [A1–A3]	**230 kg CO2 eq.**
Izplatīšanas posma oglekļa pēdas nospiedums [A4]	**0.8 kg CO2 eq.**
Uzstādīšanas posma oglekļa pēdas nospiedums [A5]	**0.3 kg CO2 eq.**
Lietošanas posma oglekļa pēdas nospiedums [B2, B3, B4, B6]	**1 994 kg CO2 eq.**
Dzīves cikla beigu posma oglekļa pēdas nospiedums [C1–C4]	**4 kg CO2 eq.**
Vides informācijas publiskošana	**Produkta ietekme uz vidi**

Use Better

Materiāli un iepakojums

Nesatur F-gāzi	**Only air and vacuum used for insulation / breaking, no F-gas including SF6**
Iepakojums izgatavots no pārstrādāta kartona	**Jā**
Iepakojums bez plastmasas	**Nē**
SCIP numurs	**3fe7d895-f8a3-452a-ad75-1d17e7e6e6eb**
ES RoHS direktīva	**Atbilst, Izmantojot Izņēmumu**
REACh regula	**Atsauce satur vielas virs noteiktās normas, kas rada ļoti lielas bažas**
Halogēnus nesaturošs status	**Produkts satur halogēnus virs sliekšņiem**
Bez PVC	**Nē**
Bez silikona	**Nē**

Use Again

Pārsaiņošana un atkārtota ražošana

Pārstrādājamības potenciāls, %	**48**
Cirkularitātes profils	**Informācija par ekspluatācijas izbeigšanu**
Noņemams akumulators	**Nomaiņu var veikt lietotājs**
Atgriešana	**No**
WEEE marķējums	**Eiropas Savienības tirgū no šī produkta ir jāatbrīvojas, ievērojot noteiktu atkritumu savākšanas kārtību, un produkts nedrīkst nonākt sadzīves atkritumu tvertnēs.**

Dimensions Drawings

Dimensions

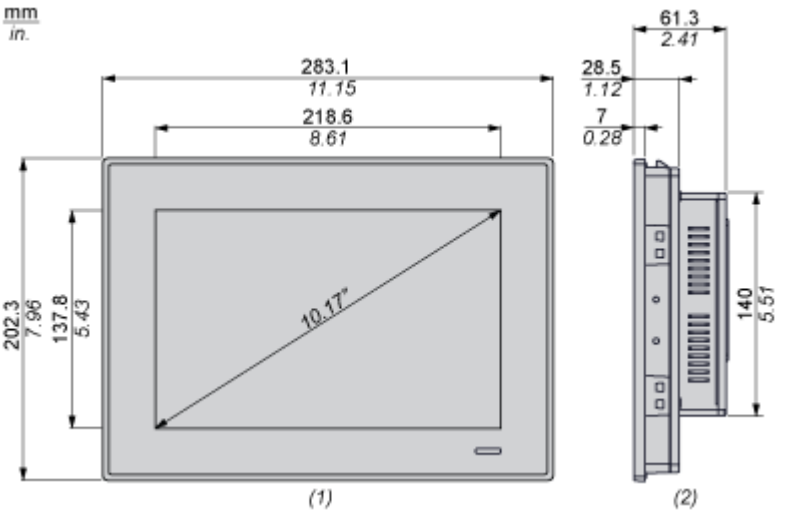

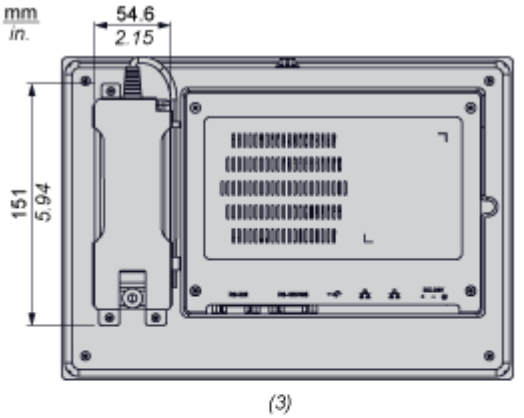

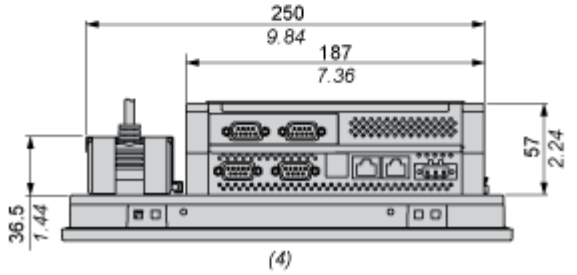

(1) Front view

(2) Right view

(3) Back view

(4) Bottom view

Mounting and Clearance

Spacing Requirements

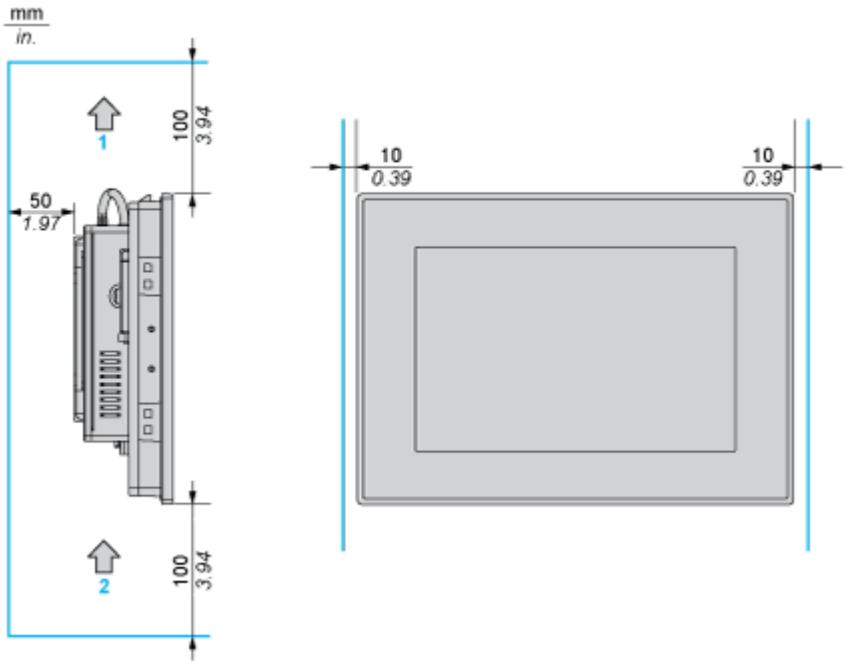

1 : Air out

2 : Air in

Mounting Orientation

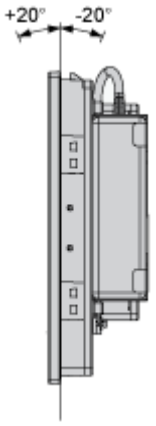

Panel Cut Dimensions

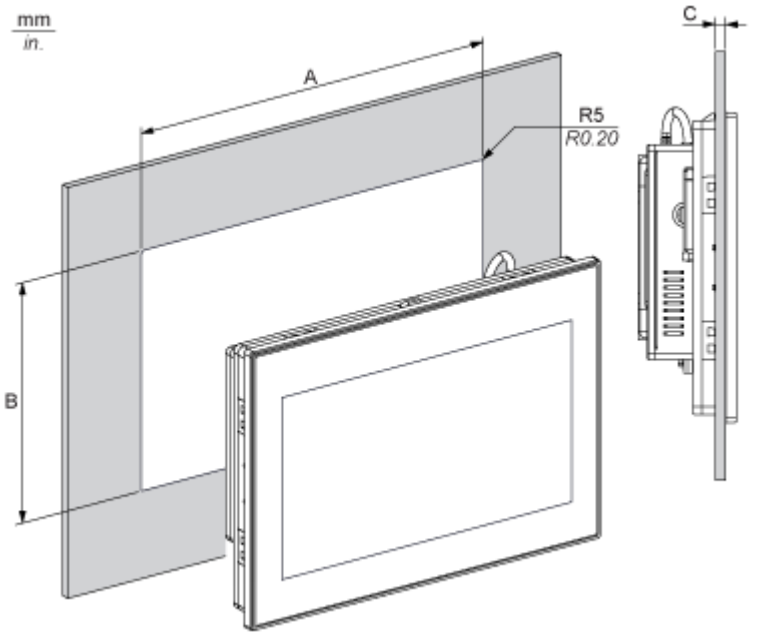

A		B		C		R	
mm	in.	mm	in.	mm	in.	mm	in.
274.6	10.81	193.8	7.63	2...6	0.08...0.23	5	0.20