Produktdatenblatt

Spezifikationen



Magelis S-Panel Kombination aus iPC und 10" W Display, HDD

HMIPSOH552D1801

Eingestellt am: 03.06.2025

Der Service wird eingestellt am: 30.04.2029

Nur über unseren Service verfügbar

EAN Code: 3606480853357

Hauptmerkmale

Baureihe	Harmony iPC
Produkt- oder Komponententyp	Multitouch-Bildschirm
Prozessorname	Intel Atom E3827 Dual Core bei 1,75 GHz
Chipsatz-Ausführung	Intel Atom SoC
freie Steckplätze	1 Interne SATA HDD/SSD 1 CFast
Displaygröße	10,1 Zoll
Anzeigefarbe	267000 Farben
Leuchtdichte	300 cd/m²
Pixelauflösung	4096 x 4096
Ausführung Video-Controller	Intel HD Graphics
Betriebssystem	Windows 10 IoT Enterprise 64 bitMehrsprachig
Softwarepaket	EcoStruxure Secure Connect Advisor Jahresabonnement Cybersicherheit Lizenz nicht inbegriffen EcoStruxure Operator Terminal Expert Laufzeit HMI Lizenz nicht inbegriffen EcoStruxure Machine SCADA-Experte Laufzeit HMI/SCADA nur bei konfiguriertem Angebot EcoStruxure Augmented Operator Advisor Server Augmented Operator Lizenz nicht inbegriffen

Zusatzmerkmale

Anzahl der Punkte	5
Klemmen-Typ	Touchscreen-Display
Speichertyp	4 GB RAM DDR3 intern
Datenspeichergerät	500 GB Erweiterung Rückseite Firmen-Festplatte:
Seitenverhältnis	16:9
Displaytyp	LED Integriertes Farb-TFT-LCD Display
Displayauflösung	1280 x 800 Pixel WSVGA
Rückbeleuchtungs-Lebensdauer	50.000 Stunden
Sichtwinkel horizontal x vertikal	160 x 160°
Touchscreen	Projiziert-kapazitive Technologie (PCT)
Kühlungstyp	Passiv Ohne Lüfter
Watchdog-Timer	1…255 ms

Bruttopreisliste für Deutschland zuzüglich Zuschläge, Frachtkosten und Mehrwertsteuer, gültig ab dem 1. Januar 2024. Irrtum und Änderungen vorbehalten. Es gelten die AGBs der Schneider Electric GmbH.

Haftungsausschluss: Diese Dokumentation dient nicht als Ersatz für die Beurteilung der Eignung oder Verlässlichkeit dieser Produkte für bestimmte Verwendungsbereiche des Benutzers und darf nicht zu diesem Zweck verwendet werden.

Anzahl der Steckplätze	1 mini PCI Express, volle Größe
[UH,nom] Bemessungsbetriebsspannung	24 V DC ± 20 % 100 - 240 V AC mit zusätzlichem Adapter HMIYPSOMAC1
[In] Bemessungsstrom	1,9 A
Mechanische Robustheit	Kratzfestigkeit 7H
Lokale Signalisierung	Summer LED (grün) für ein LED (orange) für Bereitschaft
Funktion verfügbar	Betrieb mit Wasser auf dem Bildschirm
Breite	283,1 mm
Höhe	202,3 mm
Tiefe	85,5 mm
Abmessungen des Ausschnitts	274,6 (+/- 0,7) x 193,8 (+/- 0,4)
Produktgewicht	2,5 kg
Anzeigegröße	10" breiter Multi-Touch
Hauptausführung	Optimiert

Montage

Schutzart (IP)	IP66 Frontplatte:
Produktzertifizierungen	CE EAC AS/NZS CCC RCM C-Tick
Normen	CSA C22.2 Nr. 60950 UL 60950 IEC 61000-6-4 CISPR 11 IEC 60950 FCC Teil 15 Klasse A IEC 61000-6-2
Richtlinien	2004/108/EG - elektromagnetische Verträglichkeit 2006/95/EG - Niederspannungsrichtlinie
Verschmutzungsgrad	2
Umgebungstemperatur bei Betrieb	0…55 °C SSD 0…55 °C CFast-Karte 0…45 °C HDD 0…45 °C Mini PCIe
Umgebungstemperatur bei Lagerung	-20…60 °C
Relative Luftfeuchtigkeit	10…95 % nicht kondensierend
Betriebshöhe	2.000
Vibrationsfestigkeit	1 Gn (f = 5…500 Hz)HDD 2 Gn (f = 5…500 Hz)SSD 2 Gn (f = 5…500 Hz)CFast-Karte

Verpackungseinheiten

VPE 1 Art	PCE
Anzahl der Geräte pro Packung	1
VPE 1 Höhe	6,1 cm
VPE 1 Breite	20,2 cm

VPE 1 Länge	28,3 cm
Verpackungsgewicht (Lbs)	2,6 kg

Vertragliche Gewährleistung

Garantie (in Monaten)	18

Environmental Data

Schneider Electric hat sich zum Ziel gesetzt, den Net Zero-Status bis 2050 durch Lieferkettenpartnerschaften, Materialien mit geringerer Auswirkung und Kreislaufbildung über unsere laufende Kampagne "Use Better, Use Longer, Use Again" zu erreichen, um die Lebensdauer und Recyclingfähigkeit der Produkte zu verlängern.

Erläuterung der Environmental Data >

Wie wir die Produktnachhaltigkeit bewerten >

Umweltbilanz

Total lifecycle Carbon footprint	**2 230 kg CO2 eq.**
CO_2-Fußabdruck der Herstellungsphase [A1 bis A3]	**230 kg CO2 eq.**
CO_2-Fußabdruck der Distributionsphase [A4]	**0.8 kg CO2 eq.**
CO_2-Fußabdruck der Installationsphase [A5]	**0.3 kg CO2 eq.**
CO_2-Fußabdruck der Nutzungsphase [B2, B3, B4, B6]	**1 994 kg CO2 eq.**
CO_2-Fußabdruck der End-of-Life-Phase [C1 bis C4]	**4 kg CO2 eq.**
Umweltproduktdeklaration	**Produktumweltprofil**

Use Better

Materialien und Verpackung

Durchschnittlicher Prozentsatz der ReponsibleSteel zertifizierten Metalle	**Only air and vacuum used for insulation / breaking, no F-gas including SF6**
Verpackung mit Recycling-Karton	**Ja**
Verpackung ohne Kunststoff	**Nein**
SCIP-Nummer	**3fe7d895-f8a3-452a-ad75-1d17e7e6e6eb**
EU-RoHS-Richtlinie	**Freistellungskonform**
REACh-Verordnung	**Produkt beinhaltet besorgniserregende Stoffe (SVHC) über dem Schwellwert**
Durchschnittlicher Prozentsatz der ReponsibleSteel zertifizierten Metalle	**Produkt enthält Halogene über den Grenzwerten**
PVC-frei	**Nein**
Silikonfrei	**Nein**

Use Again

Reproduktion

Recyclingfähigkeitspotential in %	**48**
Circular Econmomy-Eignung	**Entsorgungsinformationen**
Austauschbare Batterie	**Vom Benutzer austauschbar**
Rücknahme	**Nein**
WEEE-Kennzeichnung	**Das Produkt muss entsprechend bestimmter Hinweise auf Märkten der Europäischen Union entsorgt werden und darf nicht in Haushaltsabfälle gelangen.**

Maßzeichnungen

Abmessungen

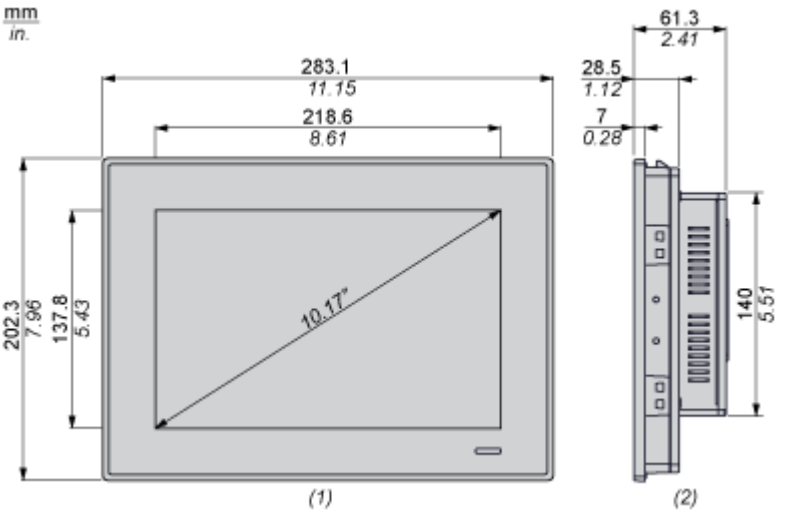

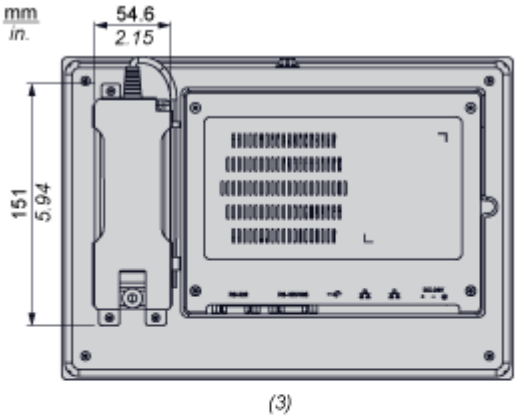

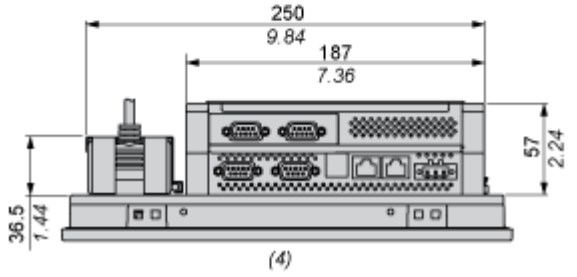

(1) Frontansicht

(2) Rechtsseitige Ansicht

(3) Rückansicht

(4) Unterseite

Montage und Abstand

Platzbedarf

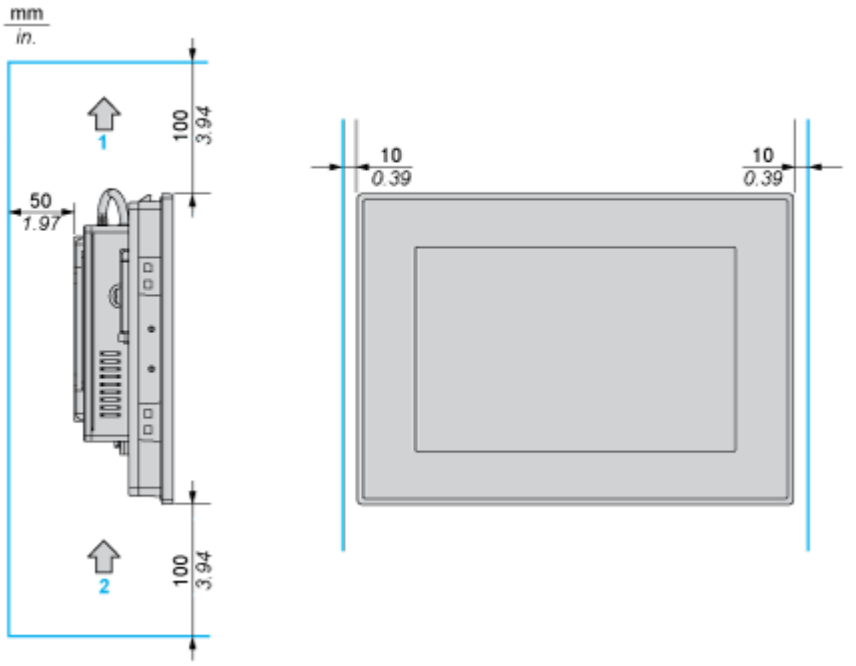

1: Luftauslass

2: Lufteinlass

Ausrichtung bei der Montage

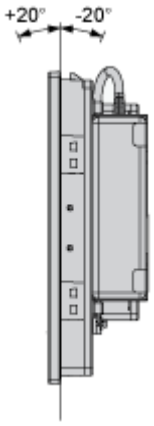

Abmessungen des Schalttafelausschnitts

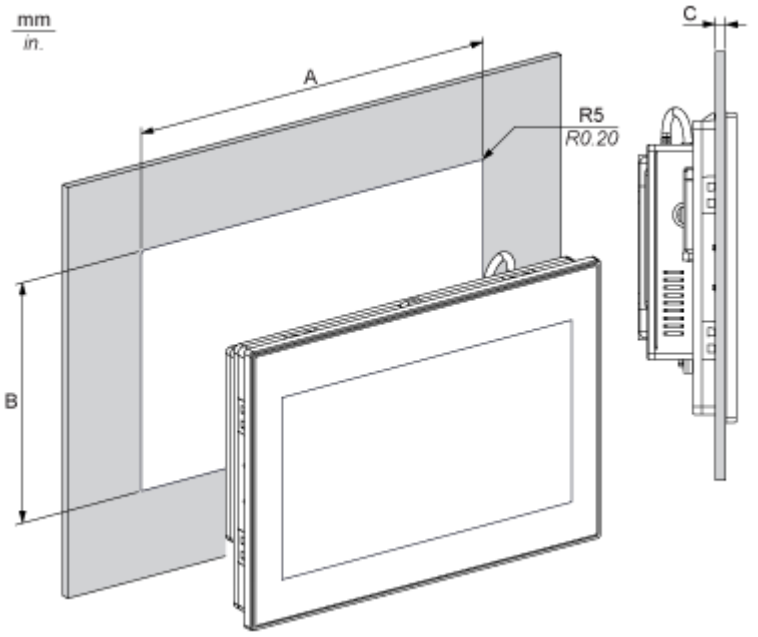

A		B		C		R	
mm	in.	mm	in.	mm	in.	mm	in.
274,6	10.81	193,8	7.63	2...6	0.08...0.23	5	0.20