Produkta datu lapa

Specifikācijas



Izgaismoti Switch-5 funkciju taustiņi ar daudzkrāsu gaismas diodēm

HMIZRA1

Galvenā

Produktu klāsts	Harmony HMIZ
Produkta vai sastāvdaļas veids	Apgaismots USB slēdzis
Produktu saderība	XBTGC - kontrollera panelis XBTGT2... - uzlabots skārienpanelis HMISTO - skārienpanelis HMISCU - skārienpanelis XBTGT6... - uzlabots skārienpanelis HMIGTW - uzlabots skārienpanelis XBTGK - grafiskais displejs XBTGT4... - uzlabots skārienpanelis XBTGT5... - uzlabots skārienpanelis XBTGT7... - uzlabots skārienpanelis HMISTU - skārienpanelis HMIGTO - uzlabots skārienpanelis HMIPSP - S-paneļa dators HMIPSO - S-paneļa dators HMIBMU - Modulārais kastes dators HMIBMP - Modulārais kastes dators HMIBMO - Modulārais kastes dators HMIBMI - Modulārais kastes dators
Ierīces lietojumprogramma	Pārtika un dzērieni Rūpnieciskās mašīnas
Papildus aksesuāri / aprīkojums	1 x lietotāja rokasgrāmata 1 x USB tipa B kabeļa skava 1 x fiksācijas uzgrieznis 1 x pievilkšanas uzgriežņu atslēga 1 x pretrotācijas tee 1 x blīve 1 x ievietot etiķeti 1 x USB kabeļa tips A/B (ar 1 m

Papildinošs

Programmatūras apzīmējums	Vijeo dizainers versija >= V6.1 SP2
Konektora tips	USB tips B
Kontroles veids	5 spiedpogas ar daudzkrāsains LED aizmugurgaismojums
Vāka krāsa	priekšā tumši pelēks vāks
[Us] nominālais barošanas spriegums	5 V DC , savienotāja veids: USB 2.0
Barošanas sprieguma ierobežojumi	4,75…5,25 V DC
Enerģijas patēriņš W	2 W
Triecienizturība	147 m/s² pie 3 ķīļi katrā virzienā X, Y un Z atbilst IEC 61131-2

Ir sasniegts maksimālais saīdzināmo produktu skaits. Lūdzu, atveriet sadaļu Saīdzināt produktus #SAITE# un izdzēsiet kādu produktu, lai turpinātu.

Elektromagnētiskā saderība	elektrostatiskās izlādes imunitātes tests - testa līmenis: 8 kV (gaisa izplūde) atbilst IEC 61000-4-2 elektrostatiskās izlādes imunitātes tests - testa līmenis: 6 kV (kontakta izlāde) atbilst IEC 61000-4-2 elektriskās ātras pārejas/pārsprāgšanas imunitātes tests - testa līmenis: 2 kV (barošanas porti) atbilst IEC 61000-4-4 elektriskās ātras pārejas/pārsprāgšanas imunitātes tests - testa līmenis: 1 kV (signāla porti) atbilst IEC 61000-4-4
Montāžas vieta	Plakana virsma
Daudzums komplektā	1 gab
Augstums	54 mm
Platums	122 mm
Dziļums	28 mm
Neto svars	0,11 kg

Vide

Apkārtējā gaisa temperatūra uzglabāšanai	-20…60 °C
Relatīvais mitrums	10…90 %pie 0…55 °C nekondensējošs
Piesārņojuma pakāpe	2
Vides raksturlielumi	Bez kodīgām gāzēm
Darbības augstums	<= 2000 m
Vibrācijas pretestība	3,5 mm (f= 5…9 Hz) atbilst IEC 61131-2
IP aizsardzības pakāpe	IP65 (priekšējais panelis (korpusā))
NEMA aizsardzības pakāpe	NEMA 4X priekš iekštelpu uzstādīšana uzstādīšana NEMA 13 priekš slēgta āra uzstādīšana
Standarti	CSA C22.2 Nr. 142 UL 508 CSA C22.2 Nr. 213 EN 61000-6-4 ANSI/ISA 12.12.01 EN 61000-6-2 EMS 2004/108/EK
Produkta sertifikācija	GOST UL/cUL sarakstā C-Tick CE
Līmenis vai klase	I klases 2. divīzijas A/B/C/D grupas

Iepakošanas vienības

Pirmā iepakojuma vienības tips	PCE
Vienību skaits 1. iepakojumā	1
1. iepakojuma augstums	7,200 cm
1. iepakojuma platums	13,800 cm
1. iepakojuma garums	18,500 cm
1. iepakojuma svars	307,000 g
Otrā iepakojuma vienības tips	S04
Vienību skaits 2. iepakojumā	32
2. iepakojuma augstums	30,000 cm
2. iepakojuma platums	40,000 cm

2. iepakojuma garums	60,000 cm
2. iepakojuma svars	10,474 kg

Līguma garantija

Garantija (mēnešos)	18

Environmental Data

Schneider Electric mērķis ir līdz 2050. gadam sasniegt nulles emisiju statusu, izmantojot piegādes ķēdes partnerību, zemākas ietekmes materiālus un cirkularitāti, izmantojot mūsu pašreizējo kampaņu "Use Better, Use Longer, Use Again", lai pagarinātu produktu kalpošanas laiku un to pārstrādājamību.

Environmental Data skaidrojums >

Kā mēs novērtējam produktu ilgtspēju >

Use Better

Materiāli un iepakojums

Nesatur F-gāzi	**Only air and vacuum used for insulation / breaking, no F-gas including SF6**
Iepakojums izgatavots no pārstrādāta kartona	**Jā**
Iepakojums bez plastmasas	**Nē**
SCIP numurs	**6f37dcee-73d1-4d38-80a4-5f6e369ef871**
ES RoHS direktīva	**Atbilst, Izmantojot Izņēmumu**
REACh regula	**Atsauce satur vielas virs noteiktās normas, kas rada ļoti lielas bažas**
Halogēnus nesaturošs status	**Produkts satur halogēnus virs sliekšņiem**
Bez PVC	**Nē**
Bez silikona	**Nē**

Use Again

Pārsaiņošana un atkārtota ražošana

Cirkularitātes profils	**Nav jāveic īpašas darbības, lai nodotu otrreizējai pārstrādei**
Atgriešana	**No**
WEEE marķējums	**Eiropas Savienības tirgū no šī produkta ir jāatbrīvojas, ievērojot noteiktu atkritumu savākšanas kārtību, un produkts nedrīkst nonākt sadzīves atkritumu tvertnēs.**

Dimensions Drawings

Dimensions

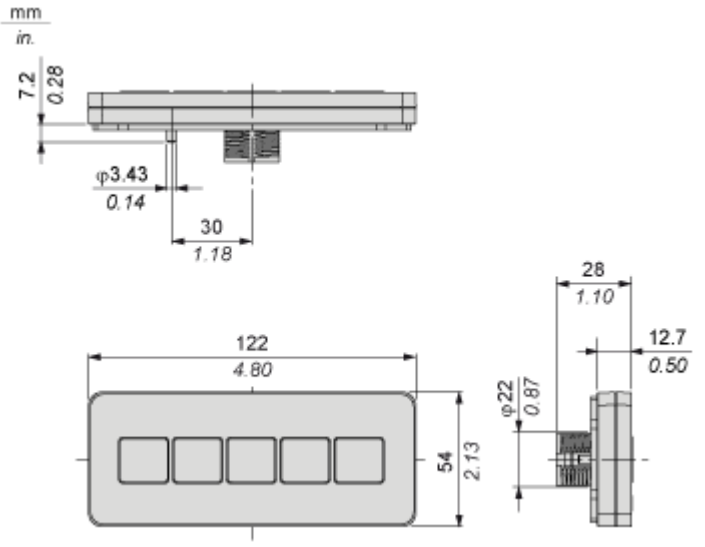

Dimensions with Cable

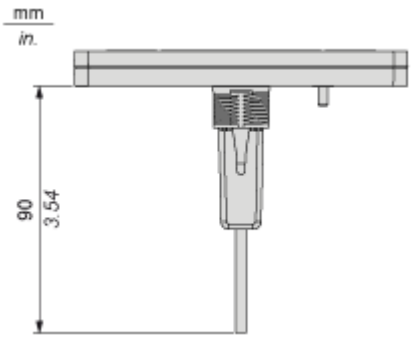

Mounting and Clearance

Mounting of Panel Cut-Out

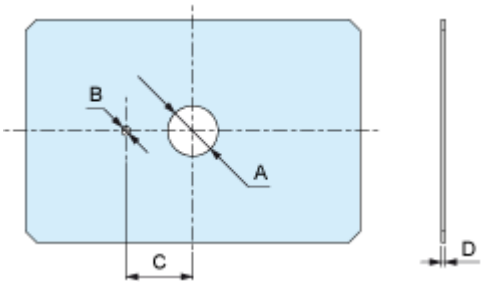

Dimensions in mm

A	B	C	D
$22.50_{-0.30}$	$4_{-0.20}$	$30_{-0.20}$	1.5...6

Dimensions in in.

A	B	C	D
$0.88_{-0.01}$	$0.15_{-0.007}$	$1.18_{-0.007}$	0.06...0.23