Produktdatenblatt

Spezifikationen



Leuchtschalter, 5 Funktionstasten mit verschiedenfarbigen LEDs hinterleuchtet

HMIZRA1

EAN Code: 3595864167152

Hauptmerkmale

Baureihe	Harmony HMIZ
Produkt- oder Komponententyp	USB-Leuchtschalter
Produktkompatibilität	Controller panel XBTGC - Advanced touch panel XBTGT2... - Touchscreen HMISTO - Touchscreen HMISCU - Advanced touch panel XBTGT6... - Advanced touch panel HMIGTW - Graphic display XBTGK - Advanced touch panel XBTGT4... - Advanced touch panel XBTGT5... - Advanced touch panel XBTGT7... - Touchscreen HMISTU - Advanced touch panel HMIGTO - S-Panel PC HMIPSP - S-Panel PC HMIPSO - Modular Box PC HMIBMU - Modular Box PC HMIBMP - Modular Box PC HMIBMO - Modular Box PC HMIBMI -
Geräteanwendung	Nahrung und Genuss Industriemaschinen
Geliefertes Zubehör	1 x Benutzerhandbuch 1 x Kabelklemme USB Typ B 1 x Befestigungsmutter 1 x Anzugsmaulschlüssel 1 x Drehsicherungs-T-Stück 1 x Dichtung 1 x Etikett zum Einschieben 1 x USB-Kabel Typ A/B (mit 1 m

Zusatzmerkmale

Softwarebezeichnung	Vijeo Designer Version >= V6.1 SP2
Anschlusstyp	USB-Typ B
Betätigungsart	5 Drucktaster mit mehrfarbig hinterleuchtete LED
Farbe der Abdeckung	Frontseite dunkelgrau Abdeckung
Nennhilfsspannung [UH,nom]	5 V DC, Verbindungstyp: USB 2.0
Versorgungsspannungsgrenzen	4,75…5,25 V DC
Leistungsaufnahme in W	2 W
Stoßfestigkeit	147 m/s² für 3 Stöße in jede Richtung X, Y und Z entspricht IEC 61131-2

Bruttopreisliste für Deutschland zuzüglich Zuschläge, Frachtkosten und Mehrwertsteuer, gültig ab dem 1. Januar 2024. Irrtum und Änderungen vorbehalten. Es gelten die AGBs der Schneider Electric GmbH.

Haftungsausschluss: Diese Dokumentation dient nicht als Ersatz für die Beurteilung der Eignung oder Verlässlichkeit dieser Produkte für bestimmte Verwendungsbereiche des Benutzers und darf nicht zu diesem Zweck verwendet werden.

Elektromagnetische Verträglichkeit	Störfestigkeitsprüfung bei elektrostatischer Entladung - Teststufe: 8 kV (Luftaustritt) entspricht IEC 61000-4-2 Störfestigkeitsprüfung bei elektrostatischer Entladung - Teststufe: 6 kV (Kontaktentladung) entspricht IEC 61000-4-2 Elektrische Funkentstörfestigkeitsprüfung - Teststufe: 2 kV (Stromanschlüsse) entspricht IEC 61000-4-4 Elektrische Funkentstörfestigkeitsprüfung - Teststufe: 1 kV (Signalanschlüsse) entspricht IEC 61000-4-4
Montageort	Flache Oberfläche
Menge pro Satz	1 Stück
Höhe	54 mm
Breite	122 mm
Tiefe	28 mm
Produktgewicht	0,11 kg

Montage

Umgebungstemperatur bei Lagerung	-20…60 °C
Relative Luftfeuchtigkeit	10…90 % bei 0…55 °C nicht kondensierend
Verschmutzungsgrad	2
Umgebungseigenschaften	Frei von korrosiven Gasen
Aufstellungshöhe	<= 2.000 m
Vibrationsfestigkeit	3,5 mm (f= 5…9 Hz) entspricht IEC 61131-2
Schutzart (IP)	IP65 (Frontplatte (im Gehäuse))
Schutzart (NEMA)	NEMA 4X für Innenmontage Installation NEMA 13 für Gehäuse, Außeneinsatz Installation
Normen	CSA C22.2 No 142 UL 508 CSA C22.2 Nr. 213 EN 61000-6-4 ANSI/ISA 12.12.01 EN 61000-6-2 EMC 2004/108/EC
Produktzertifizierungen	GOST UL/cUL-gelistet C-Tick CE
Level oder Klasse	Klasse I Division 2 Gruppen A/B/C/D

Verpackungseinheiten

VPE 1 Art	PCE
Anzahl der Geräte pro Packung	1
VPE 1 Höhe	7,200 cm
VPE 1 Breite	13,800 cm
VPE 1 Länge	18,500 cm
Verpackungsgewicht (Lbs)	307,000 g
VPE 2 Art	S04
VPE 2 Menge	32
VPE 2 Höhe	30,000 cm
VPE 2 Breite	40,000 cm

VPE 2 Länge	60,000 cm
VPE 2 Gewicht	10,474 kg

Vertragliche Gewährleistung

Garantie (in Monaten)	18

Environmental Data

Schneider Electric hat sich zum Ziel gesetzt, den Net Zero-Status bis 2050 durch Lieferkettenpartnerschaften, Materialien mit geringerer Auswirkung und Kreislaufbildung über unsere laufende Kampagne "Use Better, Use Longer, Use Again" zu erreichen, um die Lebensdauer und Recyclingfähigkeit der Produkte zu verlängern.

Erläuterung der Environmental Data >

Wie wir die Produktnachhaltigkeit bewerten >

Use Better

Materialien und Verpackung

Durchschnittlicher Prozentsatz der ReponsibleSteel zertifizierten Metalle	**Only air and vacuum used for insulation / breaking, no F-gas including SF6**
Verpackung mit Recycling-Karton	**Ja**
Verpackung ohne Kunststoff	**Nein**
SCIP-Nummer	**6f37dcee-73d1-4d38-80a4-5f6e369ef871**
EU-RoHS-Richtlinie	**Freistellungskonform**
REACh-Verordnung	**Produkt beinhaltet besorgniserregende Stoffe (SVHC) über dem Schwellwert**
Durchschnittlicher Prozentsatz der ReponsibleSteel zertifizierten Metalle	**Produkt enthält Halogene über den Grenzwerten**
PVC-frei	**Nein**
Silikonfrei	**Nein**

Use Again

Reproduktion

Circular Econmomy-Eignung	**Keine besonderen Recycling-Verfahren erforderlich**
Rücknahme	**Nein**
WEEE-Kennzeichnung	**Das Produkt muss entsprechend bestimmter Hinweise auf Märkten der Europäischen Union entsorgt werden und darf nicht in Haushaltsabfälle gelangen.**

Maßzeichnungen

Abmessungen

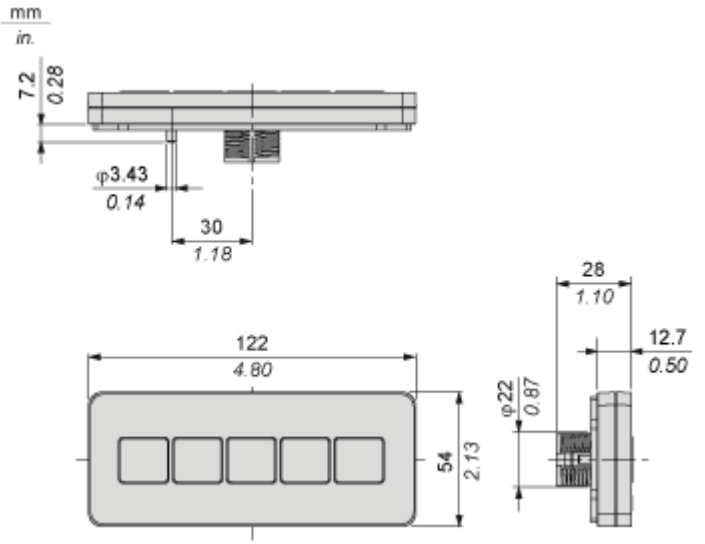

Abmessungen mit Kabel

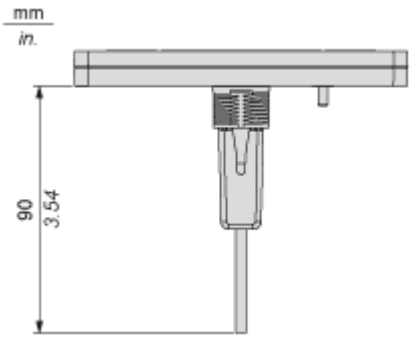

Montage und Abstand

Montage des Schalttafelausschnitts

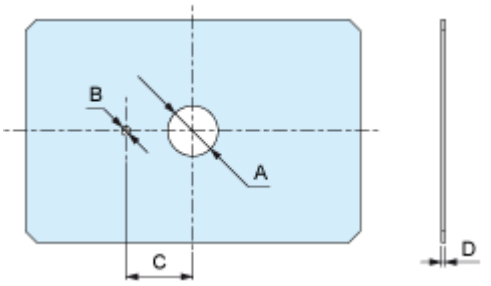

Abmessungen in mm

A	B	C	D
$22{,}50_{-0{,}30}$	$4_{-0{,}20}$	$30_{-0{,}20}$	1,5 bis 6

Abmessungen in in.

A	B	C	D
$0.88_{-0.01}$	$0.15_{-0.007}$	$1.18_{-0.007}$	0.06 bis 0.23