Produkta datu lapa

Specifikācijas



15 w Industrial FPM, Harmony FP6, FWXGA, 16M krāsas, PCAP Multi Touch (2 punkti) ar optimizētu trokšņu filtru, DVI, USB tips B, 24V DC

HMIFP6700WCD

Galvenā

Produktu klāsts	Harmony FP6
Produkta vai sastāvdaļas veids	Skārienpaneļa ekrāns

Papildinošs

Ekrāna izmērs	15,6 collas
Malu attiecība	16:9
Ekrāna izšķirtspēja	1366 x 768 pikseļi FWXGA
Ekrāna krāsa	16 miljoni krāsu
Pikseļu izšķirtspēja	1366 x 768
Fona apgaismojuma kalpošanas laiks	50 000 stundas pie 25 °C
[Us] nominālais barošanas spriegums	24 V DC
Integrēta savienojuma veids	DVI-D video ports USB tips B USB 2.0
Ieplūdes strāva	30 A
Enerģijas patēriņš W	20,0 W
Dzesēšanas veids	dabisks
Ierīces montāža	paneļa montāža tieša montāža VESA
Displeja veids	LED
Skārienpanelis	vairāku pieskārienu projicētā kapacitātes tehnoloģija (PCT)
Izgriezuma izmēri	394 (+ 1/- 0) x 250 (+ 1/- 0) mm
Platums	408 mm
Dziļums	67,5 mm
Augstums	264 mm
Neto svars	5,3 kg

Vide

IP aizsardzības pakāpe	IP66f IP67f 1. veids Tips 4X 12. veids 13. veids
Apkārtējā gaisa temperatūra darbībai	0…55 °C

Ir sasniegts maksimālais salīdzināmo produktu skaits. Lūdzu, atveriet sadaļu Salīdzināt produktus #SAITE# un izdzēsiet kādu produktu, lai turpinātu.

Piesārņojuma pakāpe	2
Vibrācijas pretestība	1 gn (f = 5…9 Hz) - viena amplitūda - atbilst IEC 61131-2 1 gn (f = 9…150 Hz) - fiksēta amplitūda - atbilst IEC 61131-2 1 gn - X, Y, Z virzieni 10 cikliem (aptuveni 100 min) - atbilst IEC 61131-2
Standarti	CE FCC 15. daļa UL 61010-2-201 CSA C22.2 Nr. 61010-2-201
Produktu sertifikāti	RCM UKCA DNV (izņemot 22 collu plato displeju) ATEX zona 2 ATEX zonas 22 putekļi cULus 1. klases 2. nodaļa IECEx 2. zona (DC modelis, priekšējam USB vāciņam jābūt bloķētam ar skrūvi) IECEx 22. zona (DC modelis, priekšējam USB vāciņam jābūt bloķētam ar skrūvi)
Apkārtējā gaisa temperatūra uzglabāšanai	-20…60 °C
Darbības augstums	2000 m
Triecienizturība	147 m/s² atbilst IEC 61131-2 147 m/s² 3 triecieni katrā virzienā X, Y un Z
Elektromagnētiskā saderība	elektrostatiskās izlādes imunitātes tests 6 kV kontakta izlāde atbilst IEC 61000-4-2 3. līmenis elektrostatiskās izlādes imunitātes tests 8 kV gaisa izplūde atbilst IEC 61000-4-2 3. līmenis elektriskās ātras pārejas/pārsprāgšanas imunitātes tests 2 kV barošanas porti atbilst IEC 61000-4-4 elektriskās ātras pārejas/pārsprāgšanas imunitātes tests 1 kV signāla porti atbilst IEC 61000-4-4

Iepakošanas vienības

Pirmā iepakojuma vienības tips	PCE
Vienību skaits 1. iepakojumā	1
1. iepakojuma augstums	45,8 cm
1. iepakojuma platums	14,3 cm
1. iepakojuma garums	48,3 cm
1. iepakojuma svars	5,3 kg

Līguma garantija

Garantija (mēnešos)	18

Environmental Data

Schneider Electric mērķis ir līdz 2050. gadam sasniegt nulles emisiju statusu, izmantojot piegādes ķēdes partnerību, zemākas ietekmes materiālus un cirkularitāti, izmantojot mūsu pašreizējo kampaņu "Use Better, Use Longer, Use Again", lai pagarinātu produktu kalpošanas laiku un to pārstrādājamību.

Environmental Data skaidrojums >

Kā mēs novērtējam produktu ilgtspēju >

Ietekme uz vidi

Kopējā dzīves cikla oglekļa pēda	**1 204 kg CO2 eq.**
Ražošanas posma oglekļa pēdas nospiedums [A1–A3]	**321 kg CO2 eq.**
Izplatīšanas posma oglekļa pēdas nospiedums [A4]	**0.8 kg CO2 eq.**
Uzstādīšanas posma oglekļa pēdas nospiedums [A5]	**1 kg CO2 eq.**
Lietošanas posma oglekļa pēdas nospiedums [B2, B3, B4, B6]	**875 kg CO2 eq.**
Dzīves cikla beigu posma oglekļa pēdas nospiedums [C1–C4]	**6 kg CO2 eq.**
Vides informācijas publiskošana	**Produkta ietekme uz vidi**

Use Better

Materiāli un iepakojums

Nesatur F-gāzi	**Only air and vacuum used for insulation / breaking, no F-gas including SF6**
Iepakojums izgatavots no pārstrādāta kartona	**Jā**
Iepakojums bez plastmasas	**Nē**
SCIP numurs	**3e485f57-089b-461f-87ef-eb75768c4245**
ES RoHS direktīva	**Atbilst, Izmantojot Izņēmumu**
REACh regula	**Atsauce satur vielas virs noteiktās normas, kas rada ļoti lielas bažas**
Halogēnus nesaturošs status	**Produkts satur halogēnus virs sliekšņiem**
Bez PVC	**Nē**
Bez silikona	**Nē**

Use Again

Pārsaiņošana un atkārtota ražošana

Pārstrādājamības potenciāls, %	**55**
Cirkularitātes profils	**Informācija par ekspluatācijas izbeigšanu**
Atgriešana	**Jā**
WEEE marķējums	**Eiropas Savienības tirgū no šī produkta ir jāatbrīvojas, ievērojot noteiktu atkritumu savākšanas kārtību, un produkts nedrīkst nonākt sadzīves atkritumu tvertnēs.**

Dimensions Drawings

Dimensions

External Dimensions

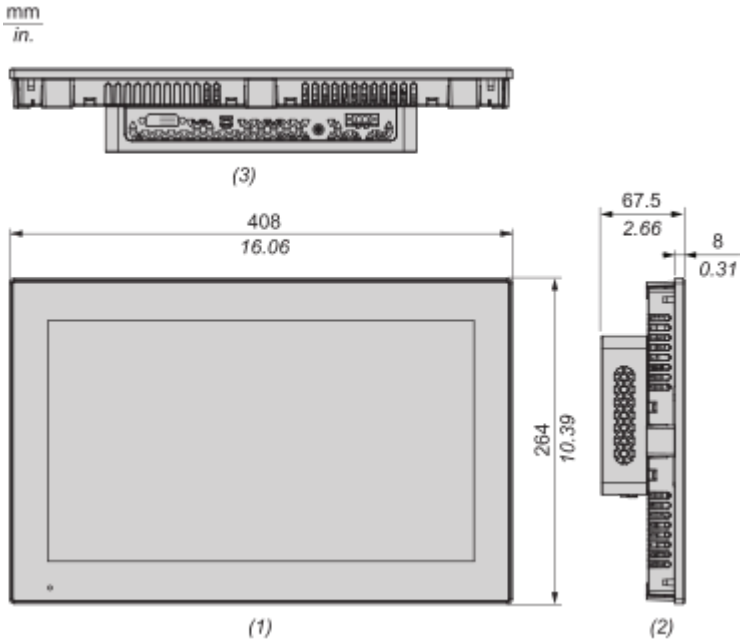

(1): Front
(2): Left
(3): Bottom

Connections and Schema

Mounting

Panel Cut Dimension

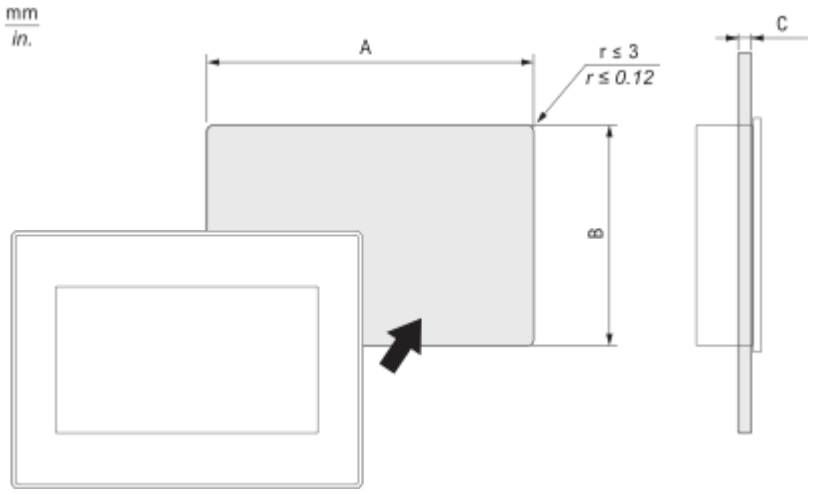

A		B		C	
mm	in.	mm	in.	mm	in.
394 (+1, -0)	15.51 (+0.04, -0)	250 (+1, -0)	9.84 (+0.04, -0)	1.6...5	0.06...0.2

Mounting Orientation

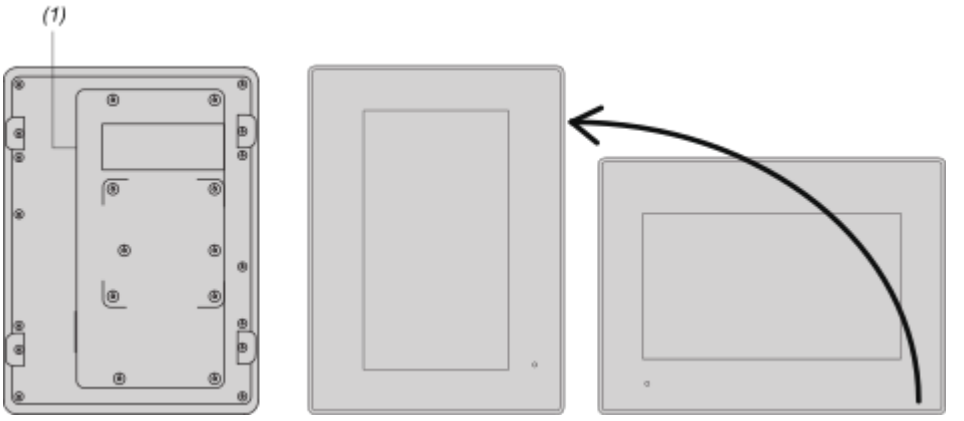

(1): Power connector
Note: For portrait orientation mounting, make sure the screen editing software supports the function.

Mounting Angle

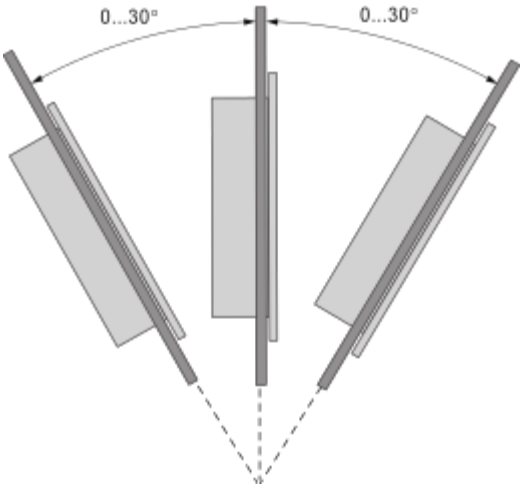
0...30°
0...30°

Clearance

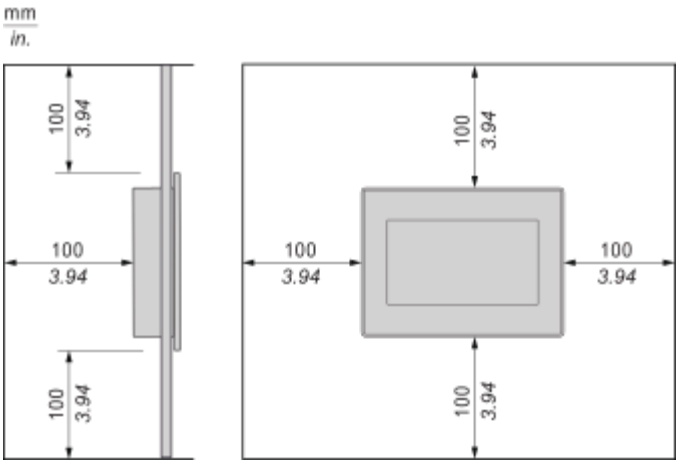
mm
in.
100
3.94
100
3.94
100
3.94
100
3.94
100
3.94
100
3.94
100
3.94

Image of product / Alternate images

Alternative









Produkta datu lapa HMIFP6700WCD







