Produkta datu lapa

Specifikācijas



NTC iekšējai gaisa sienas stiprināšanai

TM1STNTCWN75750

Galvenā

Produktu klāsts	Modicon M171
Aksesuāru / rezerves daļu kategorija	Siltuma vadības piederums
Aksesuāru / rezerves daļu tips	Zonde
Produktam specifisks pielietojums	Iekštelpu temperatūras mērīšana

Papildinošs

Temperatūras zondes tips	NTC
Ierīces montāža	Piestiprināms pie sienas
Montāžas atbalsts	Montāžas kārba
Elektrības pieslēgums	skrūvju spailes
Marķējums	CE
Platums	75 mm
Augstums	75 mm
Dziļums	25,5 mm

Vide

IP aizsardzības pakāpe	IP30

Iepakošanas vienības

Pirmā iepakojuma vienības tips	PCE
Vienību skaits 1. iepakojumā	1
1. iepakojuma augstums	2,7 cm
1. iepakojuma platums	7,5 cm
1. iepakojuma garums	8,0 cm
1. iepakojuma svars	64,0 g
Otrā iepakojuma vienības tips	S01
Vienību skaits 2. iepakojumā	20
2. iepakojuma augstums	15,0 cm
2. iepakojuma platums	15,0 cm
2. iepakojuma garums	40,0 cm
2. iepakojuma svars	1,488 kg

Ir sasniegts maksimālais saīdzināmo produktu skaits. Lūdzu, atveriet sadaļu Salīdzināt produktus #SAITE# un izdzēsiet kādu produktu, lai turpinātu.

Līguma garantija

Garantija (mēnešos)	18

Environmental Data

Schneider Electric mērķis ir līdz 2050. gadam sasniegt nulles emisiju statusu, izmantojot piegādes ķēdes partnerību, zemākas ietekmes materiālus un cirkularitāti, izmantojot mūsu pašreizējo kampaņu "Use Better, Use Longer, Use Again", lai pagarinātu produktu kalpošanas laiku un to pārstrādājamību.

Environmental Data skaidrojums >

Kā mēs novērtējam produktu ilgtspēju >

Use Better

Materiāli un iepakojums

Iepakojums izgatavots no pārstrādāta kartona	**Jā**
Iepakojums bez plastmasas	**Nē**
ES RoHS direktīva	**Atbilst**
REACh regula	**Nesatur ļoti bīstamas vielas virs moteiktās normas**

Use Again

Pārsaiņošana un atkārtota ražošana

Atgriešana	**Jā**

Mounting and Clearance

Wall Mounting

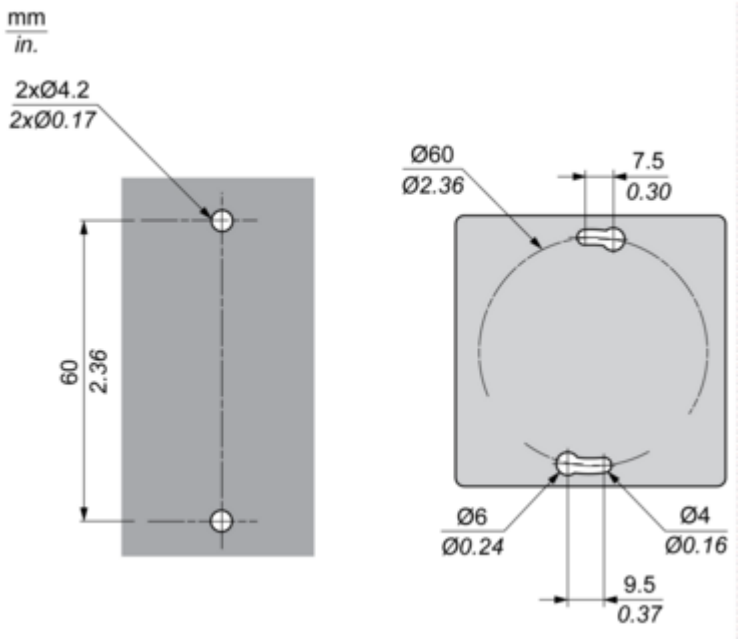

Connections and Schema

Wiring Diagram

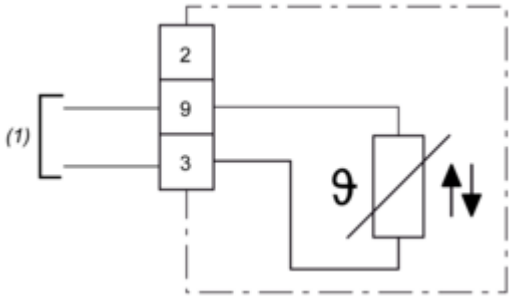

(1) Controller