Produktdatenblatt

Spezifikationen



Dachaufbau-Kühlgerät, vernetzt, Climasys CU, 1k5W, 2 polig, 400/460V, 50/60Hz, IP54

NSYCU1K52P4RDG

EAN Code: 3606486055458

Hauptmerkmale

Baureihe	ClimaSys
Produktname	CU
Montagetyp	Dach des Gehäuses
Produkt- oder Komponententyp	Kühlgerät
Installation	Innenraum Dach
Produktbestimmung	Für Gehäuse
Montagemodus	Durch Schrauben
Supply Voltage	380 - 415 V 2 Phasen 50 Hz EN/IEC 400/460 V +/-6 % 2 Phasen 60 Hz UL
Nennleistung	1480 W
Kühlleistung	1480 W 50/60 Hz L35-L35 1140 W 50/60 Hz L35-L50

Zusatzmerkmale

Höhe	412 mm
Breite	595 mm
Tiefe	395 mm
[In] Bemessungsstrom	2,1 A
Einschaltstrom	8 A
Leistungsaufnahme in W	781 W bei 50/60 Hz, L35-L35 885 W bei 50/60 Hz, L35-L50
Energiewirkungsgrad	2,1
Steuerungstyp	Elektronische Steuerung
Temperatureinstellungsbereich	20…50 °C bei 50/60 Hz
Umgebungstemperatur bei Betrieb	20…50 °C bei 50/60 Hz im Schrank: 5…55 °C bei 50/60 Hz außerhalb des Schranks:
Schallpegel	74 dB
Druck	32 bar
Durchflussmenge	Innere Beschaltung: 850 m3/h bei 50/60 Hz Äußere Beschaltung: 850 m3/h bei 50/60 Hz
Produktgewicht	34,5 kg
Gassorte für Kühlung	R513a (0,285 kg)
Art des Filters	Optionaler, externer Stromkreisfilter
Recommended circuit breaker protection	M9F23216

Bruttopreisliste für Deutschland zuzüglich Zuschläge, Frachtkosten und Mehrwertsteuer, gültig ab dem 1. Januar 2024. Irrtum und Änderungen vorbehalten. Es gelten die AGBs der Schneider Electric GmbH.

Haftungsausschluss: Diese Dokumentation dient nicht als Ersatz für die Beurteilung der Eignung oder Verlässlichkeit dieser Produkte für bestimmte Verwendungsbereiche des Benutzers und darf nicht zu diesem Zweck verwendet werden.

Thermal protection Recommended (fuse)	2 Phasen 15 A (T)
Material	Stahl
Farbe	Grau (RAL 7035)

Montage

Produktzertifizierungen	UL IEC EN
Richtlinien	2006/42/EC - Maschinenrichtlinie 2014/30/EU - elektromagnetische Verträglichkeit 2011/65/EU - RoHS
Normen	EN/ISO 12100 EN 60335-1 EN 60335-2-40 EN 61000-3-2 EN 61000-3-3 EN 61000-6-2 EN 61000-6-3 EN/IEC 63000:2018 EN 14511
Schutzart (IP)	IP54 entspricht IEC 60529 (nach innerer Beschaltung) IP24 entspricht IEC 60529 (nach äußerer Beschaltung)

Verpackungseinheiten

VPE 1 Art	PCE
Anzahl der Geräte pro Packung	1
VPE 1 Höhe	47,000 cm
VPE 1 Breite	48,000 cm
VPE 1 Länge	62,000 cm
Verpackungsgewicht (Lbs)	43,000 kg
VPE 2 Art	P12
VPE 2 Menge	4
VPE 2 Höhe	110,000 cm
VPE 2 Breite	80,000 cm
VPE 2 Länge	120,000 cm
VPE 2 Gewicht	189,000 kg

Vertragliche Gewährleistung

Garantie (in Monaten)	18

Environmental Data

Schneider Electric hat sich zum Ziel gesetzt, den Net Zero-Status bis 2050 durch Lieferkettenpartnerschaften, Materialien mit geringerer Auswirkung und Kreislaufbildung über unsere laufende Kampagne "Use Better, Use Longer, Use Again" zu erreichen, um die Lebensdauer und Recyclingfähigkeit der Produkte zu verlängern.

Erläuterung der Environmental Data >

Wie wir die Produktnachhaltigkeit bewerten >

Umweltbilanz

Total lifecycle Carbon footprint	**3 350 kg CO2 eq.**
CO_2-Fußabdruck der Herstellungsphase [A1 bis A3]	**162 kg CO2 eq.**
CO_2-Fußabdruck der Distributionsphase [A4]	**4 kg CO2 eq.**
CO_2-Fußabdruck der Installationsphase [A5]	**6 kg CO2 eq.**
CO_2-Fußabdruck der Nutzungsphase [B2, B3, B4, B6]	**3 095 kg CO2 eq.**
CO_2-Fußabdruck der End-of-Life-Phase [C1 bis C4]	**83 kg CO2 eq.**
Umweltproduktdeklaration	**Produktumweltprofil**

Use Better

Materialien und Verpackung

Durchschnittlicher Prozentsatz der ReponsibleSteel zertifizierten Metalle	**Product containing F-gas**
Verpackung mit Recycling-Karton	**Ja**
Verpackung ohne Kunststoff	**Nein**
EU-RoHS-Richtlinie	**Konform**
REACh-Verordnung	**Produkt beinhaltet besorgniserregende Stoffe (SVHC) nicht über dem Schwellwert**

Use Again

Reproduktion

Recyclingfähigkeitspotential in %	**89**
Circular Econmomy-Eignung	**Entsorgungsinformationen**
Rücknahme	**Nein**
WEEE-Kennzeichnung	**Das Produkt muss entsprechend bestimmter Hinweise auf Märkten der Europäischen Union entsorgt werden und darf nicht in Haushaltsabfälle gelangen.**

Image of product / Alternate images

Alternative














Schneider
Electric

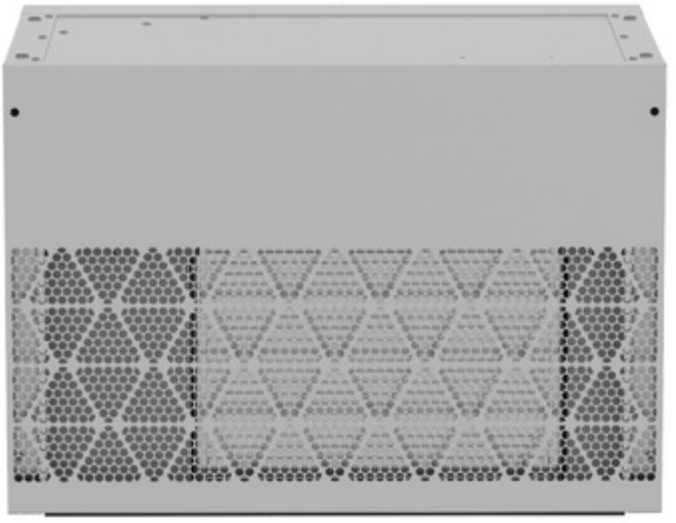

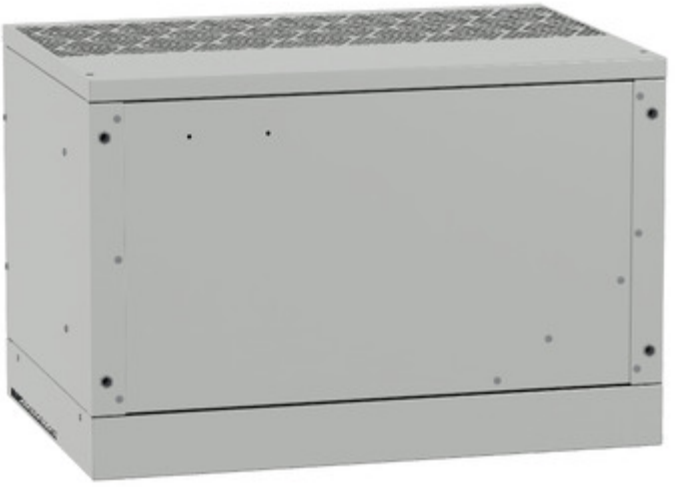

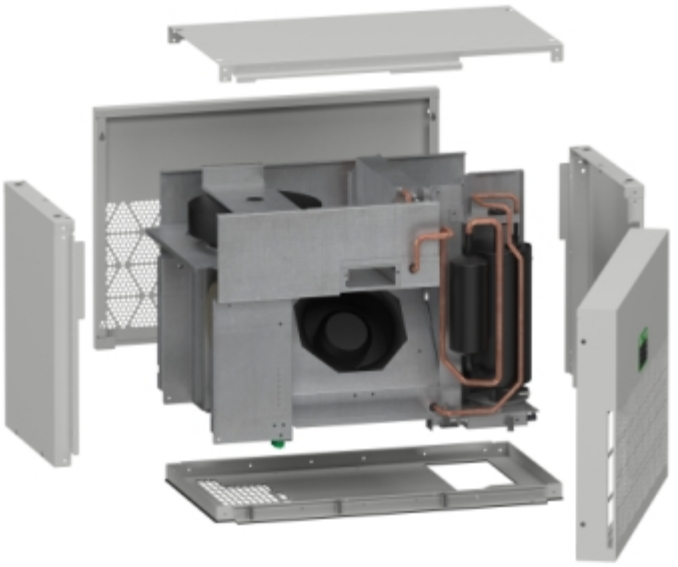

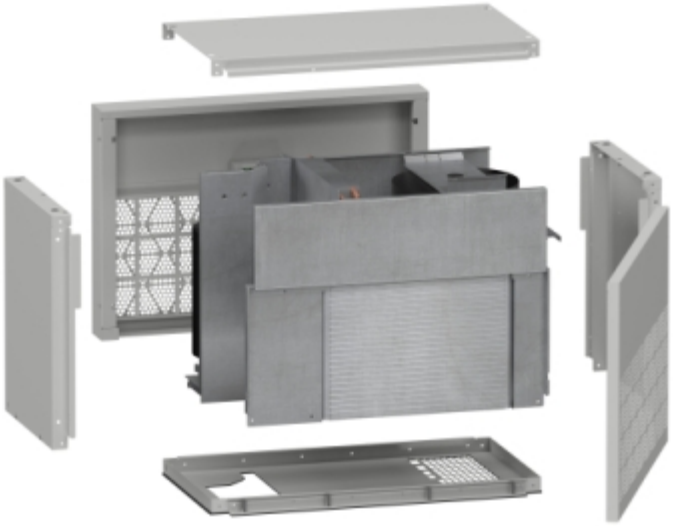

Image of product in real life situation

