Produkta datu lapa

Specifikācijas

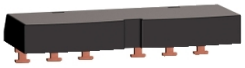

Linergy FT, ķemmes kopne 2 kontaktoru paralēlai novietošanai

GV3G264

Galvenā

Diapazons	Linergy
Produkta nosaukums	FT
Ierīces īsais nosaukums	GV3G
Produkta vai sastāvdaļas veids	Ķemmes kopne
Aksesuāru / rezerves daļu kategorija	Savienojuma piederums
Polu apraksts	3P
Produktu klāsta saderība	TeSys Deca TeSys K TeSys U TeSys GV3
Produktu saderība	GV3P LC1D40A...D65A GV3L
Fiksācijas režīms	termināļi :
Atkāpju skaits	2
[Ith] parastā brīvā gaisa termiskā strāva	115 A

Papildinošs

Produkta sertifikācija	CE cULus
[Ui] nominālais izolācijas spriegums	690 V
Savienojuma solis	64 mm
Platums	119 mm
Neto svars	0,15 kg

Iepakošanas vienības

Pirmā iepakojuma vienības tips	PCE
Vienību skaits 1. iepakojumā	1
1. iepakojuma augstums	3,0 cm
1. iepakojuma platums	5,0 cm
1. iepakojuma garums	12,0 cm
1. iepakojuma svars	154,0 g
Otrā iepakojuma vienības tips	S01
Vienību skaits 2. iepakojumā	30

Ir sasniegts maksimālais saīdzināmo produktu skaits. Lūdzu, atveriet sadaļu Saīdzināt produktus #SAITE# un izdzēsiet kādu produktu, lai turpinātu.

2. iepakojuma augstums	15,0 cm
2. iepakojuma platums	15,0 cm
2. iepakojuma garums	40,0 cm
2. iepakojuma svars	4,836 kg

Līguma garantija

Garantija (mēnešos)	18

Environmental Data

Schneider Electric mērķis ir līdz 2050. gadam sasniegt nulles emisiju statusu, izmantojot piegādes ķēdes partnerību, zemākas ietekmes materiālus un cirkularitāti, izmantojot mūsu pašreizējo kampaņu "Use Better, Use Longer, Use Again", lai pagarinātu produktu kalpošanas laiku un to pārstrādājamību.

Environmental Data skaidrojums >

Kā mēs novērtējam produktu ilgtspēju >

Ietekme uz vidi

Kopējā dzīves cikla oglekļa pēda	**30 kg CO2 eq.**
Ražošanas posma oglekļa pēdas nospiedums [A1–A3]	**5 kg CO2 eq.**
Izplatīšanas posma oglekļa pēdas nospiedums [A4]	**0.3 kg CO2 eq.**
Uzstādīšanas posma oglekļa pēdas nospiedums [A5]	**0.1 kg CO2 eq.**
Lietošanas posma oglekļa pēdas nospiedums [B2, B3, B4, B6]	**21 kg CO2 eq.**
Dzīves cikla beigu posma oglekļa pēdas nospiedums [C1–C4]	**3 kg CO2 eq.**
Vides informācijas publiskošana	**Produkta ietekme uz vidi**

Use Better

Materiāli un iepakojums

Iepakojums izgatavots no pārstrādāta kartona	**Jā**
Iepakojums bez plastmasas	**Jā**
ES RoHS direktīva	**Atbilst, Izmantojot Izņēmumu**
REACh regula	**Nesatur ļoti bīstamas vielas virs moteiktās normas**

Use Again

Pārsaiņošana un atkārtota ražošana

Pārstrādājamības potenciāls, %	**58**
Cirkularitātes profils	**Informācija par ekspluatācijas izbeigšanu**
Atgriešana	**No**
WEEE marķējums	**Eiropas Savienības tirgū no šī produkta ir jāatbrīvojas, ievērojot noteiktu atkritumu savākšanas kārtību, un produkts nedrīkst nonākt sadzīves atkritumu tvertnēs.**

Dimensions Drawings

Mounting of External Operator GV3APN01, GV3APN02 or GV3APN04 for Motor Circuit Breakers GV3L

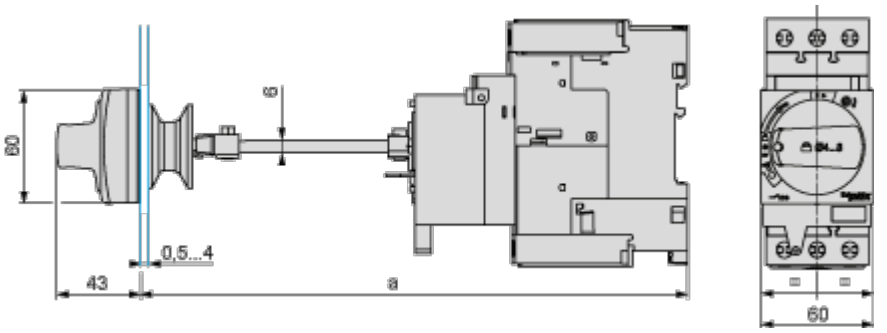

Door cut-out

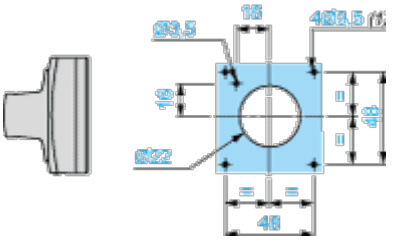

(1) For IP65 only.

Mounting of External Operator GVAPH03 for Motor Circuit Breakers GV3L

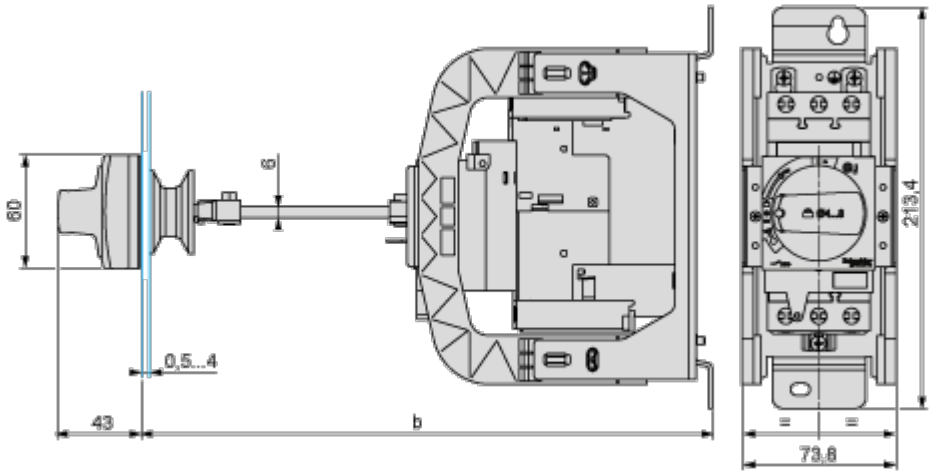

	b	
	Minimum	Maximum
GV3APN•• + GVAPH03	200	300
GV3APN•• + GVAPH03 + GVAPK12	300	492

Door cut-out

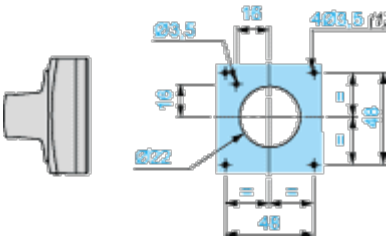

(1) For IP65 only.