Produktdatenblatt

Spezifikationen

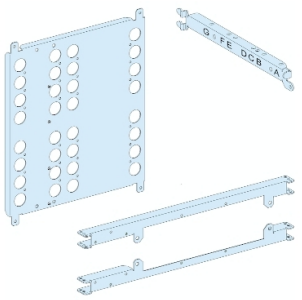

PrismaSeT-P, Montageplatte, für Netzumschaltung,INS-INV/ NSX400-630,Drehantrieb,horizontal, Breite=650mm,Höhe=10Module

LVS03458

EAN Code: 3606481874412

Hauptmerkmale

Baureihe	PrismaSeT
Baureihe	PrismaSeT P
Produkt- oder Komponententyp	Montageplatte
Zubehör / Teilekategorie	Installationszubehör
Kompatible Produktfamilie	PrismaSeT PrismaSeT P Schaltfeld
die Installationsbeschreibung	Schaltfeld - Breite 650 mm Tiefe 400 mm
Installiertes Gerät	ComPacT: fest INS320 - 630 Netzumschalter - Steuerung: direkter Front-Drehgriff - horizontal Installation ComPacT: fest INV320 - 630 Netzumschalter - Steuerung: direkter Front-Drehgriff - horizontal Installation Stromquellenwechsel: fest NSX400 - 630 Netzumschalter ohne Erdschlussschutz - Steuerung: direkter Front-Drehgriff - horizontal Installation
Beschreibung der Pole	2 3P: fest NSX400 - 630 Netzumschalter horizontal Anlage 2 4P: fest NSX400 - 630 Netzumschalter horizontal Anlage 2 3P: fest INS320 - 630 Netzumschalter horizontal Anlage 2 4P: fest INS320 - 630 Netzumschalter horizontal Anlage 2 3P: fest INV320 - 630 Netzumschalter horizontal Anlage 2 4P: fest INV320 - 630 Netzumschalter horizontal Anlage
Anzahl an vertikalen Modulen (50 mm)	10 Module: NSX400 - 630 Netzumschalter ohne Erdschluss-Schutzeinrichtung , direkt in 650 mm breitSchaltfeld 10 Module: INS320 - 630 Netzumschalter, direkt in 650 mm breitSchaltfeld 10 Module: INV320 - 630 Netzumschalter, direkt in 650 mm breitSchaltfeld
Normen	IEC 61439-2
Produktzertifizierungen	ASTA

Zusatzmerkmale

Material	Stahlblech
Beschichtung	Elektrophorsesbehandlung und heiß-polimerisiertes Polyester-Epoxy-Pulver
Oberflächenbeschaffenheit	Matt Strukturiert
Farbe	Weiß (RAL 9003)
Breite	386 mm
Höhe	450 mm
Produktgewicht	4,56 kg

Bruttopreisliste für Deutschland zuzüglich Zuschläge, Frachtkosten und Mehrwertsteuer, gültig ab dem 1. Januar 2024. Irrtum und Änderungen vorbehalten. Es gelten die AGBs der Schneider Electric GmbH.

Haftungsausschluss: Diese Dokumentation dient nicht als Ersatz für die Beurteilung der Eignung oder Verlässlichkeit dieser Produkte für bestimmte Verwendungsbereiche des Benutzers und darf nicht zu diesem Zweck verwendet werden.

Funktionseinheit	650 mm 400 mm PrismaSeT P Schaltfeld ComPacT INS320 - 630 Netzumschalter fest direkter Front-Drehgriff horizontal 3P 2 direkt 10 12,5 mm 650 mm 400 mm PrismaSeT P Schaltfeld ComPacT INS320 - 630 Netzumschalter fest direkter Front-Drehgriff horizontal 4P 2 direkt 10 12,5 mm 650 mm 400 mm PrismaSeT P Schaltfeld ComPacT INV320 - 630 Netzumschalter fest direkter Front-Drehgriff horizontal 3P 2 direkt 10 12,5 mm 650 mm 400 mm PrismaSeT P Schaltfeld ComPacT INV320 - 630 Netzumschalter fest direkter Front-Drehgriff horizontal 4P 2 direkt 10 12,5 mm 650 mm 400 mm PrismaSeT P Schaltfeld Stromquellenwechsel NSX400 - 630 Netzumschalter ohne fest direkter Front-Drehgriff horizontal 3P 2 direkt 10 12,5 mm 650 mm 400 mm PrismaSeT P Schaltfeld Stromquellenwechsel NSX400 - 630 Netzumschalter ohne fest direkter Front-Drehgriff horizontal 4P 2 direkt 10 12,5 mm

Verpackungseinheiten

VPE 1 Art	PCE
Anzahl der Geräte pro Packung	1
VPE 1 Höhe	4,000 cm
VPE 1 Breite	38,000 cm
VPE 1 Länge	57,000 cm
Verpackungsgewicht (Lbs)	4,722 kg
VPE 2 Art	S04
VPE 2 Menge	2
VPE 2 Höhe	30,000 cm
VPE 2 Breite	40,000 cm
VPE 2 Länge	60,000 cm
VPE 2 Gewicht	10,070 kg

Vertragliche Gewährleistung

Garantie (in Monaten)	18

Environmental Data

Schneider Electric hat sich zum Ziel gesetzt, den Net Zero-Status bis 2050 durch Lieferkettenpartnerschaften, Materialien mit geringerer Auswirkung und Kreislaufbildung über unsere laufende Kampagne "Use Better, Use Longer, Use Again" zu erreichen, um die Lebensdauer und Recyclingfähigkeit der Produkte zu verlängern.

Erläuterung der Environmental Data >

Wie wir die Produktnachhaltigkeit bewerten >

Umweltbilanz

Total lifecycle Carbon footprint	**37 kg CO2 eq.**
CO_2-Fußabdruck der Herstellungsphase [A1 bis A3]	**27 kg CO2 eq.**
CO_2-Fußabdruck der Distributionsphase [A4]	**2 kg CO2 eq.**
CO_2-Fußabdruck der Installationsphase [A5]	**0 kg CO2 eq.**
CO_2-Fußabdruck der Nutzungsphase [B2, B3, B4, B6]	**0 kg CO2 eq.**
CO_2-Fußabdruck der End-of-Life-Phase [C1 bis C4]	**7 kg CO2 eq.**

Use Better

Materialien und Verpackung

Verpackung mit Recycling-Karton	**Ja**
Verpackung ohne Kunststoff	**Nein, wir haben den Einsatz von Kunststoff in der Verpackung gemäß den Vorschriften und unter Berücksichtigung von Qualitäts- und Sicherheitsstandards minimiert**
EU-RoHS-Richtlinie	**Freistellungskonform**
REACh-Verordnung	**Produkt beinhaltet besorgniserregende Stoffe (SVHC) nicht über dem Schwellwert**
Durchschnittlicher Prozentsatz der ReponsibleSteel zertifizierten Metalle	**Produkt mit halogenfreien Kunststoffteilen**
PVC-frei	**Ja**
Silikonfrei	**Ja**

Use Again

Reproduktion

Recyclingfähigkeitspotential in %	**0**
Circular Econmomy-Eignung	**Keine besonderen Recycling-Verfahren erforderlich**
Rücknahme	**Ja**