Produkta datu lapa

Specifikācijas

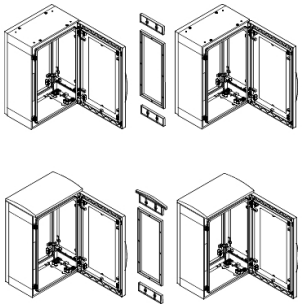

Additional aesthetic trim kit for coupling versPLA or PLAZ without canopy D320mm

NSYSUPLA3G

Galvenā

Diapazons	PanelSeT
Aksesuāru / rezerves daļu kategorija	Sakabes piederums
Produkta vai sastāvdaļas veids	Sakabes apdares rāmis
Anwendung	Daudzfunkcionāls
Montāžas vieta	2 korpusu sānu savienojums
Diapazona saderība	PanelSeT PLA piemērots korpuss
Korpusa nominālie izmēri	- D: 320 mm
Ierīces sastāvs	2 apdares rāmis

Papildinošs

Materiāls	rāmis: poliesters
Augstums	120 mm
Platums	50 mm
Dziļums	nomināls : 320 mm
IP aizsardzības pakāpe	IP55
Krāsa	pelēks (RAL 7035)

Iepakošanas vienības

Pirmā iepakojuma vienības tips	PCE
Vienību skaits 1. iepakojumā	1
1. iepakojuma augstums	12,000 cm
1. iepakojuma platums	5,000 cm
1. iepakojuma garums	27,000 cm
1. iepakojuma svars	659,000 g

Līguma garantija

Garantija (mēnešos)	18

Ir sasniegts maksimālais salīdzināmo produktu skaits. Lūdzu, atveriet sadaļu Salīdzināt produktus #SAITE# un izdzēsiet kādu produktu, lai turpinātu.

Environmental Data

Schneider Electric mērķis ir līdz 2050. gadam sasniegt nulles emisiju statusu, izmantojot piegādes ķēdes partnerību, zemākas ietekmes materiālus un cirkularitāti, izmantojot mūsu pašreizējo kampaņu "Use Better, Use Longer, Use Again", lai pagarinātu produktu kalpošanas laiku un to pārstrādājamību.

Environmental Data skaidrojums >

Kā mēs novērtējam produktu ilgtspēju >

Ietekme uz vidi

Vides informācijas publiskošana	Produkta ietekme uz vidi

Use Better

Materiāli un iepakojums

Iepakojums izgatavots no pārstrādāta kartona	Nē
Iepakojums bez plastmasas	Nē
SCIP numurs	1341ad4e-77b9-40e3-bab0-32043fbc5959
ES RoHS direktīva	Atbilst, Izmantojot Izņēmumu
REACh regula	Atsauce satur vielas virs noteiktās normas, kas rada ļoti lielas bažas

Use Again

Pārsaiņošana un atkārtota ražošana

Cirkularitātes profils	Nav jāveic īpašas darbības, lai nodotu otrreizējai pārstrādei
Atgriešana	No

Image of product in real life situation

