Produktdatenblatt

Spezifikationen

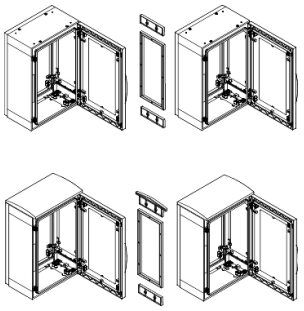

Zusätzliches Trimmset für Anreihsatz Vers. PLAT oder PLAZT mit Abdeckung T320 mm

NSYSUPLA3TG

EAN Code: 3606480777325

Hauptmerkmale

Baureihe	PanelSeT
Zubehör / Teilekategorie	Kupplungszubehör
Produkt- oder Komponententyp	Anreiheinbaurahmen
Anwendung	Mehrzweck
Montageort	Seitliche Anreihung von 2 Gehäusen
Kompatible Produktfamilie	PanelSeT PLA geeignetes Gehäuse
Unterkategorie	2 Einbaurahmen Überdachung

Zusatzmerkmale

Material	Rahmen: Polyester
Tiefe	320 mm
Schutzart (IP)	IP55
Farbe	Grau (RAL 7035)

Verpackungseinheiten

VPE 1 Art	PCE
Anzahl der Geräte pro Packung	1
VPE 1 Höhe	5,000 cm
VPE 1 Breite	11,000 cm
VPE 1 Länge	32,000 cm
Verpackungsgewicht (Lbs)	806,000 g

Vertragliche Gewährleistung

Garantie (in Monaten)	18

Haftungsausschluss: Diese Dokumentation dient nicht als Ersatz für die Beurteilung der Eignung oder Verlässlichkeit dieser Produkte für bestimmte Verwendungsbereiche des Benutzers und darf nicht zu diesem Zweck verwendet werden.

Bruttopreisliste für Deutschland zuzüglich Zuschläge, Frachtkosten und Mehrwertsteuer, gültig ab dem 1. Januar 2024. Irrtum und Änderungen vorbehalten. Es gelten die AGBs der Schneider Electric GmbH.

Environmental Data

Schneider Electric hat sich zum Ziel gesetzt, den Net Zero-Status bis 2050 durch Lieferkettenpartnerschaften, Materialien mit geringerer Auswirkung und Kreislaufbildung über unsere laufende Kampagne "Use Better, Use Longer, Use Again" zu erreichen, um die Lebensdauer und Recyclingfähigkeit der Produkte zu verlängern.

Erläuterung der Environmental Data >

Wie wir die Produktnachhaltigkeit bewerten >

Umweltbilanz

Umweltproduktdeklaration	Produktumweltprofil

Use Better

Materialien und Verpackung

Verpackung mit Recycling-Karton	**Nein**
Verpackung ohne Kunststoff	**Nein**
SCIP-Nummer	**1341ad4e-77b9-40e3-bab0-32043fbc5959**
EU-RoHS-Richtlinie	Freistellungskonform
REACh-Verordnung	Produkt beinhaltet besorgniserregende Stoffe (SVHC) über dem Schwellwert

Use Again

Reproduktion

Circular Econmomy-Eignung	**Keine besonderen Recycling-Verfahren erforderlich**
Rücknahme	**Ja**

Image of product in real life situation

