Produkta datu lapa

Specifikācijas

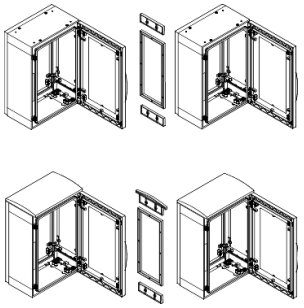

Horizontālā savienojuma komplekts PLA korpusam H1500xD420 mm - 15 mm - IP55 savienojums

NSYMUPLA154G

Galvenā

Diapazons	PanelSeT
Aksesuāru / rezerves daļu kategorija	Sakabes piederums
Produkta vai sastāvdaļas veids	Sakabes rāmis
Anwendung	Daudzfunkcionāls
Montāžas vieta	2 korpusu sānu savienojums
Montāžas atbalsts	ZA cokols
Diapazona saderība	PanelSeT PLA piemērots korpuss PanelSeT PHD) piemērots korpuss
Ierīces sastāvs	1 rāmis fiksējošie elementi

Papildinošs

Materiāls	rāmis: poliesters
Augstums	nominmāls: 1500 mm
Platums	rāmis: 15 mm
Dziļums	420 mm
IP aizsardzības pakāpe	IP55
Krāsa	pelēks (RAL 7035)

Iepakošanas vienības

Pirmā iepakojuma vienības tips	PCE
Vienību skaits 1. iepakojumā	1
1. iepakojuma augstums	2,500 cm
1. iepakojuma platums	36,500 cm
1. iepakojuma garums	137,000 cm
1. iepakojuma svars	1,546 kg
Otrā iepakojuma vienības tips	PAL
Vienību skaits 2. iepakojumā	10
2. iepakojuma augstums	27,000 cm
2. iepakojuma platums	100,000 cm
2. iepakojuma garums	137,000 cm
2. iepakojuma svars	30,460 kg

Ir sasniegts maksimālais saīdzināmo produktu skaits. Lūdzu, atveriet sadaļu Saīdzināt produktus #SAITE# un izdzēsiet kādu produktu, lai turpinātu.

Līguma garantija

Garantija (mēnešos)	18

Environmental Data

Schneider Electric mērķis ir līdz 2050. gadam sasniegt nulles emisiju statusu, izmantojot piegādes ķēdes partnerību, zemākas ietekmes materiālus un cirkularitāti, izmantojot mūsu pašreizējo kampaņu "Use Better, Use Longer, Use Again", lai pagarinātu produktu kalpošanas laiku un to pārstrādājamību.

Environmental Data skaidrojums >

Kā mēs novērtējam produktu ilgtspēju >

Ietekme uz vidi

Vides informācijas publiskošana	Produkta ietekme uz vidi

Use Better

Materiāli un iepakojums

Iepakojums izgatavots no pārstrādāta kartona	Nē
Iepakojums bez plastmasas	Nē
SCIP numurs	1341ad4e-77b9-40e3-bab0-32043fbc5959
ES RoHS direktīva	Atbilst, Izmantojot Izņēmumu
REACh regula	Atsauce satur vielas virs noteiktās normas, kas rada ļoti lielas bažas

Use Again

Pārsaiņošana un atkārtota ražošana

Cirkularitātes profils	Nav jāveic īpašas darbības, lai nodotu otrreizējai pārstrādei
Atgriešana	Jā

Image of product in real life situation

