# Produktdatenblatt

Spezifikationen

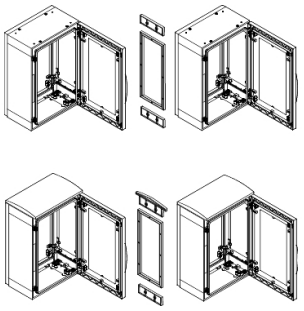

# Horizontaler Anreihsatz für PLA-Gehäuse H1500xT420 mm – Kupplung IP55

NSYMUPLA154G

**EAN Code: 3606480774119**

## Hauptmerkmale

| | |
|---|---|
| **Baureihe** | PanelSeT |
| **Zubehör / Teilekategorie** | Kupplungszubehör |
| **Produkt- oder Komponententyp** | Anreihrahmen |
| **Anwendung** | Mehrzweck |
| **Montageort** | Seitliche Anreihung von 2 Gehäusen |
| **Montagehalterung** | ZA-Sockel |
| **Kompatible Produktfamilie** | PanelSeT PLA geeignetes Gehäuse<br>PanelSeT PHD geeignetes Gehäuse |
| **Unterkategorie** | 1 Rahmen<br>Befestigungselemente |

## Zusatzmerkmale

| | |
|---|---|
| **Material** | Rahmen: Polyester |
| **Höhe** | Nennwert: 1500 mm |
| **Breite** | Rahmen: 15 mm |
| **Tiefe** | 420 mm |
| **Schutzart (IP)** | IP55 |
| **Farbe** | Grau (RAL 7035) |

## Verpackungseinheiten

| | |
|---|---|
| **VPE 1 Art** | PCE |
| **Anzahl der Geräte pro Packung** | 1 |
| **VPE 1 Höhe** | 2,500 cm |
| **VPE 1 Breite** | 36,500 cm |
| **VPE 1 Länge** | 137,000 cm |
| **Verpackungsgewicht (Lbs)** | 1,546 kg |
| **VPE 2 Art** | PAL |
| **VPE 2 Menge** | 10 |
| **VPE 2 Höhe** | 27,000 cm |
| **VPE 2 Breite** | 100,000 cm |
| **VPE 2 Länge** | 137,000 cm |
| **VPE 2 Gewicht** | 30,460 kg |

Bruttopreisliste für Deutschland zuzüglich Zuschläge, Frachtkosten und Mehrwertsteuer, gültig ab dem 1. Januar 2024. Irrtum und Änderungen vorbehalten. Es gelten die AGBs der Schneider Electric GmbH.

Haftungsausschluss: Diese Dokumentation dient nicht als Ersatz für die Beurteilung der Eignung oder Verlässlichkeit dieser Produkte für bestimmte Verwendungsbereiche des Benutzers und darf nicht zu diesem Zweck verwendet werden.

## Vertragliche Gewährleistung

| | |
|---|---|
| **Garantie (in Monaten)** | 18 |

## Environmental Data

Schneider Electric hat sich zum Ziel gesetzt, den Net Zero-Status bis 2050 durch Lieferkettenpartnerschaften, Materialien mit geringerer Auswirkung und Kreislaufbildung über unsere laufende Kampagne "Use Better, Use Longer, Use Again" zu erreichen, um die Lebensdauer und Recyclingfähigkeit der Produkte zu verlängern.

Erläuterung der Environmental Data >

Wie wir die Produktnachhaltigkeit bewerten >

### Umweltbilanz

| | |
|---|---|
| Umweltproduktdeklaration | Produktumweltprofil |

## Use Better

### Materialien und Verpackung

| | |
|---|---|
| Verpackung mit Recycling-Karton | **Nein** |
| Verpackung ohne Kunststoff | **Nein** |
| SCIP-Nummer | **1341ad4e-77b9-40e3-bab0-32043fbc5959** |
| EU-RoHS-Richtlinie | Freistellungskonform |
| REACh-Verordnung | Produkt beinhaltet besorgniserregende Stoffe (SVHC) über dem Schwellwert |

## Use Again

### Reproduktion

| | |
|---|---|
| Circular Econmomy-Eignung | **Keine besonderen Recycling-Verfahren erforderlich** |
| Rücknahme | **Ja** |

Image of product in real life situation

