Produkta datu lapa

Specifikācijas

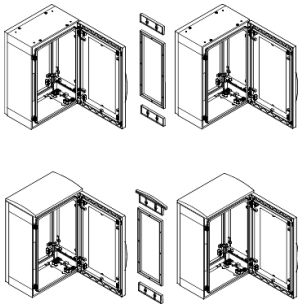

Horizontal coupling kit for PLA enclosure H500xD320 mm - 15 mm - IP55 coupling

NSYMUPLA53G

Galvenā

Diapazons	PanelSeT
Aksesuāru / rezerves daļu kategorija	Sakabes piederums
Produkta vai sastāvdaļas veids	Sakabes rāmis
Anwendung	Daudzfunkcionāls
Montāžas vieta	2 korpusu sānu savienojums
Montāžas atbalsts	ZA cokols
Diapazona saderība	PanelSeT PLA piemērots korpuss PanelSeT PHD) piemērots korpuss
Ierīces sastāvs	1 rāmis fiksējošie elementi

Papildinošs

Materiāls	rāmis: poliesters
Augstums	nominmāls: 500 mm
Platums	rāmis: 15 mm
Dziļums	320 mm
IP aizsardzības pakāpe	IP55
Krāsa	pelēks (RAL 7035)

Iepakošanas vienības

Pirmā iepakojuma vienības tips	PCE
Vienību skaits 1. iepakojumā	1
1. iepakojuma augstums	2,200 cm
1. iepakojuma platums	35,200 cm
1. iepakojuma garums	24,100 cm
1. iepakojuma svars	500,000 g
Otrā iepakojuma vienības tips	PAM
Vienību skaits 2. iepakojumā	50
2. iepakojuma augstums	65,000 cm
2. iepakojuma platums	100,000 cm
2. iepakojuma garums	120,000 cm
2. iepakojuma svars	42,000 kg

Ir sasniegts maksimālais saīdzināmo produktu skaits. Lūdzu, atveriet sadaļu Saīdzināt produktus #SAITE# un izdzēsiet kādu produktu, lai turpinātu.

Līguma garantija

Garantija (mēnešos)	18

Environmental Data

Schneider Electric mērķis ir līdz 2050. gadam sasniegt nulles emisiju statusu, izmantojot piegādes ķēdes partnerību, zemākas ietekmes materiālus un cirkularitāti, izmantojot mūsu pašreizējo kampaņu "Use Better, Use Longer, Use Again", lai pagarinātu produktu kalpošanas laiku un to pārstrādājamību.

Environmental Data skaidrojums >

Kā mēs novērtējam produktu ilgtspēju >

Ietekme uz vidi

Vides informācijas publiskošana	Produkta ietekme uz vidi

Use Better

Materiāli un iepakojums

Iepakojums izgatavots no pārstrādāta kartona	**Nē**
Iepakojums bez plastmasas	**Nē**
SCIP numurs	**1341ad4e-77b9-40e3-bab0-32043fbc5959**
ES RoHS direktīva	Atbilst, Izmantojot Izņēmumu
REACh regula	Atsauce satur vielas virs noteiktās normas, kas rada ļoti lielas bažas

Use Again

Pārsaiņošana un atkārtota ražošana

Cirkularitātes profils	**Nav jāveic īpašas darbības, lai nodotu otrreizējai pārstrādei**
Atgriešana	**No**

Image of product in real life situation

