Produkta datu lapa

Specifikācijas



leņķiskā ātrumkārba taisni zobi GBY, Lexium, 80mm, samazinājums 20:1, 15loka.min, 120N.m

GBY080020K

Galvenā

Diapazona saderība	Lexium 62 Lexium 32i Lexium 32 Lexium ILS Lexium 52 Lexium SD3 Lexium 62 ILM
Ātrumkārbas tips	Taisni zobi
Produkta vai sastāvdaļas veids	Leņķiskā planetārā pārnesumkārba
Ierīces īsais nosaukums	GBY
Produktu saderība	ĶMI (70 mm , 2motoru sprauslas) BMH (70 mm , 1motoru sprauslas) BMH (70 mm , 2motoru sprauslas) BMH (70 mm , 3motoru sprauslas) BSH (70 mm , 1motoru sprauslas) BSH (70 mm , 2motoru sprauslas) BMH (100 mm , 1motoru sprauslas) BSH (100 mm , 1motoru sprauslas) BRS3 ILS (85 mm , 1motoru sprauslas) ILS (85 mm , 2motoru sprauslas) ILS (85 mm , 3motoru sprauslas) SH3 MH3 ILM
Ātrumkārbas ārējais diametrs	80 mm
Samazināšanas koeficients	20:1

Papildinošs

Maksimālā griezes pretreakcija	15 loka.min
Vērpes stingrība	6,5 Nm/arcmin
Korpusa krāsa	Melns
Korpusa materiāls	Melns anodēts alumīnijs
Vārpstas materiāls	C 45
Papildus informācija	Ieeļļota uz mūžu
Kalpošanas laiks stundās	30000 hpie 100 apgr./minpie 30 °C
Uzstādīšanas pozīcija	Jebkura pozīcija
Efektivitāte	95,0 %
Maksimālais radiālais spēks Fr	650 Npie 100 apgr./min , spēks, kas pielikts vidējā attālumā no izejas vārpstas 30 000 stundu laikā 30 °C t
Maksimālais aksiālais spēks Fa	1200 Npie 100 apgr./min , 30 000 stundu laikā 30°C temperatūrā
inerces moments	0,973 kg.cm²

Ir sasniegts maksimālais saīdzināmo produktu skaits. Lūdzu, atveriet sadaļu Saīdzināt produktus #SAITE# un izdzēsiet kādu produktu, lai turpinātu.

Nepārtraukts izejas griezes moments	120 Nmpie 100 apgr./minpie 30 °C
Maksimālais izejas griezes moments	192 Nmpie 100 apgr./minpie 30 °C
Neto svars	5 kg
Ievades diametrs	19,0 mm
Bez slodzes braukšanas griezes momenta	0,1 Nm
Samazināšanas koeficients	20
Saderības kods	GBY
Iekšējais garums	161,5 mm

Vide

Trokšņa līmenis	73 dBpie 1 m , bez slodzes
IP aizsardzības pakāpe	vārpstas izeja: IP54
apkārtējās vides temperatūra darbībai	-25…90 °C

Iepakošanas vienības

Pirmā iepakojuma vienības tips	PCE
Vienību skaits 1. iepakojumā	1
1. iepakojuma augstums	11,2 cm
1. iepakojuma platums	9,2 cm
1. iepakojuma garums	22 cm
1. iepakojuma svars	4,118 kg
Otrā iepakojuma vienības tips	S02
Vienību skaits 2. iepakojumā	2
2. iepakojuma augstums	15 cm
2. iepakojuma platums	30 cm
2. iepakojuma garums	40 cm
2. iepakojuma svars	8,691 kg
Trešā iepakojuma vienības tips	S03
Vienību skaits 3. iepakojumā	2
3. iepakojuma augstums	30 cm
3. iepakojuma platums	30 cm
3. iepakojuma garums	40 cm
3. iepakojuma svars	8,949 kg

Līguma garantija

Garantija (mēnešos)	18

Environmental Data

Schneider Electric mērķis ir līdz 2050. gadam sasniegt nulles emisiju statusu, izmantojot piegādes ķēdes partnerību, zemākas ietekmes materiālus un cirkularitāti, izmantojot mūsu pašreizējo kampaņu "Use Better, Use Longer, Use Again", lai pagarinātu produktu kalpošanas laiku un to pārstrādājamību.

Environmental Data skaidrojums >

Kā mēs novērtējam produktu ilgtspēju >

Ietekme uz vidi

Kopējā dzīves cikla oglekļa pēda	**1 180 kg CO2 eq.**
Ražošanas posma oglekļa pēdas nospiedums [A1–A3]	**20 kg CO2 eq.**
Izplatīšanas posma oglekļa pēdas nospiedums [A4]	**0.6 kg CO2 eq.**
Uzstādīšanas posma oglekļa pēdas nospiedums [A5]	**0 kg CO2 eq.**
Lietošanas posma oglekļa pēdas nospiedums [B2, B3, B4, B6]	**1 159 kg CO2 eq.**
Dzīves cikla beigu posma oglekļa pēdas nospiedums [C1–C4]	**0.4 kg CO2 eq.**

Use Better

Materiāli un iepakojums

Iepakojums izgatavots no pārstrādāta kartona	**Nē**
Iepakojums bez plastmasas	**Nē**
SCIP numurs	**7c9e597c-8ccc-4daf-95fb-5d67fc70d561**
ES RoHS direktīva	**Atbilst, Izmantojot Izņēmumu**
REACh regula	**Atsauce satur vielas virs noteiktās normas, kas rada ļoti lielas bažas**
Bez PVC	**Jā**

Use Again

Pārsaiņošana un atkārtota ražošana

Cirkularitātes profils	**Nav jāveic īpašas darbības, lai nodotu otrreizējai pārstrādei**
Atgriešana	**Jā**

Dimensions Drawings

Dimensions with Servo Motor Adaptation Kit

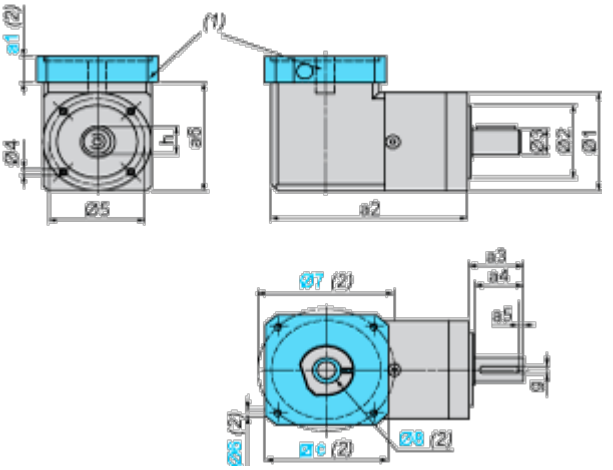

(1) GBK adaptation kit

(2) GBK adaptation kit related dimensions a1, c, Ø6, Ø7, Ø8 depend on the gearbox and servo motor combination

Ø8 shaft end adaptor in case motor shaft diameter is smaller than gearbox input coupling diameter

Values in mm

a2	a3	a4	a5	h	g	Ø1	Ø2	Ø3	Ø4	Ø5	a6
161.5	40	36	4	22.5	6	80	60 h7	20 h7	M6 x 10	70	88.3

Values in in.

a2	a3	a4	a5	h	g	Ø1	Ø2	Ø3	Ø4	Ø5	a6
6.36	1.57	1.42	0.15	0.88	0.19	3.15	2.36 h7	0.78 h7	M6 x 0.39	2.76	3.48