Produkta datu lapa

Specifikācijas



Servomotori BCH, Lexium 28, 60mm, 400W, 0,28kg.cm², bez eļļas blīvējuma, ar atslēgu, bremzēm, vadu savienojumu

BCH2LD0431CF5C

Galvenā

Produktu klāsts	Lexium 28
Diapazona saderība	Lexium 28
Produkta vai sastāvdaļas veids	Servo motors
Ierīces īsais nosaukums	BCH2

Papildinošs

Maksimālais mehāniskais ātrums	5000 apgr./min
[Us] nominālais barošanas spriegums	220 V 110 V
Tīkla fāžu skaits	Trīs fāzes Vienfāze
Nepārtraukta apstāšanās strāva	2,19 A
Nepārtraukts apstāšanās griezes moments	1,27 Nm priekš LXM28pie 2,6 A , 220 V , vienfāze 1,27 Nm priekš LXM28pie 2,6 A , 220 V , trīs fāzes 1,27 Nm priekš LXM28pie 5,7 A , 110 V , vienfāze
Nepārtraukta jauda	400 W
Maksimālais apstāšanās griezes moments	3,81 Nm priekš LXM28...pie 2,6 A , 220 V , vienfāze 3,81 Nm priekš LXM28...pie 2,6 A , 220 V , trīs fāzes 3,81 Nm priekš LXM28...pie 5,7 A , 110 V , vienfāze
Nominālā izejas jauda	400 W priekš LXM28...pie 2,6 A , 220 V , vienfāze 400 W priekš LXM28...pie 2,6 A , 220 V , trīs fāzes 400 W priekš LXM28...pie 5,7 A , 110 V , vienfāze
Nominālais griezes moments	1,27 Nm priekš LXM28...pie 2,6 A , 220 V , vienfāze 1,27 Nm priekš LXM28...pie 2,6 A , 220 V , trīs fāzes 1,27 Nm priekš LXM28...pie 5,7 A , 110 V , vienfāze
Nominālais ātrums	3000 apgr./min priekš LXM28...pie 2,6 A , 220 V , vienfāze 3000 apgr./min priekš LXM28...pie 2,6 A , 220 V , trīs fāzes 3000 apgr./min priekš LXM28...pie 5,7 A , 110 V , vienfāze
Maksimālā strāva Irms	7,76 A priekš LXM28...pie 0,4 kW , 220 V 7,76 A priekš LXM28...pie 0,4 kW , 110 V
Maksimālā pastāvīgā strāva	2,5 A
Produktu saderība	LXM28... servo piedziņapie 0,4 kW , 220 V , vienfāze LXM28... servo piedziņapie 0,4 kW , 220 V , trīs fāzes LXM28... servo piedziņapie 0,4 kW , 110 V , vienfāze
Vārpstas gals	Atslēgas
Vārpstas diametrs	14 mm
Vārpstas garums	30 mm
Atslēgas platums	5 mm
Atsauksmes veids	20 bitu viena pagrieziena absolūtais kodētājs

Ir sasniegts maksimālais saīdzināmo produktu skaits. Lūdzu, atveriet sadaļu Saīdzināt produktus #SAITE# un izdzēsiet kādu produktu, lai turpinātu.

Turēšanas bremze	Ar
Noturēšanas griezes moments	1,3 Nm iebūvēts
Montāžas atbalsts	Āzijas standarta atloka
Motora atloka izmērs	60 mm
Elektrības pieslēgums	bezmaksas svins
Griezes momenta konstante	0,58 Nm/Apie 20 °C
Muguras emf konstante	35 V/krpmpie 20 °C
Motora polu skaits	4,0
Rotora inerce	0,28 kg.cm²
Statora pretestība	5,2 Ohmpie 20 °C
Statora induktivitāte	12,0 mHpie 20 °C
Statora elektriskā laika konstante	2,31 mspie 20 °C
Maksimālais radiālais spēks Fr	200 Npie 3000 apgr./min
Maksimālais aksiālais spēks Fa	70 N
Bremžu ievilkšanas jauda	11,2 W
Dzesēšanas veids	Dabiskā konvekcija
Garums	165 mm
Motora skursteņu skaits	2
Centrēšanas apkakles diametrs	50 mm
Centrēšanas apkakles dziļums	5,5 mm
Montāžas caurumu skaits	4
Montāžas caurumu diametrs	5,5 mm
Montāžas caurumu apļa diametrs	70 mm
Attāluma vārpstas plecs-atloks	5,5 mm
Neto svars	2 kg
Izmēru atsauce	BCH2
Tīkla fāžu skaits	1
Precizitātes kļūda [leņķiskais]	0,044 °
Temperatūras vara karsta	135 °C
Temperatūras magnēts karsts	100 °C
Temperatūras magnēts rt	20 °C
Inerce	0,27 kg.cm² bremzes 0,28 kg.cm² motora

Vide

IP aizsardzības pakāpe	IP54 IM B5, IM V1 IP50 IM V3
Apkārtējā gaisa temperatūra darbībai	0…40 °C

Iepakošanas vienības

Pirmā iepakojuma vienības tips	PCE
Vienību skaits 1. iepakojumā	1

1. iepakojuma augstums	11,1 cm
1. iepakojuma platums	14,5 cm
1. iepakojuma garums	26,5 cm
1. iepakojuma svars	2,49 kg

Līguma garantija

Garantija (mēnešos)	18

Environmental Data

Schneider Electric mērķis ir līdz 2050. gadam sasniegt nulles emisiju statusu, izmantojot piegādes ķēdes partnerību, zemākas ietekmes materiālus un cirkularitāti, izmantojot mūsu pašreizējo kampaņu "Use Better, Use Longer, Use Again", lai pagarinātu produktu kalpošanas laiku un to pārstrādājamību.

Environmental Data skaidrojums >

Kā mēs novērtējam produktu ilgtspēju >

Ietekme uz vidi

Kopējā dzīves cikla oglekļa pēda	**2 973 kg CO2 eq.**
Ražošanas posma oglekļa pēdas nospiedums [A1–A3]	**14 kg CO2 eq.**
Izplatīšanas posma oglekļa pēdas nospiedums [A4]	**0.3 kg CO2 eq.**
Uzstādīšanas posma oglekļa pēdas nospiedums [A5]	**0 kg CO2 eq.**
Lietošanas posma oglekļa pēdas nospiedums [B2, B3, B4, B6]	**2 958 kg CO2 eq.**
Dzīves cikla beigu posma oglekļa pēdas nospiedums [C1–C4]	**0.3 kg CO2 eq.**
Vides informācijas publiskošana	**Produkta ietekme uz vidi**

Use Better

Materiāli un iepakojums

Iepakojums izgatavots no pārstrādāta kartona	**Jā**
Iepakojums bez plastmasas	**Nē**
ES RoHS direktīva	**Atbilst**
REACh regula	**Nesatur ļoti bīstamas vielas virs moteiktās normas**
Bez PVC	**Jā**

Use Again

Pārsaiņošana un atkārtota ražošana

Cirkularitātes profils	**Informācija par ekspluatācijas izbeigšanu**
Atgriešana	**Jā**

Dimensions Drawings

Dimensions

Dimensions of Motor

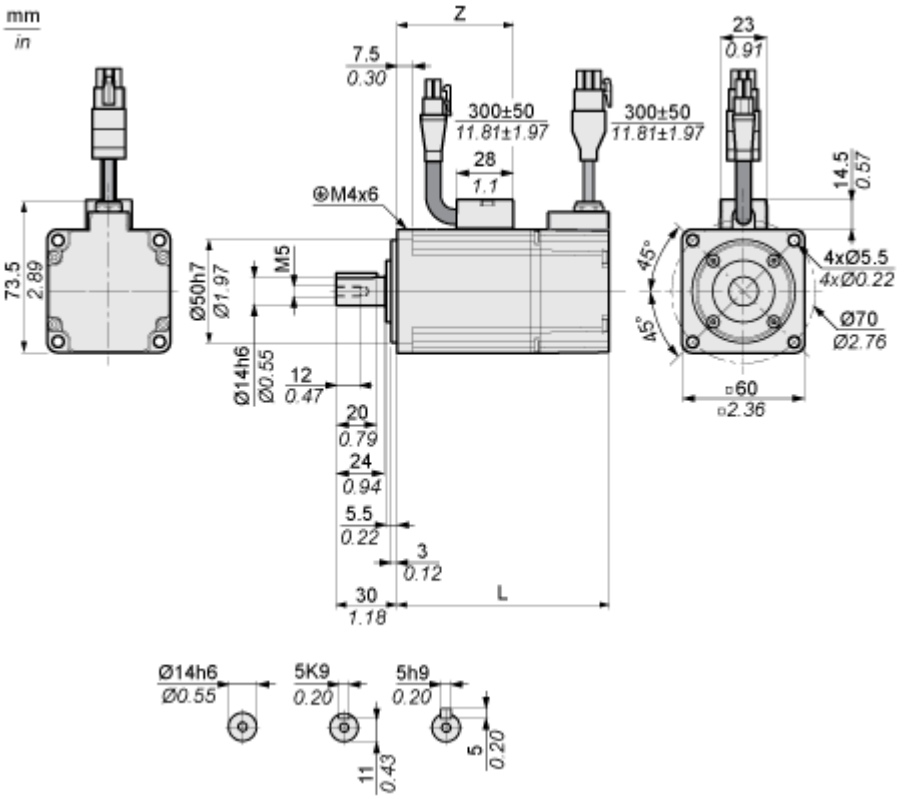

	mm	in.
L (without holding brake)	129	5.08
L (with holding brake)	165	6.5
Z	82	3.23

Performance Curves

Torque/Speed Curves with 230 V Single/Three Phase Supply Voltage

Servo Motor with LXM28AU04●●● Servo Drive

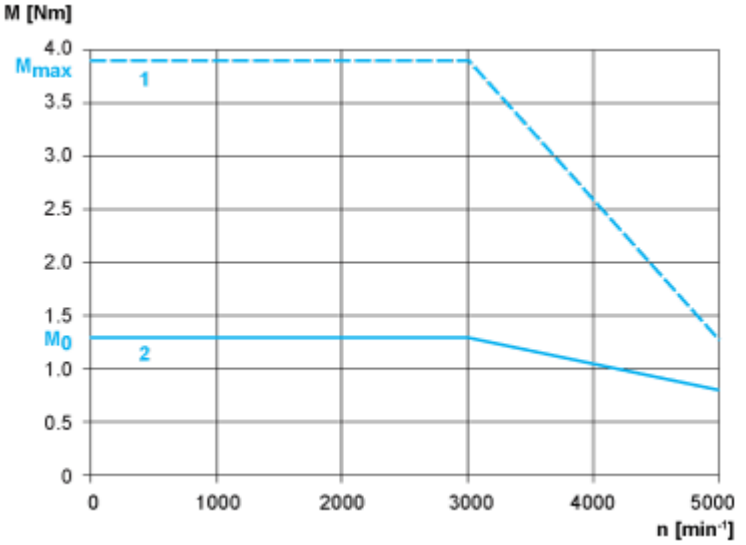

1 : Peak torque

2 : Continuous torque